Справочно ръководство на монтажника

# Адаптер за безжична LAN връзка

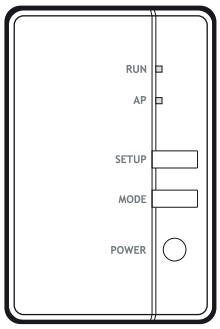


BRP069C81
BRP069C82

# Съдържание


**1 За настоящия документ 3**

**2 Конкретни инструкции за безопасност за монтажника 4**

**3 За адаптера 5**

3.1 Компоненти 5
3.2 Базови параметри 5
3.3 Съвместимост 6

**4 За кутията 7**

4.1 За разопаковане на адаптера 7

**5 Монтаж 8**

5.1 Предпазни мерки при монтирането на адаптера 8
5.2 Общ преглед: Монтаж 8
5.3 Подготовка на мястото за монтаж 8
5.3.1 Изисквания за мястото на монтаж 8
5.4 Свързване на електрическите кабели 9
5.4.1 Преглед на електрическите конектори 9
5.4.2 За свързването на електрическите кабели 9
5.4.3 Предпазни мерки при свързване на електроокабеляването 9
5.4.4 За свързване на адаптера с тялото 9
5.5 Затваряне на адаптера 10
5.5.1 За затваряне на адаптера 10
5.6 Монтиране на адаптера 11
5.6.1 За монтирането на адаптера 11
5.6.2 За монтиране на адаптера 11
5.7 Отваряне на адаптера 12
5.7.1 Относно отварянето на адаптера 12
5.7.2 За отваряне на адаптера 12

**6 Пускане на системата 14**

**7 Конфигуриране 15**

7.1 За инсталиране на приложението Residential Controller на Daikin 15
7.2 За конфигуриране на адаптера 15

**8 Предаване на потребителя 16**

**9 Отстраняване на неизправности 17**

9.1 Общ преглед: Отстраняване на неизправности 17
9.1.1 Симптом: Светодиодите не светват след свързване на адаптера към тялото и включване на захранването на тялото 17
9.1.2 Симптом: Адаптерът НЕ осъществява взаимодействие с вътрешното тяло 17
9.1.3 Симптом: Нищо не се случва, когато адаптерът е в режим AP 17

# 1 За настоящия документ

### Целева публика

Упълномощени монтажници

### Комплект документация

Този документ е част от комплекта документация. Пълният комплект се състои от:

- **Общи мерки за безопасност:**
  - Инструкции за безопасност, които трябва да прочетете, преди да пристъпите към монтажа
  - Формат: Отпечатано на хартия (в кутията на вътрешното тяло)
- **Ръководство за монтаж:**
  - Инструкции за монтаж
  - Формат: Отпечатани на хартия (доставят се в комплекта)
- **Справочно ръководство на монтажника:**
  - Инструкции за монтаж, конфигуриране, указания за приложението,...
  - Формат: Във вид на цифрови файлове на http://www.daikineurope.com/support-and-manuals/product-information/
- **Декларация за съответствие:**

**ИНФОРМАЦИЯ: Декларация за съответствие**

С настоящото Daikin Industries Czech Republic s.r.o. декларира, че типът радиооборудване BRP069C41 отговаря на изискванията на Директива 2014/53/ЕС. Оригиналната декларация за съответствие може да се намери на http://www.daikineurope.com/support-and-manuals/product-information/.

**ИНФОРМАЦИЯ**

За подробности по спецификации, начини за настройка, често задавани въпроси, съвети за отстраняване на проблеми и най-нова версия на това ръководството, посетете app.daikineurope.com.

Последните редакции на доставената документация може да са налични на регионалния уебсайт на Daikin или да ги получите чрез вашия дилър.

Оригиналната документация е написана на английски език. Всички други езици са преводи.

# 2 Конкретни инструкции за безопасност за монтажника

Винаги спазвайте следните инструкции и разпоредби за безопасност.

**Монтиране (вижте "5 Монтаж" [▸ 8])**

**ОПАСНОСТ: ОПАСНОСТ ОТ ТОКОВ УДАР**

- Изключете захранването преди да монтирате адаптера.
- НЕ пипайте адаптера с мокри ръце.
- НЕ допускайте намокряне на адаптера.
- НЕ разглобявайте, модифицирайте или ремонтирайте адаптера.
- Дръжте здраво конектора, когато откачвате свързващия кабел.
- При повреждане на адаптера изключете захранването.

**ОПАСНОСТ: ОПАСНОСТ ОТ ТОКОВ УДАР**

НЕ включвайте захранването, преди да сте свързали електрическите кабели, да сте затворили адаптера и да сте го монтирали върху вътрешното тяло.

**ОПАСНОСТ: ОПАСНОСТ ОТ ТОКОВ УДАР**

Преди да отворите адаптера изключете захранването на вътрешното тяло.

**Предаване на потребителя (вижте "8 Предаване на потребителя" [▸ 16])**

**ОПАСНОСТ**

- Не разглобявайте, модифицирайте или ремонтирайте адаптера. Това може да причини пожар, токов удар или нараняване.
- Не допускайте намокряне на адаптера и не го използвайте, когато се къпете или при други дейности, свързани с вода. Това може да причини токов удар или пожар.
- Не използвайте адаптера в близост до медицинско оборудване или до лица, използващи сърдечни стимулатори или дефибрилатори. Той може да предизвика застрашаващи живота електромагнитни смущения.
- Не използвайте адаптера в близост до оборудване с автоматично управление, като например автоматични врати или противопожарна аварийна сигнализация. Той може да предизвика злополуки вследствие на неправилна работа на оборудването.
- При установяване на необичайни миризма или звук, прегряване или излизащ от адаптера дим, веднага изключете вътрешното тяло от захранването. В противен случай това може да доведе до пожар или неизправност. Ако това се случи, консултирайте се с вашия дилър.
- Ако изпуснете или повредите адаптера, изключете вътрешното тяло от захранването. В противен случай това може да доведе до пожар или неизправност. Ако това се случи, консултирайте се с вашия дилър.

# 3 За адаптера

Безжичен LAN адаптер за свързване на системата на термопомпата към Daikin Cloud чрез интернет, което осигурява възможност за управление на системата на термопомпата чрез приложението Daikin Residential Controller.

## 3.1 Компоненти

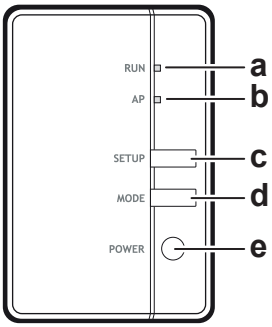


**a** Светлинен индикатор RUN (оранжев). Светва при свързване с маршрутизатор (точка за достъп до безжична LAN мрежа).
**b** Светлинен индикатор AP
**c** Бутон SETUP. Използвайте го при свързване с маршрутизатор (точка за достъп до безжична LAN мрежа).
**d** Бутон MODE
**e** Бутон POWER. При натискането му се ВКЛ./ИЗКЛ. WLAN адаптерът.

## 3.2 Базови параметри

| Параметър | Стойност |
|---|---|
| Честотен обхват | 2400 MHz~2483,5 MHz |
| Радио протокол | IEEE 802.11b/g/n |
| Радиочестотен канал | 13 ch |
| Изходна мощност | 13 dBm |
| Ефективна излъчвана мощност | 15 dBm (11b) / 14 dBm (11g) / 14 dBm (11n) |
| Захранване | DC 14 V/ 16 V / 100 mA |

## 3.3 Съвместимост

Уверете се, че вътрешният модул е съвместим за използване с адаптера. За най-нова информация относно инсталирането на адаптера и съответните модули, посетете app.daikineurope.com.

**ИНФОРМАЦИЯ**

Действителният външен вид на вътрешните модули може да се различава от илюстрацията.

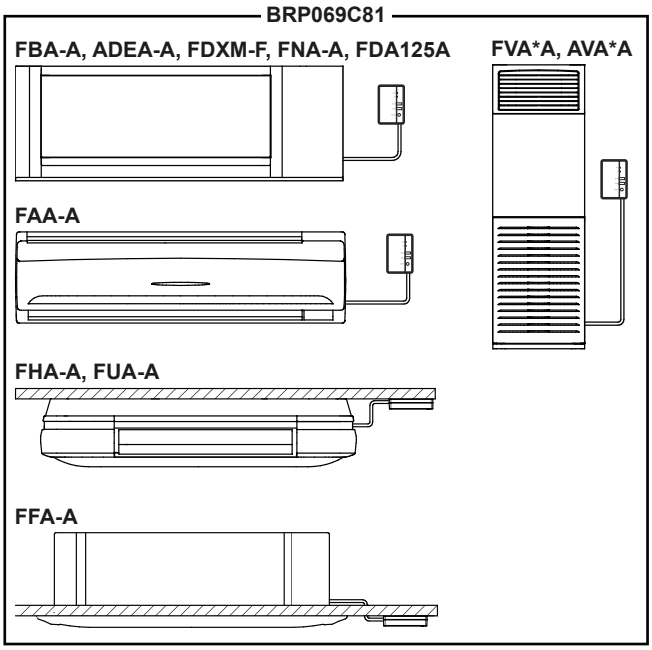


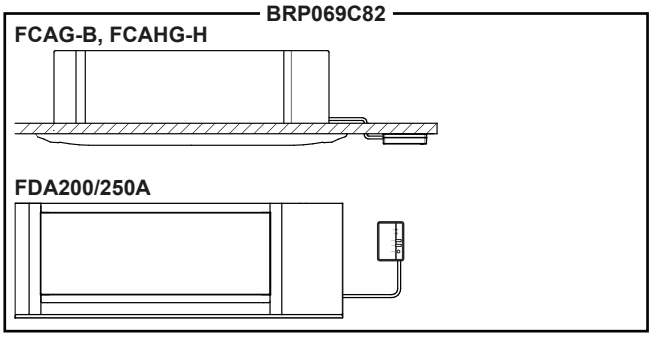

# 4 За кутията

## 4.1 За разопаковане на адаптера

1. Отворете кутията.
2. Извадете адаптера.
3. Отделете аксесоарите.

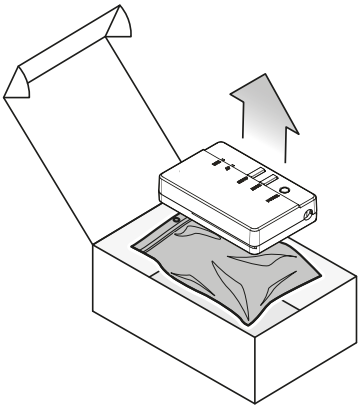

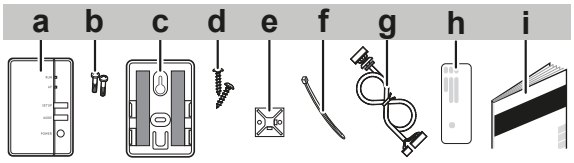


**a** Адаптер
**b** Винтове (M3×8) за адаптера
**c** Държач за адаптер с двойна челна лента
**d** Монтажни винтове за държача (M3×16)
**e** Елемент за прикрепване на кабелни връзки
**f** Кабелна връзка
**g** Свързващ кабел
**ч** Стикер със сериен номер (SSID, KEY, MAC)
**i** Ръководство за монтаж

# 5 Монтаж

## 5.1 Предпазни мерки при монтирането на адаптера

**ОПАСНОСТ: ОПАСНОСТ ОТ ТОКОВ УДАР**

- Изключете захранването преди да монтирате адаптера.
- НЕ пипайте адаптера с мокри ръце.
- НЕ допускайте намокряне на адаптера.
- НЕ разглобявайте, модифицирайте или ремонтирайте адаптера.
- Дръжте здраво конектора, когато откачвате свързващия кабел.
- При повреждане на адаптера изключете захранването.

## 5.2 Общ преглед: Монтаж

Монтирането на адаптера включва следните етапи:

1. Свързване на електрическите кабели;
2. Затваряне на адаптера;
3. Свързване на адаптера към тялото.

**ИНФОРМАЦИЯ**

Мястото на монтаж на електрическите кабели на вътрешното тяло и на адаптера зависи от типа на вътрешното тяло. За повече информация вижте приложения справочник за допълнително оборудване на вътрешното тяло.

## 5.3 Подготовка на мястото за монтаж

НЕ монтирайте външното тяло на място, което често се използва като работно място. В случай на строителни работи (напр. шлифовъчни работи), където се образува голямо количество прах, външното тяло ТРЯБВА да бъде покрито.

Изберете мястото за монтаж така, че де има достатъчно пространство за внасянето и изнасянето на модула.

### 5.3.1 Изисквания за мястото на монтаж

Адаптерът е предназначен само за монтиране към вътрешното тяло в сухи, закрити места.

НЕ монтирайте адаптера на следните места:

- На място, което е изложено на пряка слънчева светлина.
- На места, които са близко до източник на топлина.
- На места, които са изложени на източник на пара.
- На места, които са изложени на пари от машинно масло.

## 5.4 Свързване на електрическите кабели

### 5.4.1 Преглед на електрическите конектори

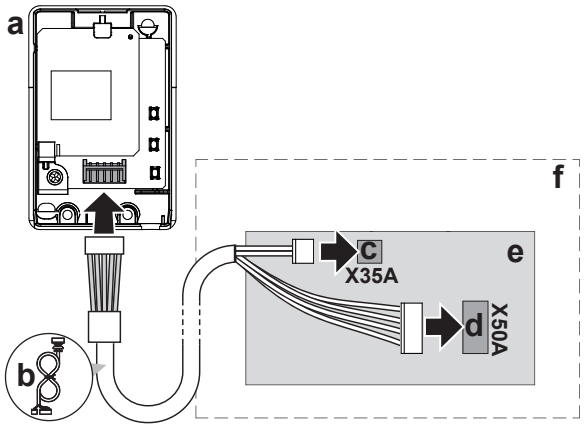


**a** Безжичен LAN адаптер
**b** Свързващ кабел
**c** PCB порт X35A
**d** PCB порт X50A
**e** PCB на вътрешен модул
**f** Вътрешен модул

### 5.4.2 За свързването на електрическите кабели

**Типичен работен поток**

Свързването на електрическите кабели обикновено включва следните етапи:

1 Свързване на единия край на свързващия кабел към вътрешния модул;
2 Свързване на другия край на свързващия кабел към адаптера.

### 5.4.3 Предпазни мерки при свързване на електроокабеляването

**ИНФОРМАЦИЯ**

Също така, прочетете предпазните мерки и изискванията в следните глави:

- Общи мерки за безопасност
- Подготовка

**ОПАСНОСТ: ОПАСНОСТ ОТ ТОКОВ УДАР**

НЕ включвайте захранването, преди да сте свързали електрическите кабели, да сте затворили адаптера и да сте го монтирали върху вътрешното тяло.

### 5.4.4 За свързване на адаптера с тялото

**1** Отделете горния корпус от долния корпус.

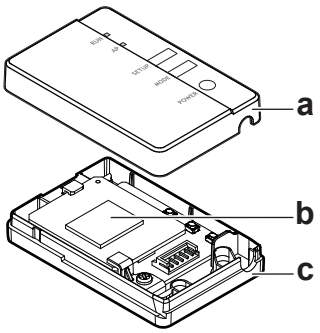


**a** Горен корпус
**b** PCB на адаптер
**c** Долен корпус

**2** Свържете конектора от страната на вътрешния модул към PCB на вътрешния модул портове X35A и X50A.

**3** Свържете конектора от страна на адаптера към адаптера.

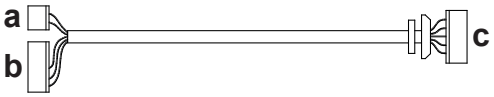


**a** Конектор от страна на вътрешния модул X35A
**b** Конектор от страна на вътрешния модул X50A
**c** Конектор от страна на адаптер

**4** Закрепете кабела и осигурете облекчаване на обтягането.

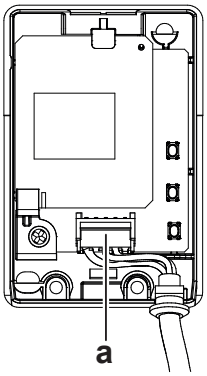


**a** Конектор

**БЕЛЕЖКА**

ВИНАГИ свързвайте жично или безжично устройство за дистанционно управление (**Пример:** BRC1H, BRC7), в противен случай онлайн контролерът НЯМА да работи.

**ИНФОРМАЦИЯ**

Освободете от напрежение кабела отстрани на вътрешното тяло чрез кабелна връзка и елемент за закрепване на кабелната превръзка, включени като принадлежност.

## 5.5 Затваряне на адаптера

### 5.5.1 За затваряне на адаптера

**1** Закачете предния кожух в задния кожух.

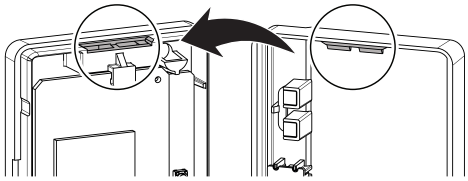

**2** Вкарайте двата винта от торбичката с принадлежности.

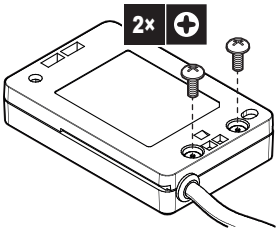


**БЕЛЕЖКА**

След затваряне на адаптера се уверете, че свързващият кабел е прикрепен добре.

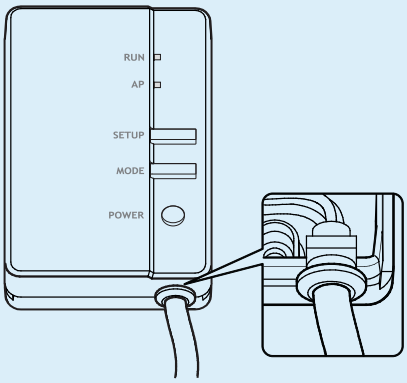


## 5.6 Монтиране на адаптера

### 5.6.1 За монтирането на адаптера

За монтиране на адаптера използвайте държача за адаптера (принадлежност). Има 2 начина за монтиране на държача за адаптера:

- Закрепване на държача за адаптера към повърхността с винтове.
- Закрепване на държача за адаптера към повърхността с двойнолепяща лента.

### 5.6.2 За монтиране на адаптера

**БЕЛЕЖКА**

- Ако използвате двойнолепяща лента за монтаж, се погрижете за почистването и обезмасляването на частта от повърхността, върху която ще монтирате държача.
- Монтирайте държача здраво към повърхността, така че да може да издържи теглото на адаптера.

**ИНФОРМАЦИЯ**

Точното местоположение на държача зависи от вида на вътрешния модул. За повече информация посетете app.daikineurope.com.

### При използване на винтове

1 Закрепете държача за адаптера към стената/повърхността с 2 винта M3×16 (принадлежност).

2 Плъзнете адаптера в държача.

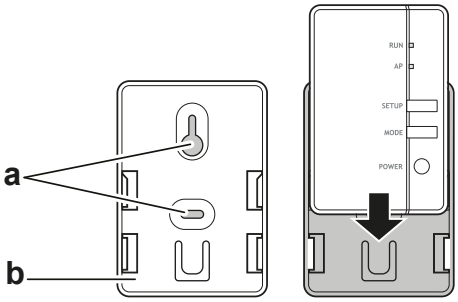


**a** Места на винтовете
**b** Държач за адаптера

### При използване на двойнолепяща лента

3 Закрепете двойнолепяща лента към държача за адаптера.

4 Монтирайте адаптера към повърхността с помощта на лентата.

5 Плъзнете адаптера в държача.

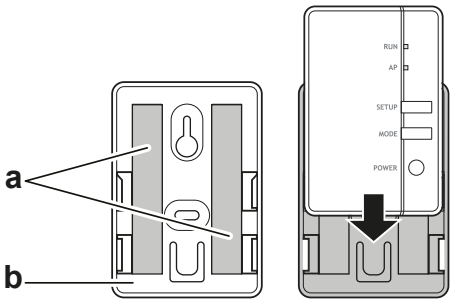


**a** Лента
**b** Държач за адаптера

## 5.7 Отваряне на адаптера

### 5.7.1 Относно отварянето на адаптера

Средната процедура на монтаж НЕ включва отваряне на адаптера. Ако трябва да го отворите обаче, спазвайте процедурата по-долу.

**ОПАСНОСТ: ОПАСНОСТ ОТ ТОКОВ УДАР**

Преди да отворите адаптера изключете захранването на вътрешното тяло.

### 5.7.2 За отваряне на адаптера

1 Развийте винтовете с отвертка.

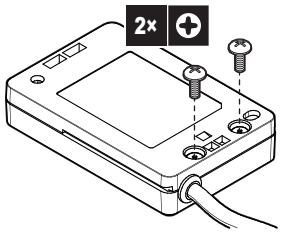


**2** Откачете предния кожух от задния кожух.

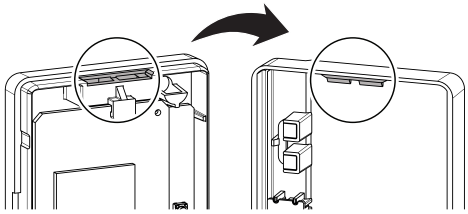

# 6 Пускане на системата

Адаптерът се захранва от вътрешното тяло. За да функционира адаптерът, се уверете, че той е свързан към вътрешното тяло и че е включено захранването на последното.

Включете захранването и проверете дали лампата RUN на продукта мига.

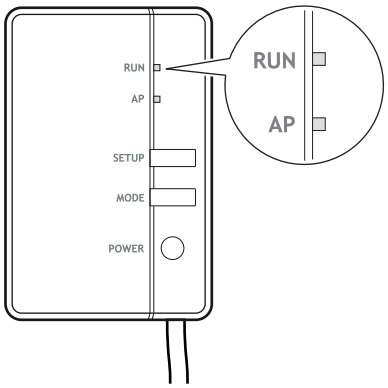

# 7 Конфигуриране

Клиентът отговаря за осигуряване на:

- Смартфон или таблет с минимална поддържана версия на Android или iOS, посочена в app.daikineurope.com.
- Интернет връзка и комуникационно устройство от рода на модем, рутер и др.
- Точка за достъп до безжична LAN
- Инсталиране на безплатно приложение Daikin Residential Controller.

## 7.1 За инсталиране на приложението Residential Controller на Daikin

1. Отворете:
   - Google Play за устройства, които използват Android.
   - App Store за устройства, които използват iOS.
2. Потърсете Daikin Residential Controller.
3. Следвайте инструкциите на екрана за инсталиране.

## 7.2 За конфигуриране на адаптера

Отворете приложението Daikin Residential Controller на вашия смартфон или таблет и следвайте инструкциите в приложението.

app.daikineurope.com

# 8 Предаване на потребителя

След като монтирате и конфигурирате адаптера, предайте това ръководство за монтиране на потребителя и го уведомете за следните предпазни мерки.

**ОПАСНОСТ**

- Не разглобявайте, модифицирайте или ремонтирайте адаптера. Това може да причини пожар, токов удар или нараняване.
- Не допускайте намокряне на адаптера и не го използвайте, когато се къпете или при други дейности, свързани с вода. Това може да причини токов удар или пожар.
- Не използвайте адаптера в близост до медицинско оборудване или до лица, използващи сърдечни стимулатори или дефибрилатори. Той може да предизвика застрашаващи живота електромагнитни смущения.
- Не използвайте адаптера в близост до оборудване с автоматично управление, като например автоматични врати или противопожарна аварийна сигнализация. Той може да предизвика злополуки вследствие на неправилна работа на оборудването.
- При установяване на необичайни миризма или звук, прегряване или излизащ от адаптера дим, веднага изключете вътрешното тяло от захранването. В противен случай това може да доведе до пожар или неизправност. Ако това се случи, консултирайте се с вашия дилър.
- Ако изпуснете или повредите адаптера, изключете вътрешното тяло от захранването. В противен случай това може да доведе до пожар или неизправност. Ако това се случи, консултирайте се с вашия дилър.

**БЕЛЕЖКА**

Не използвайте адаптера близо до микровълнови фурни. Това може да попречи на комуникацията по безжичната LAN мрежа.

# 9 Отстраняване на неизправности

## 9.1 Общ преглед: Отстраняване на неизправности

В тази глава се описва какво трябва да се направи при възникване на проблеми. Тя съдържа информация относно решаването на проблеми въз основа на описаните по-долу симптоми.

### 9.1.1 Симптом: Светодиодите не светват след свързване на адаптера към тялото и включване на захранването на тялото

| Възможни причини | Коригиращо действие |
|---|---|
| Адаптерът е свързан към неправилни конектори на вътрешното тяло. | Уверете се, че LAN адаптерът е свързан правилно към вътрешното тяло. Вижте указанията за свързване в ръководството за вътрешното тяло. |

### 9.1.2 Симптом: Адаптерът НЕ осъществява взаимодействие с вътрешното тяло

| Възможни причини | Коригиращо действие |
|---|---|
| Кабелът за свързване на адаптера към вътрешното тяло е несъвместим с тялото. | Уверете сте, че сте осъществили връзка със съвместимо тяло. Проверете съвместимостта на вътрешното тяло с адаптера в ръководството за вътрешното тяло |

### 9.1.3 Симптом: Нищо не се случва, когато адаптерът е в режим AP

| Възможни причини | Коригиращо действие |
|---|---|
| Фърмуерът е повреден. | Свържете се с вашия дилър и му съобщете за проблема с фърмуера. |

Copyright 2021 Daikin

**DAIKIN INDUSTRIES CZECH REPUBLIC s.r.o.**
U Nové Hospody 1/1155, 301 00 Plzeň Skvrňany, Czech Republic

**DAIKIN EUROPE N.V.**
Zandvoordestraat 300, B-8400 Oostende, Belgium

4P650468-1 2021.02