Ръководство за монтаж

Серия климатици с вътрешен и външен модул с охладителен агент R32

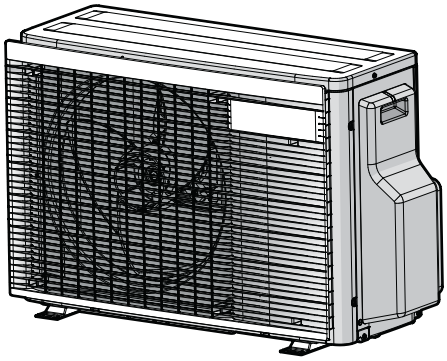

2MXM40A2V1B9
2MXM50A2V1B9

Ръководство за монтаж
Серия климатици с вътрешен и външен модул с охладителен агент R32

Български

EU – Safety declaration of conformity
EU – Sicherheits-Konformitätserklärung
UE – Déclaration de conformité de sécurité
EU – Conformiteitsverklaring veiligheid
UE – Declaración de conformidad sobre seguridad
UE – Dichiarazione di conformità in materia di sicurezza
EE – Δήλωση συμμόρφωσης για την ασφάλεια
UE – Declaração de conformidade relativa à segurança
ЕС – Заявление о соответствии требованиям по безопасности
EU – Sikkerheds-overensstemmeseserklæring
EU – Konformitetsdeklaration för säkerhet
EU – Samsvarserklæring for sikkerhet
EU – Turvallisuuden vaatimustenmukaisuusvakuutus
EU – Bezpečnostní prohlášení o shodě
EU – Izjava o sukladnosti za sigurnost
EU – Biztonsági megfelelőségi nyilatkozat
UE – Deklaracja zgodności z wymogami bezpieczeństwa
UE – Declarație de conformitate de siguranță
EU – Varnostna izjava o skladnosti
EÜ – Ohutuse vastavusdeklaratsioon
EC – Декларация за съответствие за безопасност
EC – Декларация за съответствие за безопасност
ES – Drošības atbilstības deklarācija
EÚ – Vyhlásenie o zhode Bezpečnosť
AB – Güvenlik uygunluk beyanı

Daikin Industries Czech Republic s.r.o.

01 (GB) declares under its sole responsibility that the products to which this declaration relates:
02 (D) erklärt in alleinige Verantwortung, dass die Produkte, auf die sich diese Erklärung bezieht:
03 (F) déclare sous sa seule responsabilité que les produits visés par la présente déclaration:
04 (NL) verklaart hierbij op eigen verantwoordelijkheid dat de producten waarop deze verklaring betrekking heeft:
05 (E) declara bajo su única responsabilidad que los productos a los que hace referencia esta declaración:
06 (I) dichiara sotto la propria responsabilità che i prodotti a cui è riferita questa dichiarazione:
07 (GR) δηλώνει βάσει της αποκλειστικής της ευθύνης ότι τα προϊόντα στα οποία αναφέρεται η παρούσα δήλωση:
08 (P) declara sob sua exclusiva responsabilidade que os produtos a que esta declaração se refere:
09 (RUS) заявляет, исключительно под свою ответственность, что продукция, к которой относится настоящее заявление:
10 (DK) erklærer som eneansvarlig, at produkterne, som er omfattet af denne erklæring:
11 (S) deklarerar i egenskap av huvudansvarig, att produkterna som berörs av denna deklaration innebär att:
12 (N) erklærer et fullstendig ansvar for at produktene som er underlagt denne erklæringen:
13 (FIN) ilmoittaa yksinomaan omalla vastuullaan, että tämän ilmoituksen tarkoittamat tuotteet:
14 (CZ) prohlašuje na svou plnou odpovědnost, že výrobky, ke kterým se toto prohlášení vztahuje:
15 (HR) izjavljuje pod isključivo vlastitom odgovornošću da su proizvodi na koje se ova izjava odnosi:
16 (H) teljes felelőssége tudatában kijelenti, hogy a termékek, melyekre e nyilatkozat vonatkozik:
17 (PL) deklaruje na własną wyłączną odpowiedzialność, że produkty, których ta deklaracja dotyczy:
18 (RO) declară pe proprie răspundere că produsele la care se referă această declarație:
19 (SLO) z vso odgovornostjo izjavlja, da so izdelki, na katere se izjava nanaša:
20 (EST) kinnitab oma vastutusel, et tooted, mille kohta käesolev deklaratsioon kehtib:
21 (BG) декларира на своя отговорност, че продуктите, за които се отнася тази декларация:
22 (LT) savo išskirtine atsakomybe pareiškia, kad gaminiai, kuriems ši deklaracija taikoma:
23 (LV) ar pilnu atbildību apliecina, ka izstrādājumi, uz kuru attiecas šī deklarācija:
24 (SK) vyhlasuje na vlastnú zodpovednosť, že výrobky, na ktoré sa vzťahuje toto vyhlásenie:
25 (TR) tek sorumluluğu kendisine ait olmak üzere, bu beyanın ilgili olduğu ürünlerin:

2MXM40A2V1B9,

01 are in conformity with the following directive(s) or regulation(s), provided that the products are used in accordance with our instructions:
02 folgender/n Richtlinie/n oder Vorschrift/en entsprechen, vorausgesetzt, dass diese gemäß unseren Instruktionen verwendet werden:
03 sont conformes à la/aux directive(s) ou règlement(s) suivant(s), à condition que les produits soient utilisés conformément à nos instructions:
04 in overeenstemming zijn met de volgende richtlijn(en) of verordening(en), op voorwaarde dat de producten worden gebruikt overeenkomstig onze instructies:
05 están en conformidad con la(s) siguiente(s) directiva(s) o reglamento(s), siempre que se utilicen de acuerdo con nuestras instrucciones:
06 sono conformi alle direttive o ai regolamenti seguenti, a patto che i prodotti vengano usati in conformità alle nostre istruzioni:
07 συμμορφώνονται με την(ες) οδηγία(ες) ή κανονισμό(ούς), υπό την προϋπόθεση ότι τα προϊόντα χρησιμοποιούνται σύμφωνα με τις οδηγίες μας:
08 estão em conformidade com a(s) seguinte(s) diretiva(s) ou regulamento(s), desde que os produtos sejam utilizados de acordo com as nossas instruções:
09 отвечает требованиям упомянутых ниже директив или нормативных документов при условии эксплуатации данной продукции в соответствии с нашими инструкциями:
10 overholder bestemmelserne i følgende direktiv(er) eller bestemmelse(r), forudsat at produkterne anvendes i overensstemmelse med vores instruktioner:
11 uppfyller följande direktiv eller föreskrift(er), under förutsättning att produkterna används i enlighet med våra instruktioner:
12 er i overensstemmelse med følgende direktiv(er) eller forskrift(er), forutsatt at produktene brukes i henhold til våre instruksjoner:
13 ovat seuraavien direktiivien tai asetusten mukaisia, edellyttäen että tuotteita käytetään ohjeidemme mukaisesti:
14 jsou ve shodě s následujícími směrnicemi nebo předpisy za předpokladu, že tyto výrobky jsou používány v souladu s našimi pokyny:
15 u skladu sa sljedećom direktivom(ma) ili odredbom(a), uz uvjet da se proizvodi koriste sukladno našim uputama:
16 megfelelnek az alábbi irányelv(ek)nek vagy egyéb szabályozás(ok)nak, ha a termékeket előírás szerint használják:
17 spełniają wymogi następujących dyrektyw lub rozporządzeń, pod warunkiem że produkty używane są zgodnie z naszymi instrukcjami:
18 sunt în conformitate cu următoarele directive sau regulamente, cu condiția ca produsele să fie utilizate în conformitate cu instrucțiunile noastre:
19 v skladu z naslednjo direktivo(-ami) ali predpisom(-i) pod pogojem, da se izdelki uporabljajo v skladu z našimi navodili:
20 vastavad järgmise (järgmiste) direktiivi(de) ja määruse (määruste) nõuetele, tingimusel, et neid kasutatakse vastavuses meie juhistele:
21 са в съответствие със следната директива(и) или регламент(и), при условие че продуктите се използват в съответствие с нашите инструкции:
22 atitinka toliau nurodytas direktyvas arba reglamentus, su sąlyga, kad gaminiai bus eksploatuojami laikantis mūsų instrukcijų:
23 atbilst šādām direktīvām vai regulām, ja vien šie izstrādājumi tiek lietoti saskaņā ar mūsu instrukcijām:
24 sú v zhode s nasledujúcou(imi) smernicou(ami) alebo predpisom(mi) za predpokladu, že sa výrobky používajú v zhode s našimi pokynmi:
25 talimatlarımız doğrultusunda kullanılması koşuluyla aşağıdaki direktife/direktiflere veya yönetmeliğe/yönetmeliklere uygun olduğunu beyan eder:

Machinery 2006/42/EC**
Low Voltage 2014/35/EU
Electromagnetic Compatibility 2014/30/EU*

01 as amended,
02 in der jeweils gültigen Fassung,
03 telles que modifiées,
04 zoals gewijzigd,
05 en su forma enmendada,
06 e successive modifiche,
07 όπως έχουν τροποποιηθεί,
08 conforme emendado,
09 в действующей редакции,
10 som tilføjet,
11 med tillägg,
12 med foretatte endringer,
13 sellaisina kuin ne ovat muutettuina,
14 v platném znění,
15 kako je izmijenjeno amandmanima,
16 és módosításaik rendelkezéseit,
17 z późniejszymi zmianami,
18 cu amendamentele respective,
19 kakor je bilo spremenjeno,
20 koos muudatustega,
21 с техните изменения,
22 ir jos tolesnes redakcijas,
23 ar grozījumiem,
24 v poslednom platnom vydaní,
25 değiştirildiği şekliyle,

EN 60335-2-40,

01 following the provisions of:
02 gemäß den Bestimmungen in:
03 conformément aux dispositions de:
04 volgens de bepalingen van:
05 siguiendo las disposiciones de:
06 secondo le disposizioni di:
07 σύμφωνα με τις προβλέψεις των:
08 seguindo as disposições de:
09 в соответствии с положениями:
10 under iagttagelse af:
11 enligt bestämmelserna för:
12 i henhold til bestemmelsene i:
13 noudattaen säännöksiä:
14 za dodržení ustanovení:
15 prema odredbama:
16 követi a(z):
17 zgodnie z postanowieniami:
18 urmând prevederile:
19 v skladu z določbami:
20 vastavalt nõuetele:
21 следвайки клаузите на:
22 vadovaujantis šio dokumento nuostatomis:
23 atbilstoši šādu standartu prasībām:
24 nasledovnými ustanoveniami:
25 şu standartların hükümlerine:

01 Note* as set out in **<A>** and judged positively by **<B>** according to the **Certificate <C>**.
02 Hinweis* wie in **<A>** aufgeführt und von **<B>** positiv beurteilt gemäß **Zertifikat <C>**.
03 Remarque* telles que définies dans **<A>** et évaluées positivement par **<B>** conformément au **Certificat <C>**.
04 Bemerk* zoals uiteengezet in **<A>** en positief beoordeeld door **<B>** overeenkomstig het **Certificaat <C>**.
05 Nota* tal como se establece en **<A>** y valorado positivamente por **<B>** de acuerdo con el **Certificado <C>**.
06 Nota* come delineato in **<A>** e giudicato positivamente da **<B>** ai sensi del **Certificato <C>**.
07 Σημείωση* όπως ορίζεται στο **<A>** και κρίνεται θετικά από τον **<B>** σύμφωνα με το **Πιστοποιητικό <C>**.
08 Nota* conforme estabelecido em **<A>** e avaliado positivamente por **<B>** de acordo com o **Certificado <C>**.
09 Примечание* как указано в **<A>** и подтверждено **<B>** согласно Свидетельству **<C>**.
10 Bemærk* Som anført i **<A>** og positivt vurderet af **<B>** i henhold til **Certifikat <C>**.
11 Information* som anges i **<A>** och godkänts av **<B>** enligt **Certifikat <C>**.
12 Merk* som det fremkommer i **<A>** og vurdert positivt av **<B>** i henhold til **Sertifikatet <C>**.
13 Huom* sellaisina kuin ne on esitetty asiakirjassa **<A>** ja jotka **<B>** on hyväksynyt **Sertifikaatin <C>** mukaisesti.
14 Poznámka* jak bylo uvedeno v **<A>** a pozitivně zjištěno **<B>** v souladu s **Osvědčením <C>**.
15 Napomena* kako je izloženo u **<A>** i pozitivno ocijenjeno od **<B>** prema **Certifikatu <C>**.
16 Megjegyzés* a(z) **<A>** alapján, a(z) **<B>** igazolta a megfelelést, a(z) **<C>** **tanúsítvány** szerint.
17 Uwaga* zgodnie z dokumentacją **<A>**, pozytywną opinią **<B>** i **Świadectwem <C>**.
18 Notă* așa cum se prevede în **<A>** și apreciat pozitiv de **<B>** conform **Certificatului <C>**.
19 Opomba* Kot je določeno v **<A>** in je prejelo pozitivno oceno **<B>** v skladu s **Certifikatom <C>**.
20 Märkus* Mis on sätestatud dokumendis **<A>** ja hinnatud vastuvõetuks dokumendis **<B>**, vastavalt **Sertifikaadile <C>**.
21 Забележка* както е изложено в **<A>** и оценено положително от **<B>** съгласно **Сертификата <C>**.
22 Pastaba* kaip nurodyta **<A>** ir teigiamai nuspręsta pagal **<B>**, vadovaujantis **Sertifikatu <C>**.
23 Piezīmes* kā norādīts **<A>** un pozitīvi novērtēts **<B>** saskaņā ar **Sertifikātu <C>**.
24 Poznámka* ako bolo stanovené v **<A>** a kladne posúdené **<B>** podľa **Osvedčenia <C>**.
25 Not* **<A>**'de belirtildiği ve **<C>** **Sertifikasına** göre **<B>** tarafından olumlu görüş bildirildiği üzere.

<A>	DAIKIN.TCF.032E23/11-2022
<B>	DEKRA (NB0344)
<C>	2159619.0551-EMC

01 DICz*** is authorised to compile the Technical Construction File.
02 DICz*** hat die Berechtigung die Technische Konstruktionsakte zusammenzustellen.
03 DICz*** est autorisé à compiler le Dossier de Construction Technique.
04 DICz*** is bevoegd om het Technisch Constructiedossier samen te stellen.
05 DICz*** está autorizado a compilar el Archivo de Construcción Técnica.
06 DICz*** è autorizzata a redigere il File Tecnico di Costruzione.
07 Η DICz*** είναι εξουσιοδοτημένη να συντάξει τον Τεχνικό φάκελο κατασκευής.
08 A DICz*** está autorizada a compilar a documentação técnica de fabrico.
09 Компания DICz*** уполномочена составить Комплект технической документации.
10 DICz*** er autoriseret til at udarbejde de tekniske konstruktionsdata.
11 DICz*** är bemyndigade att sammanställa den tekniska konstruktionsfilen.
12 DICz*** har tillatelse til å kompilere den Tekniske konstruksjonsfilen.
13 DICz*** on valtuutettu laatimaan Teknisen asiakirjan.
14 Společnost DICz*** má oprávnění ke kompilaci souboru technické konstrukce.
15 DICz*** je ovlašten za izradu Datoteke o tehničkoj konstrukciji.
16 A DICz*** jogosult a műszaki konstrukciós dokumentáció összeállítására.
17 DICz*** ma upoważnienie do zbierania i opracowywania dokumentacji konstrukcyjnej.
18 DICz*** este autorizat să compileze Dosarul tehnic de construcție.
19 DICz*** je pooblaščen za sestavo datoteke s tehnično mapo.
20 DICz*** on volitatud koostama tehnilist dokumentatsiooni.
21 DICz*** е оторизирана да състави Акта за техническа конструкция.
22 DICz*** yra įgaliota sudaryti šį techninės konstrukcijos failą.
23 DICz*** ir autorizēts sastādīt tehnisko dokumentāciju.
24 Spoločnosť DICz*** je oprávnená vytvoriť súbor technickej konštrukcie.
25 DICz*** Teknik Yapı Dosyasını derlemeye yetkilidir.

***DICz = Daikin Industries Czech Republic s.r.o.

DAIKIN

Yasuto Hiraoka
Managing Director
Pilsen, 1st of November 2022

DAIKIN INDUSTRIES CZECH REPUBLIC s.r.o.
U Nové Hospody 1155/1, 301 00 Plzeň Skvrňany, Czech Republic

4P710994-1

EU – Safety declaration of conformity
EU – Sicherheits-Konformitätserklärung
UE – Déclaration de conformité de sécurité
EU – Conformiteitsverklaring veiligheid
UE – Declaración de conformidad sobre seguridad
UE – Dichiarazione di conformità in materia di sicurezza
EE – Δήλωση συμμόρφωσης για την ασφάλεια
UE – Declaração de conformidade relativa à segurança
ЕС – Заявление о соответствии требованиям по безопасности
EU – Sikkerheds-overensstemmelseserklæring
EU – Konformitetsdeklaration för säkerhet
EU – Samsvarserklæring for sikkerhet
EU – Turvallisuuden vaatimustenmukaisuusvakuutus
EU – Bezpečnostní prohlášení o shodě
EU – Izjava o sukladnosti za sigurnost
EU – Biztonsági megfelelőségi nyilatkozat
UE – Deklaracja zgodności z wymogami bezpieczeństwa
UE – Declarație de conformitate de siguranță
EU – Varnostna izjava o skladnosti
EÜ – Ohutuse vastavusdeklaratsioon
EC – Декларация за съответствие за безопасност
ES – Drošības atbilstības deklarācija
EÚ – Vyhlásenie o zhode Bezpečnosť
AB – Güvenlik uygunluk beyanı

Daikon Industries Czech Republic s.r.o.

01 (GB) declares under its sole responsibility that the products to which this declaration relates:
02 (D) erklärt in alleinige Verantwortung, dass die Produkte, auf die sich diese Erklärung bezieht:
03 (F) déclare sous sa seule responsabilité que les produits visés par la présente déclaration:
04 (NL) verklaart hierbij op eigen verantwoordelijkheid dat de producten waarop deze verklaring betrekking heeft:
05 (E) declara bajo su única responsabilidad que los productos a los que hace referencia esta declaración:
06 (I) dichiara sotto la propria responsabilità che i prodotti a cui è riferita questa dichiarazione:
07 (GR) δηλώνει βάσει της αποκλειστικής της ευθύνης ότι τα προϊόντα στα οποία αναφέρεται η παρούσα δήλωση:
08 (P) declara sob sua exclusiva responsabilidade que os produtos a que esta declaração se refere:
09 (RUS) заявляет, исключительно под свою ответственность, что продукция, к которой относится настоящее заявление:
10 (DK) erklærer som eneansvarlig, at produkterne, som er omfattet af denne erklæring:
11 (S) deklarerar i egenskap av huvudansvarig, att produkterna som berörs av denna deklaration innebär att:
12 (N) erklærer et fullstendig ansvar for at produktene som er underlagt denne erklæringen:
13 (FIN) ilmoittaa yksinomaan omalla vastuullaan, että tämän ilmoituksen tarkoittamat tuotteet:
14 (CZ) prohlašuje na svou plnou odpovědnost, že výrobky, ke kterým se toto prohlášení vztahuje:
15 (HR) izjavljuje pod isključivo vlastitom odgovornošću da su proizvodi na koje se ova izjava odnosi:
16 (H) teljes felelőssége tudatában kijelenti, hogy a termékek, melyekre e nyilatkozat vonatkozik:
17 (PL) deklaruje na własną wyłączną odpowiedzialność, że produkty, których ta deklaracja dotyczy:
18 (RO) declară pe proprie răspundere că produsele la care se referă această declarație:
19 (SLO) z vso odgovornostjo izjavlja, da so izdelki, na katere se izjava nanaša:
20 (EST) kinnitab oma vastutusel, et tooted, mille kohta käesolev deklaratsioon kehtib:
21 (BG) декларира на своя отговорност, че продуктите, за които се отнася тази декларация:
22 (LT) savo išskirtine atsakomybe pareiškia, kad gaminiai, kuriems ši deklaracija taikoma:
23 (LV) ar pilnu atbildību apliecina, ka izstrādājumi, uz kuru attiecas šī deklarācija:
24 (SK) vyhlasuje na vlastnú zodpovednosť, že výrobky, na ktoré sa vzťahuje toto vyhlásenie:
25 (TR) tek sorumluluğu kendisine ait olmak üzere, bu beyanın ilgili olduğu ürünlerin:

2MXM50A2V1B9, 3MXM40A2V1B9,

01 are in conformity with the following directive(s) or regulation(s), provided that the products are used in accordance with our instructions:
02 folgender/n Richtlinie/n oder Vorschrift/en entsprechen, vorausgesetzt, dass diese gemäß unseren Instruktionen verwendet werden:
03 sont conformes à la/aux directive(s) ou règlement(s) suivant(s), à condition que les produits soient utilisés conformément à nos instructions:
04 in overeenstemming zijn met de volgende richtlijn(en) of verordening(en), op voorwaarde dat de producten worden gebruikt overeenkomstig onze instructies:
05 están en conformidad con la(s) siguiente(s) directiva(s) o reglamento(s), siempre que se utilicen de acuerdo con nuestras instrucciones:
06 sono conformi alle direttive o ai regolamenti seguenti, a patto che i prodotti vengano usati in conformità alle nostre istruzioni:
07 συμμορφώνονται με την(ις) ακόλουθη(ες) οδηγία(ες) ή κανονισμό(ούς), υπό την προϋπόθεση ότι τα προϊόντα χρησιμοποιούνται σύμφωνα με τις οδηγίες μας:
08 estão em conformidade com a(s) seguinte(s) diretiva(s) ou regulamento(s), desde que os produtos sejam utilizados de acordo com as nossas instruções:
09 отвечает требованиям упомянутых ниже директив или нормативных документов при условии эксплуатации данной продукции в соответствии с нашими инструкциями:
10 overholder bestemmelserne i følgende direktiv(er) eller bestemmelse(r), forudsat at produkterne anvendes i overensstemmelse med vores instruktioner:
11 uppfyller följande direktiv eller föreskrift(er), under förutsättning att produkterna används i enlighet med våra instruktioner:
12 er i overensstemmelse med følgende direktiv(er) eller forskrift(er), forutsatt at produktene brukes i henhold til våre instruksjoner:
13 ovat seuraavien direktiivien tai asetusten mukaisia, edellyttäen että tuotteita käytetään ohjeidemme mukaisesti:
14 jsou ve shodě s následujícími směrnicemi nebo předpisy za předpokladu, že tyto výrobky jsou používány v souladu s našimi pokyny:
15 u skladu sa sljedećom direktivom(ma) ili odredbom(a), uz uvjet da se proizvodi koriste sukladno našim uputama:
16 megfelelnek az alábbi irányelv(ek)nek vagy egyéb szabályozás(ok)nak, ha a termékeket előírás szerint használják:
17 spełniają wymogi następujących dyrektyw lub rozporządzeń, pod warunkiem że produkty używane są zgodnie z naszymi instrukcjami:
18 sunt în conformitate cu următoarele directive sau regulamente, cu condiția ca produsele să fie utilizate în conformitate cu instrucțiunile noastre:
19 v skladu z naslednjo direktivo(-ami) ali predpisom(-i) pod pogojem, da se izdelki uporabljajo v skladu z našimi navodili:
20 vastavad järgmise (järgmiste) direktiiv(de) ja määruse (määruste) nõuetele, tingimusel, et neid kasutatakse vastavuses meie juhistele:
21 са в съответствие със следната директива(и) или регламент(и), при условие че продуктите се използват в съответствие с нашите инструкции:
22 atitinka toliau nurodytas direktyvas arba reglamentus, su sąlyga, kad gaminiai bus eksploatuojami laikantis mūsų instrukcijų:
23 atbilst šādām direktīvām vai regulām, ja vien šie izstrādājumi tiek lietoti saskaņā ar mūsu instrukcijām:
24 sú v zhode s nasledujúcou(imi) smernicou(ami) alebo predpisom(mi) za predpokladu, že sa výrobky používajú v zhode s našimi pokynmi:
25 talimatlarımız doğrultusunda kullanılması koşuluyla aşağıdaki direktife/direktiflere veya yönetmeliğe/yönetmeliklere uygun olduğunu beyan eder:

Pressure Equipment 2014/68/EU**
Machinery 2006/42/EC***
Low Voltage 2014/35/EU
Electromagnetic Compatibility 2014/30/EU*

01 as amended,
02 in der jeweils gültigen Fassung,
03 telles que modifiées,
04 zoals gewijzigd,
05 en su forma enmendada,
06 e successive modifiche,
07 όπως έχουν τροποποιηθεί,
08 conforme emendado,
09 в действующей редакции,
10 som tilføjet,
11 med tillägg,
12 med foretatte endringer,
13 sellaisina kuin ne ovat muutettuina,
14 v platném znění,
15 kako je izmijenjeno amandmanima,
16 és módosításaik rendelkezéseit,
17 z późniejszymi zmianami,
18 cu amendamentele respective,
19 kakor je bilo spremenjeno,
20 koos muudatustega,
21 с техните изменения,
22 ir jos tolesnes redakcijas,
23 ar grozījumiem,
24 v poslednom platnom vydaní,
25 değiştirildiği şekliyle,

01 following the provisions of:
02 gemäß den Bestimmungen in:
03 conformément aux dispositions de:
04 volgens de bepalingen van:
05 siguiendo las disposiciones de:
06 secondo le disposizioni di:
07 σύμφωνα με τις προβλέψεις των:
08 seguindo as disposições de:
09 в соответствии с положениями:
10 under iagttagelse af:
11 enligt bestämmelserna för:
12 i henhold til bestemmelsene i:
13 noudattaen säännöksiä:
14 za dodržení ustanovení:
15 prema odredbama:
16 követi a(z):
17 zgodnie z postanowieniami:
18 urmând prevederile:
19 v skladu z določbami:
20 vastavalt nõuetele:
21 следвайки клаузите на:
22 vadovaujantis šio dokumento nuostatomis:
23 atbilstoši šādu standartu prasībām:
24 nasledovnými ustanoveniami:
25 şu standartların hükümlerine:

EN 60335-2-40,

01 * as set out in <A> and judged positively by <B> according to the **Certificate** <C>.
** as set out in the Technical Construction File <D> and judged positively by <E> (Applied module <F>). <G>. Risk category <H>. Also refer to next page.
02 * wie in <A> aufgeführt und von <B> positiv beurteilt gemäß **Zertifikat** <C>.
** wie in der Technischen Konstruktionsakte <D> aufgeführt und von <E> (Angewandtes Modul <F>) positiv ausgezeichnet. <G>. Risikoart <H>. Siehe auch nächste Seite.
03 * tel que défini dans <A> et évalué positivement par <B> conformément au **Certificat** <C>.
** tel que stipulé dans le Fichier de Construction Technique <D> et jugé positivement par <E> (Module appliqué <F>). <G>. Catégorie de risque <H>. Se reporter également à la page suivante.
04 * zoals vermeld in <A> en positief beoordeeld door <B> overeenkomstig **Certificaat** <C>.
** zoals vermeld in het Technisch Constructiedossier <D> en in orde bevonden door <E> (Toegepaste module <F>). <G>. Risicocategorie <H>. Zie ook de volgende pagina.
05 * como se establece en <A> y es valorado positivamente por <B> de acuerdo con el **Certificado** <C>.
** tal como se expone en el Archivo de Construcción Técnica <D> y juzgado positivamente por <E> (Modulo aplicado <F>). <G>. Categoría de riesgo <H>. Consulte también la siguiente página.
06 * delineato nel <A> e giudicato positivamente da <B> secondo il **Certificato** <C>.
** delineato nel File Tecnico di Costruzione <D> e giudicato positivamente da <E> (Modulo <F> applicato). <G>. Categoria di rischio <H>. Fare riferimento anche alla pagina successiva.
07 * όπως καθορίζεται στο <A> και κρίνεται θετικά από το <B> σύμφωνα με το **Πιστοποιητικό** <C>.
** όπως προσδιορίζεται στο Αρχείο Τεχνικής Κατασκευής <D> και κρίνεται θετικά από το <E> (Χρησιμοποιούμενη υπομονάδα <F>). <G>. Κατηγορία επικινδυνότητας <H>. Ανατρέξτε επίσης στην επόμενη σελίδα.
08 * tal como estabelecido em <A> e com o parecer positivo de <B> de acordo com o **Certificado** <C>.
** tal como estabelecido no Ficheiro Técnico de Construção <D> e com o parecer positivo de <E> (Módulo aplicado <F>). <G>. Categoria de risco <H>. Consultar também a página seguinte.
09 * как указано в <A> и в соответствии с положительным решением <B> согласно **Свидетельству** <C>.
** как указано в Досье технического топкования <D> и в соответствии с положительным решением <E> (Прикладной модуль <F>). <G>. Категория риска <H>. Также смотрите следующую страницу.
10 * som anført i <A> og positivt vurderet af <B> i henhold til **Certifikat** <C>.
** som anført i den Tekniske Konstruktionsfil <D> og positivt vurderet af <E> (Anvendt modul <F>). <G>. Risikoklasse <H>. Se også næste side.
11 * enligt <A> och godkänts av <B> enligt **Certifikatet** <C>.
** i enlighet med den Tekniska Konstruktionsfilen <D> som positivt intygats av <E> (Fastsatt modul <F>). <G>. Riskkategori <H>. Se även nästa sida.
12 * som det fremkommer i <A> og gjennom positiv bedømmelse av <B> ifølge **Sertifikat** <C>.
** som det fremkommer i den Tekniske Konstruksjonsfilen <D> og gjennom positiv bedømmelse av <E> (Anvendt modul <F>). <G>. Risikokategori <H>. Se også neste side.
13 * jotka on esitetty asiakirjassa <A> ja jotka <B> on hyväksynyt **Sertifikaatin** <C> mukaisesti.
** jotka on esitetty Teknisessä Asiakirjassa <D> ja jotka <E> on hyväksynyt (Sovellettu moduli <F>). <G>. Vaaraluokka <H>. Katso myös seuraava sivu.
14 * jak bylo uvedeno v <A> a pozitivně zjištěno <B> v souladu s **osvědčením** <C>.
** jak bylo uvedeno v souboru technické konstrukce <D> a pozitivně zjištěno <E> (použitý modul <F>). <G>. Kategorie rizik <H>. Viz také následující strana.
15 * kako je izloženo u <A> i pozitivno ocijenjeno od strane <B> prema **Certifikatu** <C>.
** kako je izloženo u Datoteci o tehničkoj konstrukciji <D> i pozitivno ocijenjeno od strane <E> (Primijenjen modul <F>). <G>. Kategorija opasnosti <H>. Također pogledajte na slijedećoj stranici.
16 * a(z) <A> alapján, a(z) <B> igazolta a megfelelést, a(z) <C> **tanúsítvány** szerint.
** a(z) <D> műszaki konstrukciós dokumentáció alapján, a(z) <E> igazolta a megfelelést (alkalmazott modul: <F>). <G>. Veszélyességi kategória <H>. Lásd még a következő oldalon.
17 * zgodnie z dokumentacją <A>, pozytywną opinią <B> i **Świadectwem** <C>.
** zgodnie z archiwalną dokumentacją konstrukcyjną <D> i pozytywną opinią <E> (Zastosowany moduł <F>). <G>. Kategoria zagrożenia <H>. Patrz także następna strona.
18 * așa cum este stabilit în <A> și apreciat pozitiv de <B> în conformitate cu **Certificatul** <C>.
** conform celor stabilite în Dosarul tehnic de construcție <D> și apreciate pozitiv de <E> (Modul aplicat <F>). <G>. Categorie de risc <H>. Consultați de asemenea pagina următoare.
19 * kot je določeno v <A> in odobreno s strani <B> v skladu s **certifikatom** <C>.
** kot je določeno v tehnični mapi <D> in odobreno s strani <E> (Uporabljen modul <F>). <G>. Kategorija tveganja <H>. Glejte tudi na naslednji strani.
20 * nagu on näidatud dokumendis <A> ja heaks kiidetud <B> järgi vastavalt **sertifikaadile** <C>.
** nagu on näidatud tehnilises dokumentatsioonis <D> ja heaks kiidetud <E> järgi (lisamoodul <F>). <G>. Riskikategooria <H>. Vaadake ka järgmist lehekülge.
21 * както е изложено в <A> и оценено положително от <B> съгласно **Сертификата** <C>.
** както е заложено в Акта за техническа конструкция <D> и оценено положително от <E> (Приложен модул <F>). <G>. Категория риск <H>. Вижте също на следващата страница.
22 * kaip nustatyta <A> ir kaip teigiamai nuspręsta <B> pagal **Sertifikatą** <C>.
** kaip nurodyta Techninėje konstrukcijos byloje <D> ir patvirtinta <E> (taikomas modulis <F>). <G>. Rizikos kategorija <H>. Taip pat žiūrėkite ir kitą puslapį.
23 * kā norādīts <A> un atbilstoši <B> pozitīvajam vērtējumam saskaņā ar **sertifikātu** <C>.
** kā noteikts tehniskajā dokumentācijā <D>, atbilstoši <E> pozitīvajam lēmumam (piekritīgā sadaļa: <F>). <G>. Riska kategorija <H>. Skat. arī nākošo lappusi.
24 * ako bolo uvedené v <A> a pozitívne zistené <B> v súlade s **osvedčením** <C>.
** ako je to stanovené v Súbore technickej konštrukcie <D> a kladne posúdené <E> (Aplikovaný modul <F>). <G>. Kategória nebezpečia <H>. Viď tiež nasledovnú stranu.
25 * <A>'da belirtildiği gibi ve <C> **Sertifikasına** göre <B> tarafından olumlu olarak değerlendirildiği gibi.
** <D> Teknik Yapı Dosyasında belirtildiği gibi ve <E> tarafından olumlu olarak (Uygulanan modül <F>) değerlendirilmiştir. <G>. Risk kategorisi <H>. Ayrıca bir sonraki sayfaya bakın.

<A>	DAIKIN.TCF.032E23/11-2022
<B>	DEKRA (NB0344)
<C>	2159619.0551-EMC
<D>	DAIKIN.TCF.PED.0146B
<E>	VINÇOTTE nv (NB0026)
<F>	D1
<G>	—
<H>	II

01*** DICz# is authorised to compile the Technical Construction File.
02*** DICz# hat die Berechtigung die Technische Konstruktionsakte zusammenzustellen.
03*** DICz# est autorisé à compiler le Dossier de Construction Technique.
04*** DICz# is bevoegd om het Technisch Constructiedossier samen te stellen.
05*** DICz# está autorizado a compilar el Archivo de Construcción Técnica.
06*** DICz# è autorizzata a redigere il File Tecnico di Costruzione.
07*** Η DICz# είναι εξουσιοδοτημένη να συντάξει τον Τεχνικό φάκελο κατασκευής.
08*** A DICz# está autorizada a compilar a documentação técnica de fabrico.
09*** Компания DICz# уполномочена составить Комплект технической документации.
10*** DICz# er autoriseret til at udarbejde de tekniske konstruktionsdata.
11*** DICz# är bemyndigade att sammanställa den tekniska konstruktionsfilen.
12*** DICz# har tillatelse til å kompilere den Tekniske konstruksjonsfilen.
13*** DICz# on valtuutettu laatimaan Teknisen asiakirjan.
14*** Společnost DICz# má oprávnění ke kompilaci souboru technické konstrukce.
15*** DICz# je ovlašten za izradu Datoteke o tehničkoj konstrukciji.
16*** A DICz# jogosult a műszaki konstrukciós dokumentáció összeállítására.
17*** DICz# ma upoważnienie do zbierania i opracowywania dokumentacji konstrukcyjnej.
18*** DICz# este autorizat să compileze Dosarul tehnic de construcție.
19*** DICz# je pooblaščen za sestavo datoteke s tehnično mapo.
20*** DICz# on volitatud koostama tehnilist dokumentatsiooni.
21*** DICz# е оторизирана да състави Акта за техническа конструкция.
22*** DICz# yra įgaliota sudaryti šį techninės konstrukcijos failą.
23*** DICz# ir autorizēts sastādīt tehnisko dokumentāciju.
24*** Spoločnosť DICz# je oprávnená vytvoriť súbor technickej konštrukcie.
25*** DICz# Teknik Yapı Dosyasını derlemeye yetkilidir.

4P710996-1

#DICz = Daikin Industries Czech Republic s.r.o.

EU – Safety declaration of conformity
EU – Sicherheits-Konformitätserklärung
UE – Déclaration de conformité de sécurité
EU – Conformiteitsverklaring veiligheid

UE – Declaración de conformidad sobre seguridad
UE – Dichiarazione di conformità in materia di sicurezza
EE – Δήλωση συμμόρφωσης για την ασφάλεια
UE – Declaração de conformidade relativa à segurança

EC – Заявление о соответствии требованиям по безопасности
EU – Sikkerheds-overensstemmelseserklæring
EU – Konformitetsdeklaration för säkerhet

EU – Samsvarserklæring for sikkerhet
EU – Turvallisuuden vaatimustenmukaisuusvakuutus
EU – Bezpečnostní prohlášení o shodě

EU – Izjava o sukladnosti za sigurnost
EU – Biztonsági megfelelőségi nyilatkozat
UE – Deklaracja zgodności z wymogami bezpieczeństwa
UE – Declarație de conformitate de siguranță

EU – Varnostna izjava o skladnosti
EÜ – Ohutuse vastavusdeklaratsioon
EC – Декларация за съответствие за безопасност

EC – Декларация за съответствие за безопасност
ES – Drošības atbilstības deklarācija
EÚ – Vyhlásenie o zhode Bezpečnosť
AB – Güvenlik uygunluk beyanı

01 (GB) continuation of previous page:
02 (D) Fortsetzung der vorherigen Seite:
03 (F) suite de la page précédente:
04 (NL) vervolg van vorige pagina:
05 (E) continuación de la página anterior:
06 (I) continua dalla pagina precedente:
07 (GR) συνέχεια από την προηγούμενη σελίδα:
08 (P) continuação da página anterior:
09 (RUS) продолжение предыдущей страницы:
10 (DK) fortsat fra forrige side:
11 (S) fortsättning från föregående sida:
12 (N) fortsettelse fra forrige side:
13 (FIN) jatkoa edelliseltä sivulta:
14 (CZ) pokračování z předchozí strany:
15 (HR) nastavak s prethodne stranice:
16 (H) folytatás az előző oldalról:
17 (PL) ciąg dalszy z poprzedniej strony:
18 (RO) continuarea paginii anterioare:
19 (SLO) nadaljevanje s prejšnje strani:
20 (EST) eelmise lehekülje järg:
21 (BG) продължение от предходната страница:
22 (LT) ankstesnio puslapio tęsinys:
23 (LV) iepriekšējās lappuses turpinājums:
24 (SK) pokračovanie z predchádzajúcej strany:
25 (TR) önceki sayfadan devam:

01 Design Specifications of the products to which this declaration relates:
02 Konstruktionsspezifikationen der Produkte, auf die sich diese Erklärung bezieht:
03 Spécifications de conception des produits auxquels se rapporte cette déclaration:
04 Ontwerpspecificaties van de producten waarop deze verklaring betrekking heeft:
05 Especificaciones de diseño de los productos a los cuales hace referencia esta declaración:
06 Specifiche di progetto dei prodotti cui fa riferimento la presente dichiarazione:
07 Προδιαγραφές σχεδιασμού των προϊόντων με τα οποία σχετίζεται η δήλωση:
08 As especificações de projeto dos produtos a que esta declaração se aplica:
09 Проектныехарактеристикипродукции, ккоторойотноситсянастоящеезаявление:
10 Typespecifikationer for de produkter, som denne erklæring vedrører:
11 Designspecifikationer för de produkter som denna deklaration gäller:
12 Konstruksjonsspesifikasjoner for produktene som er underlagt denne erklæringen:
13 Tätä ilmoitusta koskevien tuotteiden rakennemäärittely:
14 Specifikace konstrukce výrobků, ke kterým se vztahuje toto prohlášení:
15 Specifikacije dizajna za proizvode na koje se ova izjava odnosi:
16 A jelen nyilatkozat tárgyát képező termékek tervezési jellemzői:
17 Specyfikacje konstrukcyjne produktów, których dotyczy deklaracja:
18 Specificațiile de proiectare ale produselor la care se referă această declarație:
19 Specifikacije tehničnega načrta za izdelke, na katere se nanaša ta deklaracija:
20 Tooted, mille kohta käesolev deklaratsioon kehtib:
21 Проектниспецификациинапродуктите, закоитосеотнасядекларацията:
22 Toliau nurodytos gaminių dizaino specifikacijos, su kuriomis susieta ši deklaracija:
23 Šis deklarācijas aptverto izstrādājumu specifikācijas:
24 Konštrukčné špecifikácie výrobkov, ktorých sa týka toto vyhlásenie:
25 Bu beyanın ilgili olduğu ürünlerin Tasarım Özellikleri:

01 · Maximum allowable pressure (PS): <K> (bar)
· Minimum/maximum allowable temperature (TS*):
* TSmin: Minimum temperature at low pressure side: <L> (°C)
* TSmax: Saturated temperature corresponding with the maximum allowable pressure (PS): <M> (°C)
· Refrigerant: <N>
· Setting of pressure safety device: <P> (bar)
· Manufacturing number and manufacturing year: refer to model nameplate

02 · Maximal zulässiger Druck (PS): <K> (Bar)
· Minimal/maximal zulässige Temperatur (TS*):
* TSmin: Mindesttemperatur auf der Niederdruckseite: <L> (°C)
* TSmax: Sättigungstemperatur die dem maximal zulässigen Druck (PS) entspricht: <M> (°C)
· Kältemittel: <N>
· Einstellung der Druck-Schutzvorrichtung: <P> (Bar)
· Herstellungsnummer und Herstellungsjahr: siehe Typenschild des Modells

03 · Pression maximale admise (PS): <K> (bar)
· Température minimum/maximum admise (TS*):
* TSmin: température minimum côté basse pression: <L> (°C)
* TSmax: température saturée correspondant à la pression maximale admise (PS): <M> (°C)
· Réfrigérant: <N>
· Réglage du dispositif de sécurité de pression: <P> (bar)
· Numéro de fabrication et année de fabrication: se reporter à la plaquette signalétique du modèle

04 · Maximaal toelaatbare druk (PS): <K> (bar)
· Minimaal/maximaal toelaatbare temperatuur (TS*):
* TSmin: Minimumtemperatuur aan lagedrukzijde: <L> (°C)
* TSmax: Verzadigde temperatuur die overeenstemt met de maximaal toelaatbare druk (PS): <M> (°C)
· Koelmiddel: <N>
· Instelling van drukbeveiliging: <P> (bar)
· Fabricagenummer en fabricagejaar: zie naamplaat model

05 · Presión máxima admisible (PS): <K> (bar)
· Temperatura mínima/máxima admisible (TS*):
* TSmin: Temperatura mínima en el lado de baja presión: <L> (°C)
* TSmax: Temperatura saturada correspondiente a la presión máxima admisible (PS): <M> (°C)
· Refrigerante: <N>
· Ajuste del presostato de seguridad: <P> (bar)
· Número de fabricación y año de fabricación: consulte la placa de especificaciones técnicas del modelo

06 · Pressione massima consentita (PS): <K> (bar)
· Temperatura minima/massima consentita (TS*):
* TSmin: temperatura minima nel lato di bassa pressione: <L> (°C)
* TSmax: temperatura satura corrispondente alla pressione massima consentita (PS): <M> (°C)
· Refrigerante: <N>
· Impostazione del dispositivo di controllo della pressione: <P> (bar)
· Numero di serie e anno di produzione: fare riferimento alla targhetta del modello

07 · Μέγιστη επιτρεπόμενη πίεση (PS): <K> (bar)
· Ελάχιστη/μέγιστη επιτρεπόμενη θερμοκρασία (TS*):
* TSmin: Ελάχιστη θερμοκρασία για την πλευρά χαμηλής πίεσης: <L> (°C)
* TSmax: Κορεσμένη θερμοκρασία που αντιστοιχεί με τη μέγιστη επιτρεπόμενη πίεση (PS): <M> (°C)
· Ψυκτικό: <N>
· Ρύθμιση της διάταξης ασφάλειας πίεσης: <P> (bar)
· Αριθμός κατασκευής και έτος κατασκευής: ανατρέξτε στην πινακίδα αναγνώρισης του μοντέλου

08 · Pressão máxima permitida (PS): <K> (bar)
· Temperaturas mínima e máxima permitidas (TS*):
* TSmin: Temperatura mínima em baixa pressão: <L> (°C)
* TSmax: Temperatura de saturação correspondente à pressão máxima permitida (PS): <M> (°C)
· Refrigerante: <N>
· Regulação do dispositivo de segurança da pressão: <P> (bar)
· Número e ano de fabrico: consultar a placa de especificações da unidade

09 · Максимально допустимое давление (PS): <K> (бар)
· Минимально/Максимально допустимая температура (TS*):
* TSmin: Минимальная температура на стороне низкого давления: <L> (°C)
* TSmax: Температура кипения, соответствующая максимально допустимому давлению (PS): <M> (°C)
· Хладагент: <N>
· Настройка устройства защиты по давлению: <P> (бар)
· Заводской номер и год изготовления: смотрите паспортную табличку модели

10 · Maks. tilladt tryk (PS): <K> (bar)
· Min./maks. tilladte temperatur (TS*):
* TSmin: Min. temperatur på lavtrykssiden: <L> (°C)
* TSmax: Mættet temperatur svarende til maks. tilladte tryk (PS): <M> (°C)
· Kølemiddel: <N>
· Indstilling af tryksikringsudstyr: <P> (bar)
· Produktionsnummer og fremstillingsår: se modellens fabriksskilt

11 · Maximalt tillåtet tryck (PS): <K> (bar)
· Min/max tillåten temperatur (TS*):
* TSmin: Minimumtemperatur på lågtryckssidan: <L> (°C)
* TSmax: Mättnadstemperatur som motsvarar maximalt tillåtet tryck (PS): <M> (°C)
· Köldmedel: <N>
· Inställning för trycksäkerhetsenhet: <P> (bar)
· Tillverkningsnummer och tillverkningsår: se modellens namnplåt

12 · Maksimalt tillatt trykk (PS): <K> (bar)
· Minimalt/maksimalt tillatt temperatur (TS*):
* TSmin: Minimumstemperatur på lavtrykksiden: <L> (°C)
* TSmax: Metningstemperatur i samsvar med maksimalt tillatt trykk (PS): <M> (°C)
· Kjølemedium: <N>
· Innstilling av sikkerhetsanordning for trykk: <P> (bar)
· Produksjonsnummer og produksjonsår: se modellens merkeplate

13 · Suurin sallittu paine (PS): <K> (bar)
· Pienin/suurin sallittu lämpötila (TS*):
* TSmin: Alhaisin matalapainepuolen lämpötila: <L> (°C)
* TSmax: Suurinta sallittua painetta (PS) vastaava kylläistyslämpötila: <M> (°C)
· Kylmäaine: <N>
· Varmuuspainelaitteen asetus: <P> (bar)
· Valmistusnumero ja valmistusvuosi: katso mallin nimikilpi

14 · Maximální přípustný tlak (PS): <K> (bar)
· Minimální/maximální přípustná teplota (TS*):
* TSmin: Minimální teplota na nízkotlaké straně: <L> (°C)
* TSmax: Saturovaná teplota odpovídající maximálnímu přípustnému tlaku (PS): <M> (°C)
· Chladivo: <N>
· Nastavení bezpečnostního tlakového zařízení: <P> (bar)
· Výrobní číslo a rok výroby: viz typový štítek modelu

15 · Najveći dopušten tlak (PS): <K> (bar)
· Najniža/najviša dopuštena temperatura (TS*):
* TSmin: Najniža temperatura u području niskog tlaka: <L> (°C)
* TSmax: Standardna temperatura koja odgovara najvećem dopuštenom tlaku (PS): <M> (°C)
· Rashladno sredstvo: <N>
· Postavke sigurnosne naprave za tlak: <P> (bar)
· Proizvodni broj i godina proizvodnje: pogledajte natpisnu pločicu modela

16 · Legnagyobb megengedhető nyomás (PS): <K> (bar)
· Legkisebb/legnagyobb megengedhető hőmérséklet (TS*):
* TSmin: Legkisebb megengedhető hőmérséklet a kis nyomású oldalon: <L> (°C)
* TSmax: A legnagyobb megengedhető nyomásnak (PS) megfelelő telítettségi hőmérséklet: <M> (°C)
· Hűtőközeg: <N>
· A túlnyomás-kapcsoló beállítása: <P> (bar)
· Gyártási szám és gyártási év: lásd a berendezés adattábláján

17 · Maksymalne dopuszczalne ciśnienie (PS): <K> (bar)
· Minimalna/maksymalna dopuszczalna temperatura (TS*):
* TSmin: Minimalna temperatura po stronie niskociśnieniowej: <L> (°C)
* TSmax: Temperatura nasycenia odpowiadająca maksymalnemu dopuszczalnemu ciśnieniu (PS): <M> (°C)
· Czynnik chłodniczy: <N>
· Nastawa ciśnieniowego urządzenia bezpieczeństwa: <P> (bar)
· Numer fabryczny oraz rok produkcji: patrz tabliczka znamionowa modelu

18 · Presiune maximă admisibilă (PS): <K> (bar)
· Temperatură minimă/maximă admisibilă (TS*):
* TSmin: Temperatură minimă pe partea de presiune joasă: <L> (°C)
* TSmax: Temperatură de saturație corespunzând presiunii maxime admisibile (PS): <M> (°C)
· Agent frigorific: <N>
· Reglarea dispozitivului de siguranță pentru presiune: <P> (bar)
· Numărul de fabricație și anul de fabricație: consultați placa de identificare a modelului

19 · Maksimalni dovoljeni tlak (PS): <K> (bar)
· Minimalna/maksimalna dovoljena temperatura (TS*):
* TSmin: Minimalna temperatura na nizkotlačni strani: <L> (°C)
* TSmax: Nasičena temperatura, ki ustreza maksimalnemu dovoljenemu tlaku (PS): <M> (°C)
· Hladivo: <N>
· Nastavljanje varnostne naprave za tlak: <P> (bar)
· Tovarniška številka in leto proizvodnje: glejte napisno ploščico

20 · Maksimaalne lubatud surve (PS): <K> (bar)
· Minimaalne/maksimaalne lubatud temperatuur (TS*):
* TSmin: Minimaalne temperatuur madalsurve küljel: <L> (°C)
* TSmax: Maksimaalsele lubatud survele (PS) vastav küllastunud temperatuur: <M> (°C)
· Jahutusaine: <N>
· Surve turvaseadme seadistus: <P> (bar)
· Tootmisnumber ja tootmisaasta: vaadake mudeli andmeplaati

21 · Максимално допустимо налягане (PS): <K> (bar)
· Минимално/максимално допустима температура (TS*):
* TSmin: Минимална температура от страната на ниското налягане: <L> (°C)
* TSmax: Температура на насищане, съответстваща на максимално допустимото налягане (PS): <M> (°C)
· Охладител: <N>
· Настройка на предпазното устройство за налягане: <P> (bar)
· Фабричен номер и година на производство: вижте табелката на модела

22 · Maksimalus leistinas slėgis (PS): <K> (bar)
· Minimali/maksimali leistina temperatūra (TS*):
* TSmin: Minimali temperatūra žemo slėgio pusėje: <L> (°C)
* TSmax: Prisotinta temperatūra, atitinkamti maksimalų leistiną slėgį (PS): <M> (°C)
· Šaldymo skystis: <N>
· Apsauginio slėgio prietaiso nustatymas: <P> (bar)
· Gaminio numeris ir pagaminimo metai: žiūrėkite modelio pavadinimo plokštelę

23 · Maksimālais pieļaujamais spiediens (PS): <K> (bar)
· Minimālā/maksimālā pieļaujamā temperatūra (TS*):
* TSmin: Minimālā temperatūra zemā spiediena pusē: <L> (°C)
* TSmax: Piesātinātā temperatūra saskaņā ar maksimālo pieļaujamo spiedienu (PS): <M> (°C)
· Dzesinātājs: <N>
· Spiediena drošības ierīces iestatīšana: <P> (bar)
· Izgatavošanas numurs un izgatavošanas gads: skat. modeļa izgatavotājuzņēmuma plāksnītie

24 · Maximálny povolený tlak (PS): <K> (bar)
· Minimálna/maximálna povolená teplota (TS*):
* TSmin: Minimálna teplota na nízkotlakovej strane: <L> (°C)
* TSmax: Nasýtená teplota korešpondujúca s maximálnym povoleným tlakom (PS): <M> (°C)
· Chladivo: <N>
· Nastavenie tlakového poistného zariadenia: <P> (bar)
· Výrobné číslo a rok výroby: nájdete na výrobnom štítku modelu

25 · İzin verilen maksimum basınç (PS): <K> (bar)
· İzin verilen minimum/maksimum sıcaklık (TS*):
* TSmin: Düşük basınç tarafındaki minimum sıcaklık: <L> (°C)
* TSmax: İzin verilen maksimum basınca (PS) karşı gelen doyma sıcaklığı: <M> (°C)
· Soğutucu: <N>
· Basınç emniyet düzeninin ayarı: <P> (bar)
· İmalat numarası ve imalat yılı: modelin ünite plakasına bakın

<K>	PS	**41.7 bar**
<L>	TSmin	**–35 °C**
<M>	TSmax	**63.8 °C**
<N>		**R32**
<P>		**41.7 bar**

01 Name and address of the Notified body that judged positively on compliance with the Pressure Equipment Directive: <Q>
02 Name und Adresse der benannten Stelle, die positiv unter Einhaltung der Druckanlagen-Richtlinie urteilte: <Q>
03 Nom et adresse de l'organisme notifié qui a évalué positivement la conformité à la directive sur l'équipement de pression: <Q>
04 Naam en adres van de aangemelde instantie die positief geoordeeld heeft over de conformiteit met de Richtlijn Drukapparatuur: <Q>
05 Nombre y dirección del Organismo Notificado que juzgó positivamente el cumplimiento con la Directiva en materia de Equipos de Presión: <Q>
06 Nome e indirizzo dell'Ente riconosciuto che ha riscontrato la conformità alla Direttiva sulle apparecchiature a pressione: <Q>
07 Όνομα και διεύθυνση του Κοινοποιημένου οργανισμού που απεφάνθη θετικά για τη συμμόρφωση προς την Οδηγία Εξοπλισμών υπό Πίεση: <Q>
08 Nome e morada do organismo notificado, que avaliou favoravelmente a conformidade com a directiva sobre equipamentos pressurizados: <Q>
09 Название и адрес органа технической экспертизы, принявшего положительное решение о соответствии Директиве об оборудовании под давлением: <Q>
10 Navn og adresse på bemyndiget organ, der har foretaget en positiv bedømmelse af, at udstyret lever op til kravene i PED (Direktiv for Trykbærende Udstyr): <Q>
11 Namn och adress för det anmälda organ som godkänt uppfyllandet av tryckutrustningsdirektivet: <Q>
12 Navn på og adresse til det autoriserte organet som positivt bedømte samsvar med direktivet for trykkutstyr (Pressure Equipment Directive): <Q>
13 Sen ilmoitetun elimen nimi ja osoite, joka teki myönteisen päätöksen painelaitedirektiivin noudattamisesta: <Q>
14 Název a adresa informovaného orgánu, který vydal pozitivní posouzení shody se směrnicí o tlakových zařízeních: <Q>
15 Naziv i adresa prijavljenog tijela koje je donijelo pozitivnu prosudbu o usklađenosti sa Smjernicom za tlačnu opremu: <Q>
16 A nyomástartó berendezésekre vonatkozó irányelvnek való megfelelőséget igazoló bejelentett szervezet neve és címe: <Q>
17 Nazwa i adres Jednostki notyfikowanej, która wydała pozytywną opinię dotyczącą spełnienia wymogów Dyrektywy dot. Urządzeń Ciśnieniowych: <Q>
18 Denumirea și adresa organismului notificat care a apreciat pozitiv conformarea cu Directiva privind echipamentele sub presiune: <Q>
19 Ime in naslov organa za ugotavljanje skladnosti, ki je pozitivno ocenil združljivost z Direktivo o tlačni opremi: <Q>
20 Teavitatud organi, mis hindas Surveseadmete Direktiiviga ühilduvust positiivselt, nimi ja aadress: <Q>
21 Наименование и адрес на упълномощения орган, който се е произнесъл положително относно съвместимостта с Директивата за оборудване под налягане: <Q>
22 Atsakingos institucijos, kuri davė teigiamą sprendimą pagal slėginės įrangos direktyvą pavadinimas ir adresas: <Q>
23 Sertifikācijas institūcijas, kura ir devusi pozitīvu slēdzienu par atbilstību Spiediena Iekārtu Direktīvai, nosaukums un adrese: <Q>
24 Názov a adresa certifikačného úradu, ktorý kladne posúdil zhodu so smernicou pre tlakové zariadenia: <Q>
25 Basınçlı Teçhizat Direktifine uygunluk hususunda olumlu olarak değerlendiren Onaylanmış kuruluşun adı ve adresi: <Q>

<Q> VINÇOTTE nv
Jan Olieslagerslaan 35
1800 Vilvoorde, Belgium

DAIKIN

Yasuto Hiraoka
Managing Director
Pilsen, 1st of November 2022

DAIKIN INDUSTRIES CZECH REPUBLIC s.r.o.
U Nové Hospody 1155/1, 301 00 Plzeň Skvrňany, Czech Republic

4P710996-1

Съдържание

1 За документацията 5
1.1 За настоящия документ 5
2 Конкретни инструкции за безопасност за монтажника 6
3 За кутията 8
3.1 Външно тяло 8
3.1.1 За демонтиране на аксесоарите от външния модул 8
4 Монтаж на модул 8
4.1 Подготовка на мястото за монтаж 8
4.1.1 Изисквания към мястото на монтаж на външния модул 8
4.1.2 Допълнителни изисквания към мястото на монтаж на външния модул в студен климат 9
4.2 Инсталиране на външния модул 9
4.2.1 За осигуряване на монтажната конструкция 9
4.2.2 Монтиране на външното тяло 10
4.2.3 За осигуряване на дренаж 10
5 Монтаж на тръбопровод 10
5.1 Подготовка на тръбопроводите за хладилния агент 10
5.1.1 Изисквания към тръбопровод за охладител 10
5.1.2 Изолация на тръбопроводите за хладилния агент 10
5.1.3 Дължина на тръбите и разлика във височината 11
5.2 Свързване на охладителния тръбопровод 11
5.2.1 Връзки между външния и вътрешния модул чрез преходници 11
5.2.2 За свързване на охладителен тръбопровод към външен модул 12
5.3 Проверка на тръбите за хладилния агент 12
5.3.1 Проверка за течове 12
5.3.2 За извършване на вакуумно изсушаване 12
6 Зареждане с хладилен агент 13
6.1 За хладилния агент 13
6.2 За определяне на допълнителното количество хладилен агент 13
6.3 За определяне на количеството за пълно презареждане 13
6.4 За зареждане на допълнителен хладилен агент 13
6.5 За фиксиране на етикета за флуорирани парникови газове 13
6.6 За проверка на съединенията на хладилния тръбопровод за утечки след зареждане с хладилен агент 14
7 Електрическа инсталация 14
7.1 Спецификации на стандартните компоненти на окабеляването 14
7.2 За свързване на електрическите кабели към външното тяло. 15
8 Завършване на монтажа на външното тяло 15
8.1 За завършване на монтажа на външното тяло 15
9 Конфигуриране 15
9.1 Настройка на забрана за режим ECONO 15
9.1.1 За включване на настройка на забрана за режим ECONO 16
9.2 Нощен безшумен режим 16
9.2.1 За включване на нощен безшумен режим 16
9.3 Заключване на режим на отопление 16
9.3.1 За включване на заключване на режим отопление 16
9.4 Функция за пестене на електроенергия в режим на готовност 16
9.4.1 За включване на функцията за пестене на електроенергия в режим на готовност 17
10 Пускане в експлоатация 17
10.1 Проверки преди пускане в експлоатация 17
10.2 Проверки при пускане в експлоатация 17
10.3 Пробна експлоатация и тестване 17
10.3.1 За извършване на пробна експлоатация 18
11 Поддръжка и сервизно обслужване 18
12 Бракуване 18
13 Технически данни 19
13.1 Електромонтажна схема 19
13.1.1 Унифицирана легенда на електромонтажната схема 19
13.2 Схема на тръбопроводите: Външно тяло 20

1 За документацията

1.1 За настоящия документ

ПРЕДУПРЕЖДЕНИЕ

Уверете се, че монтажът, сервизното обслужване, поддръжката и ремонтът отговарят на инструкциите от Daikin (включително всички документи, посочени в "Комплект документация") и, в допълнение, съответстват на приложимото законодателство и се извършват само от квалифицирани лица. В Европа и в областите, в които се прилагат стандартите IEC, приложимият стандарт е EN/IEC 60335-2-40.

ИНФОРМАЦИЯ

Уверете се, че потребителят има на разположение печатната документация и го помолете да я съхранява за бъдещи справки.

Целева публика

Упълномощени монтажници

ИНФОРМАЦИЯ

Този уред е предназначен за употреба от опитни или обучени потребители в магазини, в леката промишленост или във ферми, или за търговска и битова употреба от неспециалисти.

ИНФОРМАЦИЯ

Този документ описва само монтажните инструкции, които са конкретно за външния модул. За монтаж на вътрешния модул (закрепване на модула, свързване на охладителния тръбопровод към вътрешния модул, свързване на електроокабеляването към вътрешния модул …), вижте ръководството за монтаж на вътрешните модули.

Комплект документация

Този документ е част от комплект документация. Пълният комплект се състои от:

- **Общи предпазни мерки за безопасност:**
  - Инструкции за безопасност, които ТРЯБВА да прочетете преди монтажа
  - Формат: На хартия (в кутията на външния модул)
- **Ръководство за монтаж на външния модул:**
  - Инструкции за монтаж
  - Формат: На хартия (в кутията на външния модул)

- **Справочно ръководство на монтажника:**
  - Подготовка за монтаж, референтни данни, …
  - Формат: цифрови файлове на https://www.daikin.eu. Използвайте функцията 🔍 за търсене, за да намерите вашия модел.

Най-новите ревизии на предоставените документации могат да се намерят на регионалния Daikin уебсайт или от вашия дилър.

Сканирайте QR кода по-долу, за да намерите пълния комплект документация и повече информация за вашия продукт на уебсайта Daikin.

Оригиналните инструкции са написани на английски език. Всички други езици са преводи на оригиналните инструкции.

Технически данни

- **Извадка** от най-новите технически данни може да се намери на регионалния Daikin уеб сайт (публично достъпен).
- Пълният комплект с най-новите технически данни може да се намери в Daikin Business Portal (изисква се автентификация).

2 Конкретни инструкции за безопасност за монтажника

Винаги спазвайте следните инструкции и разпоредби за безопасност.

Монтаж на модула (вижте "4 Монтаж на модул" [▸ 8])

ПРЕДУПРЕЖДЕНИЕ

Монтажът трябва да се извърши от монтажник, изборът на материали и монтажа трябва да отговарят на приложимото законодателство. Приложимият стандарт в Европа е EN378.

Място на монтаж (вижте "4.1 Подготовка на мястото за монтаж" [▸ 8])

ВНИМАНИЕ

- Уверете се, че мястото за монтаж издържа на тежестта на модула. Лошият монтаж носи рискове. Това може също така да причини вибрации и необичаен шум при работа.
- Осигурете достатъчно място за сервизно обслужване.
- НЕ монтирайте уреда в контакт със стена или таван, това може да причини вибрации.

ПРЕДУПРЕЖДЕНИЕ

Уредът трябва да се съхранява така, че да се предотвратят механични повреди и в добре проветримо помещение без наличие на постоянно работещи източници на запалване (например открити пламъци, работещ газов уред или работещ електрически нагревател). Размерът на помещението трябва да съответства на посочения в "Общи мерки за безопасност".

Тръбна инсталация (вижте "5 Монтаж на тръбопровод" [▸ 10])

ВНИМАНИЕ

Тръбопроводите и съединенията на сплит системата трябва да се направят с постоянни съединения, когато са вътре в обитавано помещение, освен съединения, директно свързващи тръбите към вътрешни модули.

ВНИМАНИЕ

- Без запояване или заваряване на място при уреди, заредени с хладилен агент R32 по време на транспортирането.
- По време на монтажа на хладилната система, съединяването на части с поне една заредена част се извършва, като се вземат предвид следните изисквания: вътре в помещения с хора не са разрешени временни връзки за хладилен агент R32, с изключение на направените на място връзки, които директно свързват вътрешния модул към тръбопровода. Направените на обекта връзки, които свързват директно тръбопровода към вътрешните модули, трябва да са от временен тип.

ВНИМАНИЕ

НЕ свързвайте вътрешните разклонителни тръби към външния модул, ако ще се извършва само полагане на тръбите без свързване на вътрешния модул, за да се добави друг вътрешен модул впоследствие.

ПРЕДУПРЕЖДЕНИЕ

Свържете надеждно тръбите за хладилния агент, преди да пуснете компресора. Ако тръбите за хладилен агент НЕ са свързани и спирателният клапан е отворен по време на работа на компресора, при пускане на компресора ще се всмуче въздух, което ще доведе до ненормално налягане в охладителния цикъл, повреда на оборудването и дори до нараняване.

ВНИМАНИЕ

- Непълното развалцоване може да доведе до утечка на охладителен газ.
- НЕ използвайте повторно съединенията с конусовидни гайки. Използвайте нови съединения с конусовидни гайки, за да се избегне изтичане на газообразен хладилен агент.
- Използвайте конусовидните гайки, които са доставени с модула. Използването на други гайки с вътрешен конус може да причини изтичане на газообразен хладилен агент.

ВНИМАНИЕ

НЕ отваряйте клапаните, преди да е завършено развалцоването. Това може да доведе до изтичане на газообразен хладилен агент.

ОПАСНОСТ: ОПАСНОСТ ОТ ЕКСПЛОЗИЯ

НЕ отваряйте спирателните клапани, преди да е завършено вакуумното изсушаване.

Зареждане с хладилен агент (вижте "6 Зареждане с хладилен агент" [▸ 13])

A2L **ПРЕДУПРЕЖДЕНИЕ: УМЕРЕНО ЗАПАЛИМО ВЕЩЕСТВО**

Хладилният агент в този модул е умерено запалим.

ПРЕДУПРЕЖДЕНИЕ

- Хладилният агент в системата е безопасен и обикновено НЕ изтича. Ако в помещението изтече хладилен агент и влезе в контакт с огън от горелка, радиатор или печка, това може да доведе до образуване на пожар или вреден газ.
- Изключете всички запалими отоплителни устройства, проветрете стаята и се свържете с дилъра, от който сте закупили уреда.
- НЕ използвайте уреда, докато сервизен техник не потвърди, че участъкът на утечката е ремонтиран.

ПРЕДУПРЕЖДЕНИЕ

- Използвайте само R32 като хладилен агент. Други вещества е възможно да причинят взривове и злополуки.
- R32 съдържа флуорирани газове, които предизвикват парников ефект. Стойността на неговия потенциал за глобално затопляне (GWP) е 675. НЕ изпускайте тези газове в атмосферата.
- При зареждане с хладилен агент ВИНАГИ използвайте предпазни ръкавици и защитни очила.

ПРЕДУПРЕЖДЕНИЕ

НИКОГА не докосвайте директно случайно изтичащ хладилен агент. Това може да доведе до сериозни рани, причинени от измръзване.

Електрическа инсталация (вижте "7 Електрическа инсталация" [▶ 14])

ПРЕДУПРЕЖДЕНИЕ

- Цялото окабеляване ТРЯБВА да се извърши от упълномощен електротехник и ТРЯБВА да отговаря на изискванията на националното законодателство.
- Извършвайте електрическите съединения към фиксираното окабеляване.
- Всички компоненти, закупени на местния пазар, както и цялото електрооборудване ТРЯБВА да отговарят на изискванията на приложимото законодателство.

ПРЕДУПРЕЖДЕНИЕ

ВИНАГИ използвайте многожилен кабел за захранващите кабели.

ПРЕДУПРЕЖДЕНИЕ

Използвайте прекъсвач с прекъсване на всички полюси и отделяне на контакта от поне 3 mm, който осигурява пълно изключване съгласно категория на свръхнапрежение III.

ПРЕДУПРЕЖДЕНИЕ

Ако захранващият кабел е повреден, той ТРЯБВА да се подмени от производителя, негов сервиз или други квалифицирани лица, за да се избегнат опасности.

ПРЕДУПРЕЖДЕНИЕ

НЕ свързвайте захранващия проводник към вътрешния модул. Това може да причини токови удари или пожар.

ПРЕДУПРЕЖДЕНИЕ

- НЕ използвайте в продукта електрически части, закупени в местната търговска мрежа.
- НЕ разклонявайте захранването за дренажната помпа и др. от клемния блок. Това може да причини токови удари или пожар.

ПРЕДУПРЕЖДЕНИЕ

Съхранявайте вътрешно-модулното окабеляване далеч от медни тръби без топлоизолация, тъй като тези тръби ще бъдат много горещи.

ОПАСНОСТ: ОПАСНОСТ ОТ ТОКОВ УДАР

Всички електрически части (включително термистори) се захранват от електрозахранването. НЕ ги докосвайте с голи ръце.

ОПАСНОСТ: ОПАСНОСТ ОТ ТОКОВ УДАР

Разкачете захранването за повече от 10 минути и измерете напрежението при клемите на кондензаторите на главната верига или електрическите компоненти, преди да извършвате сервизно обслужване. Напрежението ТРЯБВА да е по-малко от 50 V DC, преди да можете да докоснете електрическите компоненти. За местоположението на клемите, вижте схемата на окабеляването.

Завършване на монтажа на външния модул (вижте "8 Завършване на монтажа на външното тяло" [▶ 15])

ОПАСНОСТ: ОПАСНОСТ ОТ ТОКОВ УДАР

- Уверете се, че системата е заземена правилно.
- Изключете захранването преди извършване на сервизно обслужване.
- Монтирайте капака на превключвателната кутия преди включване на захранването.

Пускане в експлоатация (вижте "10 Пускане в експлоатация" [▶ 17])

ВНИМАНИЕ

НЕ извършвайте пробната експлоатация, докато работите по вътрешните модули.

При извършване на теста ще работи НЕ САМО външният, но и свързаните с него вътрешни модули. Работата по вътрешен модул по време на пробна експлоатация е опасно.

ВНИМАНИЕ

НЕ пъхайте пръсти, прътиили други предмети в отворите за приток и отвеждане на въздух. НЕ сваляйте решетката от вентилатора. Когато вентилаторът се върти с висока скорост, това ще доведе до нараняване.

Поддръжка и сервиз (вижте "11 Поддръжка и сервизно обслужване" [▶ 18])

ОПАСНОСТ: ОПАСНОСТ ОТ ТОКОВ УДАР

ОПАСНОСТ: ОПАСНОСТ ОТ ИЗГАРЯНЕ/ОПАРВАНЕ

ПРЕДУПРЕЖДЕНИЕ

- Преди извършването на каквато и да е дейност по поддръжката или ремонта ВИНАГИ изключвайте прекъсвача на захранващото табло, сваляйте предпазителите и отваряйте предпазните устройства на модула.
- НЕ се допирайте до намиращите се под напрежение части в продължение на 10 минути след изключване на захранването, тъй като съществува опасност от високо напрежение.
- Обърнете внимание, че някои секции на блока с електрически компоненти са горещи.
- Внимавайте да НЕ се допирате до токопровеждащ участък.
- НЕ измивайте модула с вода. Това може да причини токови удари или пожар.

ОПАСНОСТ: ОПАСНОСТ ОТ ТОКОВ УДАР

- Използвайте този компресор само в заземена система.
- Преди обслужвате сервизно компресора, изключете електрическото захранване.
- Поставете отново капака на превключвателната кутия и сервизния капак след сервизно обслужване.

ВНИМАНИЕ

ВИНАГИ носете предпазни ръкавици и очила.

ОПАСНОСТ: ОПАСНОСТ ОТ ЕКСПЛОЗИЯ

- Използвайте ножовка за тръби, за да демонтирате компресора.
- НЕ използвайте поялна горелка.
- Използвайте само одобрени хладилни агенти и смазки.

ОПАСНОСТ: ОПАСНОСТ ОТ ИЗГАРЯНЕ/ОПАРВАНЕ

НЕ докосвайте компресора с голи ръце.

3 За кутията

3.1 Външно тяло

3.1.1 За демонтиране на аксесоарите от външния модул

Уверете се, че всички от следните аксесоари са доставени с уреда:

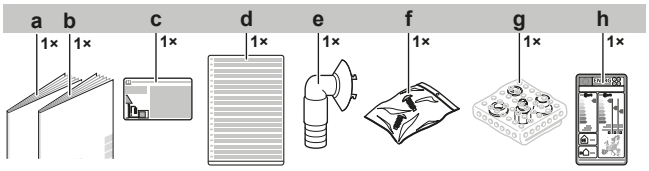

- **a** Ръководство за монтаж на външния модул
- **b** Общи мерки за безопасност
- **c** Етикет за флуорирани газове, които предизвикват парников ефект
- **d** Многоезичен етикет за флуорирани парникови газове
- **e** Дренажно гнездо
- **f** Торбичка с винтове (за закрепване на приспособлението за придържане на кабели)
- **g** Преходник
- **h** Етикет за енергия

4 Монтаж на модул

ПРЕДУПРЕЖДЕНИЕ

Монтажът трябва да се извърши от монтажник, изборът на материали и монтажа трябва да отговарят на приложимото законодателство. Приложимият стандарт в Европа е EN378.

4.1 Подготовка на мястото за монтаж

ПРЕДУПРЕЖДЕНИЕ

Уредът трябва да се съхранява така, че да се предотвратят механични повреди и в добре проветримо помещение без наличие на постоянно работещи източници на запалване (например открити пламъци, работещ газов уред или работещ електрически нагревател). Размерът на помещението трябва да съответства на посочения в "Общи мерки за безопасност".

4.1.1 Изисквания към мястото на монтаж на външния модул

Обърнете внимание на следните указания за разстоянията:

- Стена, обърната към 1 страна:

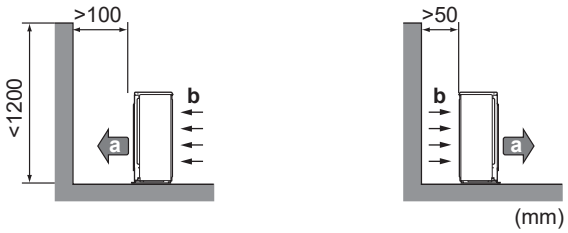

- Стена, обърната към 2 страни:

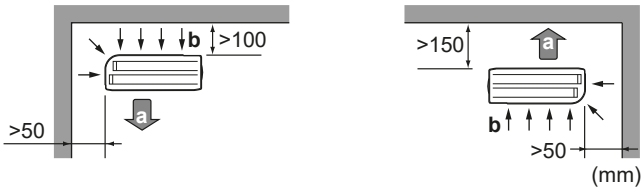

- Стена, обърната към 3 страни:

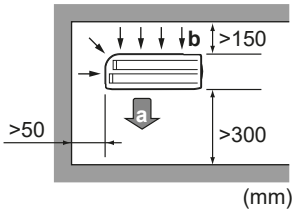

- **a** Отвор за отвеждане на въздух
- **b** Отвор за приток на въздух

Оставете 300 мм работно пространство под повърхността на тавана и 250 mm за сервизно обслужване на тръбопровода и електричеството.

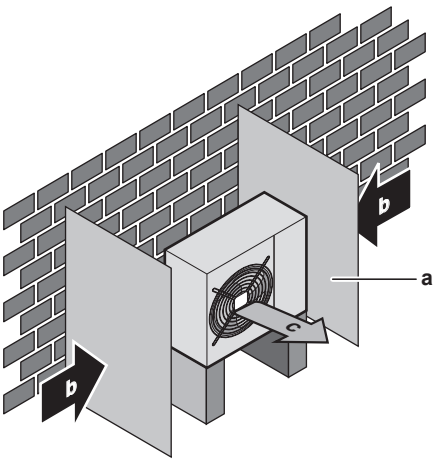

a Гофрирана пластина
b Преобладаваща посока на вятъра
c Отвор за отвеждане на въздух

НЕ монтирайте модула на чувствителни на шум места (напр. в близост до спално помещение), за да не може шумът от работата да причинява никакви проблеми.

Бележка: Ако звукът се измерва при действителни монтажни условия, измерената стойност може да бъде по-висока от нивото на звуковото налягане, описано в глава "Звуков спектър" в книгата със спецификации, поради шума в околната среда и отраженията на звука.

ИНФОРМАЦИЯ

Нивото на звуково налягане е под 70 dBA.

Външният модул е проектиран само за външна инсталация и за околна температура в следните диапазони (освен ако не е посочено друго в ръководството за експлоатация на свързания вътрешен модул):

Режим на охлаждане	Режим на отопление
–10~46°C DB	–15~24°C DB

4.1.2 Допълнителни изисквания към мястото на монтаж на външния модул в студен климат

Защитете външното тяло от директен снеговалеж и вземете мерки НИКОГА да не се затрупва със сняг.

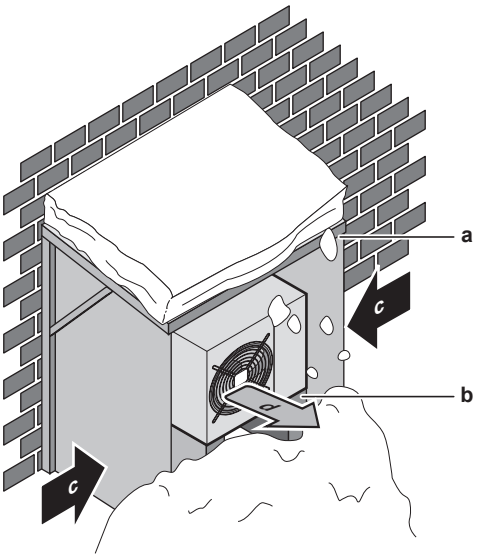

a Капак или навес против сняг
b Подпорна основа
c Преобладаваща посока на вятъра
d Отвор за отвеждане на въздух

Препоръчва се да се осигури поне 150 mm свободно пространство под модула (300 mm в области със силни снеговалежи). Освен това се уверете, че модулът е разположен най-малко на 100 mm над максималното очаквано ниво на сняг. Ако е необходимо, монтирайте пиедестал. Вижте "4.2 Инсталиране на външния модул" [▸ 9] за повече информация.

В райони с обилни снеговалежи е много важно да се избере място за монтаж, където снегът НЯМА да пречи на външното тяло. Ако е възможен страничен снеговалеж, уверете се, че НЯМА опасност серпентината на топлообменника да бъде засегната от снега. Ако е необходимо, монтирайте капак или навес против сняг и подпорна основа.

4.2 Инсталиране на външния модул

4.2.1 За осигуряване на монтажната конструкция

Използвайте устойчива на вибрации гума (закупува се на място) в случаите, когато вибрациите могат да се предават по сградата.

Уредът може да се монтира направо върху бетонна веранда или стабилна основа, ако има добър дренаж.

Пригответе 4 комплекта анкерни болтове M8 или M10, с гайки и шайби за съответните болтове (закупуват се на място).

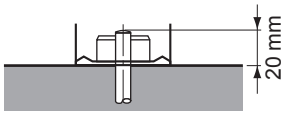

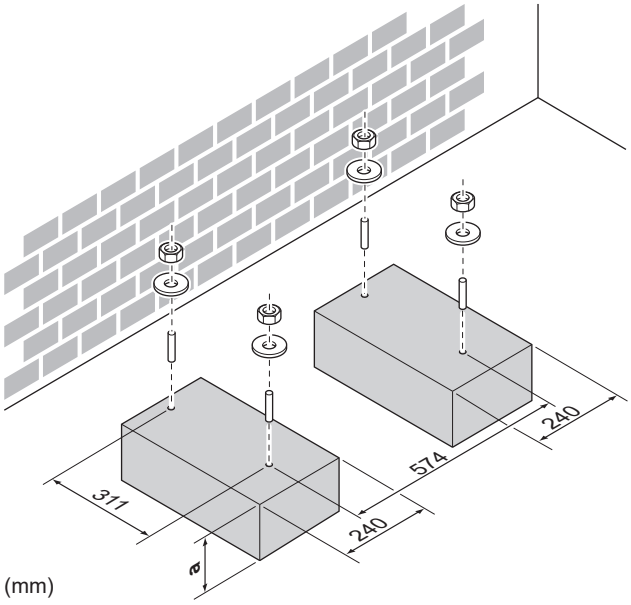

a 100 mm отгоре очаквано ниво на сняг

4.2.2 Монтиране на външното тяло

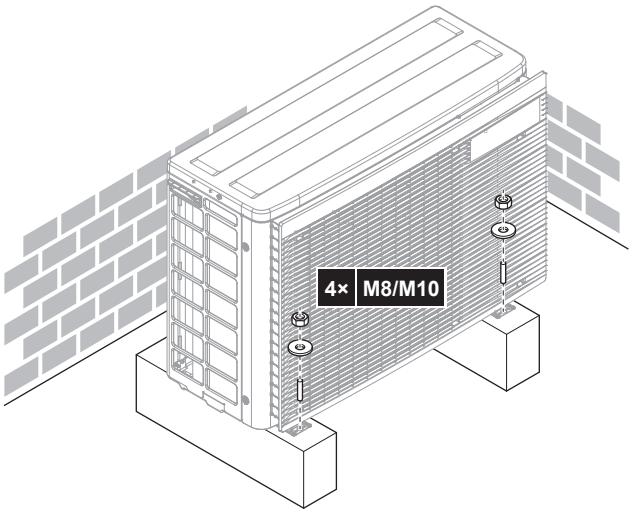

4.2.3 За осигуряване на дренаж

БЕЛЕЖКА

Ако модулът е монтиран на място със студен климат, вземете подходящи мерки, така че отведеният конденз да не може да ЗАМРЪЗНЕ.

БЕЛЕЖКА

Ако дренажните отвори на външния модул са блокирани от монтажна основа или от подовата повърхност, поставете допълнителни основи ≤30 mm под краката на външния модул.

ИНФОРМАЦИЯ

За информация относно наличните опции се свържете с вашия дилър.

1 Използвайте дренажна тапа за дренажа.

2 Използвайте Ø16 mm дренажен маркуч (закупува се на място).

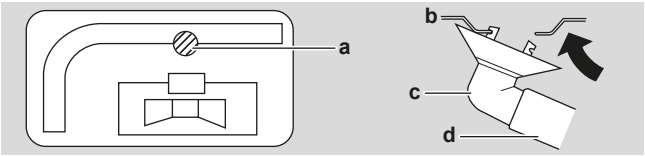

a Дренажен порт
b Рамка на основата
c Дренажна тапа
d Маркуч (закупува се отделно)

5 Монтаж на тръбопровод

5.1 Подготовка на тръбопроводите за хладилния агент

5.1.1 Изисквания към тръбопровод за охладител

ВНИМАНИЕ

Тръбопроводите и съединенията на сплит системата трябва да се направят с постоянни съединения, когато са вътре в обитавано помещение, освен съединения, директно свързващи тръбите към вътрешни модули.

БЕЛЕЖКА

Тръбите и останалите части, съдържащи налягане, трябва да бъдат подходящи за охладителна течност. Използвайте безшевна мед за тръби за хладилен агент, деоксидирана с фосфорна киселина.

- Замърсяването във вътрешността на тръбите (включително маслото) трябва да е ≤30 mg/10 m.

Диаметър на тръбопровода за хладилен агент

Клас 40	
Тръбопровод за течност	2× Ø6,4 mm (1/4")
Тръбопровод за газ	2× Ø9,5 mm (3/8")

Клас 50	
Тръбопровод за течност	2× Ø6,4 mm (1/4")
Тръбопровод за газ	1× Ø9,5 mm (3/8") 1× Ø12,7 mm (1/2")

ИНФОРМАЦИЯ

Може да е необходимо използването на преходници според вътрешния модул. Вижте "5.2.1 Връзки между външния и вътрешния модул чрез преходници" [▶ 11] за повече информация.

Материал на тръбопровода за хладилен агент

- **Материал на тръбите**: Използвайте само безшевна мед, деоксидирана с фосфорна киселина
- **Съединения чрез конусовидна гайка:** Използвайте само закален материал.
- **Степен на твърдост и дебелина на тръбите:**

Външен диаметър (Ø)	Степен на твърдост	Дебелина (t)[(a)]	
6,4 mm (1/4")	Закален (O)	≥0,8 mm	
9,5 mm (3/8")			
12,7 mm (1/2")			

[(a)] В зависимост от приложимото законодателство и максималното работно налягане на модула (вижте "PS High" на табелката със спецификации на модула), може да се наложи по-голяма дебелина на тръбите.

5.1.2 Изолация на тръбопроводите за хладилния агент

- Използвайте пенополиуретан като изолационен материал:
  - с коефициент на топлопроводимост между 0,041 и 0,052 W/mK (0,035 и 0,045 kcal/mh°C)
  - с топлоустойчивост най-малко 120°C
- Дебелина на изолацията:

Външен диаметър на тръбата ($Ø_p$)	Вътрешен диаметър на изолацията ($Ø_i$)	Дебелина на изолацията (t)
6,4 mm (1/4")	8~10 mm	≥10 mm
9,5 mm (3/8")	10~14 mm	≥13 mm
12,7 mm (1/2")	14~16 mm	≥13 mm

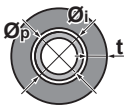

Ако температурата е по-висока от 30°C и относителната влажност е над RH 80%, дебелината на изолационния материал трябва да бъде най-малко 20 mm, за да се избегне появата на конденз по повърхността на изолацията.

Използвайте отделни топлоизолирани тръби за тръбопроводите за газообразен и течен хладилен агент.

5.1.3 Дължина на тръбите и разлика във височината

Колкото по-къс е тръбопроводът за хладилен агент, толкова по-добра е производителността на системата.

Дължините на тръбите и разликите във височините трябва да отговарят на следните изисквания.

Най-късата допустима дължина за стая е 3 метра.

Дължина на тръбопровода за хладилен агент към всеки вътрешен модул	≤20 m
Обща дължина на тръбопровод за хладилен агент	≤30 m

	Разлика във височината между външен-вътрешен модул	Разлика във височината между вътрешен-вътрешен модул
Външният модул е разположен по-високо от вътрешния модул	≤15 m	≤7,5 m
Външният модул е разположен по-ниско от поне 1 вътрешен модул	≤7,5 m	≤15 m

5.2 Свързване на охладителния тръбопровод

ОПАСНОСТ: ОПАСНОСТ ОТ ИЗГАРЯНЕ/ОПАРВАНЕ

ВНИМАНИЕ

- Без запояване или заваряване на място при уреди, заредени с хладилен агент R32 по време на транспортирането.
- По време на монтажа на хладилната система, съединяването на части с поне една заредена част се извършва, като се вземат предвид следните изисквания: вътре в помещения с хора не са разрешени временни връзки за хладилен агент R32, с изключение на направените на място връзки, които директно свързват вътрешния модул към тръбопровода. Направените на обекта връзки, които свързват директно тръбопровода към вътрешните модули, трябва да са от временен тип.

ВНИМАНИЕ

НЕ свързвайте вътрешните разклонителни тръби към външния модул, ако ще се извършва само полагане на тръбите без свързване на вътрешния модул, за да се добави друг вътрешен модул впоследствие.

5.2.1 Връзки между външния и вътрешния модул чрез преходници

Общ клас на капацитет на вътрешните модули, които могат да се свържат към този външен модул:

Външен модул	Общ клас на капацитет на вътрешен модул
2MXM40	≤6,0 kW
2MXM50	≤8,5 kW

ИНФОРМАЦИЯ

НЕ е възможно е да се свърже само 1 вътрешен модул. Свържете най-малко 2 вътрешни модула.

Порт	Клас	Преходник
2MXM40		
A (Ø9,5 mm)	15, 20, 25, 35	—
B (Ø9,5 mm)	15, 20, 25, 35	—
2MXM50		
A (Ø9,5 mm)	15, 20, 25, 35, (42)[(a)]	—
	42	ОПЦИОНАЛЕН АКСЕСОАР
B (Ø12,7 mm)	15, 20, 25, 35, (42)[(a)]	1+2
	42, 50	—

[(a)] Само в случай на свързване с FTXM42R, FTXM42A, FTXA42C

Тип на преходник:

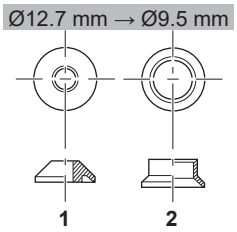

Примери за свързване:

- Свързване на вътрешномодулна тръба с Ø9,5 mm към порт на съединение за тръбопровод за газообразен охладител с Ø12,7 mm на външен модул

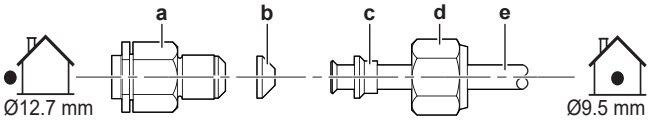

a Порт за свързване (на външния модул)
b Преходник 1
c Преходник 2
d Конусовидна гайка (външен модул)
e Вътрешно-модулни тръби

БЕЛЕЖКА

За предпазване от изтичане на газ, нанесете масло за хладилни машини по двете страни на преходник 1 (b). Използвайте хладилно масло за R32 (FW68DA).

Конусовидна гайка за (mm)	Затягащ момент (Н•м)
Ø12,7	50~60

БЕЛЕЖКА

Използвайте подходящ ключ за избягване на повреда на свързващата резба чрез пренатягане на конусовидната гайка. Внимавайте да НЕ презатегнете гайката иначе по-малката тръба може да се повреди (около 2/3~1× от нормалния затягащ момент).

5.2.2 За свързване на охладителен тръбопровод към външен модул

- **Дължина на тръбите.** Поддържайте възможно най-малка дължина на тръбите.
- **Защита на тръбите.** Предпазете монтираните на място тръби от физически повреди.

ПРЕДУПРЕЖДЕНИЕ

Свържете надеждно тръбите за хладилния агент, преди да пуснете компресора. Ако тръбите за хладилен агент НЕ са свързани и спирателният клапан е отворен по време на работа на компресора, при пускане на компресора ще се всмуче въздух, което ще доведе до ненормално налягане в охладителния цикъл, повреда на оборудването и дори до нараняване.

БЕЛЕЖКА

- Използвайте конусовидната гайка, прикрепена към главния модул.
- За да предотвратите изтичане на газ, смажете с хладилно масло само от вътрешната страна на развалцовката. Използвайте хладилно масло за R32 (**Пример:** FW68DA).
- НЕ използвайте повторно съединения.

1 Свържете съединението за течен хладилен агент от вътрешното тяло със спирателния клапан за течност на външното тяло.

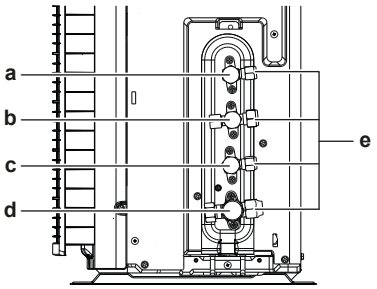

a Спирателен клапан за течност (помещение A)
b Спирателен клапан за газ (помещение A)
c Спирателен клапан за течност (помещение B)
d Спирателен клапан за течност (помещение B)
e Сервизен порт

2 Свържете съединението за газообразен хладилен агент от вътрешния модул със спирателния клапан за газообразен хладилен агент на външния модул.

БЕЛЕЖКА

Препоръчително е тръбопроводът за хладилния агент между вътрешното и външното тяло да се монтира в канал или да се обвие със залепваща лента.

5.3 Проверка на тръбите за хладилния агент

5.3.1 Проверка за течове

БЕЛЕЖКА

НЕ превишавайте максималното работно налягане на модула (вижте “PS High” върху фирмената табелка).

БЕЛЕЖКА

ВИНАГИ използвайте препоръчаният разтвор за тест с мехурчета от вашия доставчик.

НИКОГА не използвайте сапунена вода:

- Сапунената вода може да причини напукване на компоненти като конусовидна гайка или капачки на спирателния клапан.
- Сапунената вода може да съдържа сол, абсорбираща влагата, която ще замръзне, когато тръбите станат студени.
- Сапунената вода съдържа амоняк, който може да доведе до корозия на развалцованите съединения (между месинговата конусовидна гайка и медната развалцовка).

1 Заредете системата с азот, докато достигнете манометрично налягане от най-малко 200 kPa (2 bar). За откриването на малки течове е препоръчително да се създаде налягане до 3000 kPa (30 bar).

2 Проверете за течове, като нанесете тестовия разтвор за мехури по всички съединения.

3 Изпуснете цялото количество азотен газ.

5.3.2 За извършване на вакуумно изсушаване

ОПАСНОСТ: ОПАСНОСТ ОТ ЕКСПЛОЗИЯ

НЕ отваряйте спирателните клапани, преди да е завършено вакуумното изсушаване.

БЕЛЕЖКА

Свържете вакуумната помпа към **двата** сервизни порта на спирателните клапани за газообразен охладител.

1 Вакуумирайте системата, докато налягането на колектора показва −0,1 MPa (−1 bar).

2 Оставете така в продължение на 4-5 минути и проверете налягането:

Ако налягането…	Тогава…
Не се променя	В системата няма влага. Тази процедура е завършена.
Се повишава	В системата има влага. Отидете на следващата стъпка.

3 Евакуирайте системата в продължение на поне 2 часа, за да постигнете налягане в колектора от −0,1 MPa (−1 bar).

4 След като ИЗКЛЮЧИТЕ помпата, проверявайте налягането в продължение на най-малко 1 час.

5 Ако НЕ достигнете така указания вакуум или НЕ МОЖЕТЕ да поддържате вакуума в продължение на 1 час, направете следното:

- Отново проверете за течове.
- Отново извършете вакуумно изсушаване.

БЕЛЕЖКА

Не забравяйте да отворите спирателните клапани, след като монтирате охладителния тръбопровод и извършите вакуумното изсушаване. Работата на системата със затворени спирателни клапан може да повреди компресора.

6 Зареждане с хладилен агент

6.1 За хладилния агент

Този продукт съдържа флуорирани газове, които предизвикват парников ефект. НЕ изпускайте газовете в атмосферата.

Тип хладилен агент: R32

Стойност на потенциал за глобално затопляне (GWP): 675

В зависимост от приложимото законодателство е възможно да се изисква извършването на периодични проверки за изтичане на хладилен агент. За подробности се обърнете към Вашия монтажник.

A2L **ПРЕДУПРЕЖДЕНИЕ: УМЕРЕНО ЗАПАЛИМО ВЕЩЕСТВО**

Хладилният агент в този модул е умерено запалим.

ПРЕДУПРЕЖДЕНИЕ

- Хладилният агент в системата е безопасен и обикновено НЕ изтича. Ако в помещението изтече хладилен агент и влезе в контакт с огън от горелка, радиатор или печка, това може да доведе до образуване на пожар или вреден газ.
- Изключете всички запалими отоплителни устройства, проветрете стаята и се свържете с дилъра, от който сте закупили уреда.
- НЕ използвайте уреда, докато сервизен техник не потвърди, че участъкът на утечката е ремонтиран.

ПРЕДУПРЕЖДЕНИЕ

Уредът трябва да се съхранява така, че да се предотвратят механични повреди и в добре проветримо помещение без наличие на постоянно работещи източници на запалване (например открити пламъци, работещ газов уред или работещ електрически нагревател). Размерът на помещението трябва да съответства на посочения в "Общи мерки за безопасност".

ПРЕДУПРЕЖДЕНИЕ

- НЕ пробивайте и НЕ изгаряйте частите на хладилния кръг.
- НЕ използвайте почистващи материали или средства за ускоряване на размразяването, различни от препоръчаните от производителя.
- Имайте предвид, че хладилният агент вътре в системата няма мирис.

ПРЕДУПРЕЖДЕНИЕ

НИКОГА не докосвайте директно случайно изтичащ хладилен агент. Това може да доведе до сериозни рани, причинени от измръзване.

БЕЛЕЖКА

Приложимото законодателство относно **флуоросъдържащите парникови газове** изисква зареждането с хладилен агент на модула да бъде посочено както като тегло, така и като еквивалент CO_2.

Формула за изчисляване на емисиите на парникови газове, изразени като еквивалент в тонове CO_2: Стойност GWP на хладилния агент × общото количество зареден хладилен агент [в kg]/1000

За повече информация се свържете с Вашия монтажник.

6.2 За определяне на допълнителното количество хладилен агент

Ако общият тръбен път на течния хладилен агент е…	Тогава…
≤20 m	НЕ добавяйте допълнителен хладилен агент.
>20 m	R=(обща дължина (m) на тръбопровода за течност–20 m)×0,020 R=допълнително зареждане (kg) (закръглено в единици от 0,1 kg)

ИНФОРМАЦИЯ

Тръбният път е дължината на тръбопровода за течност в едната посока.

6.3 За определяне на количеството за пълно презареждане

ИНФОРМАЦИЯ

Ако се налага да се извърши пълно презареждане, общото зареждане с хладилен агент е: фабричното зареждане с хладилен агент (вижте фирмената табелка на модула) + определеното допълнително количество.

6.4 За зареждане на допълнителен хладилен агент

ПРЕДУПРЕЖДЕНИЕ

- Използвайте само R32 като хладилен агент. Други вещества е възможно да причинят взривове и злополуки.
- R32 съдържа флуорирани газове, които предизвикват парников ефект. Стойността на неговия потенциал за глобално затопляне (GWP) е 675. НЕ изпускайте тези газове в атмосферата.
- При зареждане с хладилен агент ВИНАГИ използвайте предпазни ръкавици и защитни очила.

Предварително условия: Преди зареждане на хладилен агент се уверете, че тръбопроводът за хладилен агент е свързан и тестван (тест за утечка и вакуумно изсушаване).

1. Свържете резервоара с хладилния агент със сервизния порт.
2. Заредете допълнителното количество хладилен агент.
3. Отворете спирателния клапан за газ.

6.5 За фиксиране на етикета за флуорирани парникови газове

1. Попълнете етикета както следва:

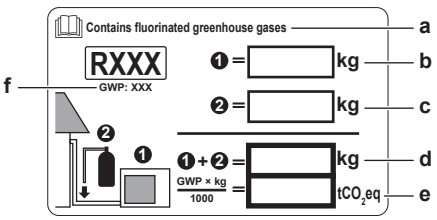

- **a** Ако с уреда е доставен многоезичен етикет за флуорирани парникови газове (вижте аксесоарите), обелете съответния език и го закрепете върху **a**.
- **b** Фабрично зареждане с охладителна течност на продукта: вижте табелката с наименование на модула
- **c** Допълнително заредено количество хладилен агент
- **d** Общо зареждане с хладилен агент
- **e** **Количеството флуорирани парникови газове** от общото количество зареден хладилен агент, изразено като еквивалент на тонове CO_2
- **f** GWP = Потенциал за глобално затопляне

БЕЛЕЖКА

Приложимото законодателство за **флуорирани парникови газове** изисква зареждането с хладителен агент на модула да е посочено както чрез тегло, така и в еквивалент на CO_2.

Формула за изчисляване на количеството в еквивалент на тонове CO_2: GWP стойност на хладилния агент × общо заредено количество хладилен агент [в кг] / 1000

Използвайте GWP стойността, посочена върху етикета за зареждане с хладилен агент.

2 Поставете етикета от вътрешната страна на външното тяло в съседство със спирателните клапани за газ и течност.

6.6 За проверка на съединенията на хладилния тръбопровод за утечки след зареждане с хладилен агент

ИНФОРМАЦИЯ

Приложимо САМО за комбинации с вътрешни модули CVXM-A9, FVXM-A9.

Тест за херметичност на произведени на място хладилни съединения на закрито

1 Използвайте метод за тестване на утечки с минимална чувствителност от 5 g хладилен агент/година. Тествайте за утечки, като използвате налягане най-малко 0,25 пъти максималното работно налягане (вижте "PS High" на табелката с данни на модула).

Ако се установи утечка

1 Извлечете хладилния агент, ремонтирайте съединението и повторете теста.

2 Изпълнете проверка за утечки, вижте "5.3.1 Проверка за течове" [▸ 12].

3 Заредете хладилен агент.

4 Проверете за утечки след зареждане (вижте по-горе).

7 Електрическа инсталация

ОПАСНОСТ: ОПАСНОСТ ОТ ТОКОВ УДАР

ПРЕДУПРЕЖДЕНИЕ

- Цялото окабеляване ТРЯБВА да се извърши от упълномощен електротехник и ТРЯБВА да отговаря на изискванията на националното законодателство.
- Извършвайте електрическите съединения към фиксираното окабеляване.
- Всички компоненти, закупени на местния пазар, както и цялото електрооборудване ТРЯБВА да отговарят на изискванията на приложимото законодателство.

ПРЕДУПРЕЖДЕНИЕ

ВИНАГИ използвайте многожилен кабел за захранващите кабели.

ПРЕДУПРЕЖДЕНИЕ

Използвайте прекъсвач с прекъсване на всички полюси и отделяне на контакта от поне 3 mm, който осигурява пълно изключване съгласно категория на свръхнапрежение III.

ПРЕДУПРЕЖДЕНИЕ

Ако захранващият кабел е повреден, той ТРЯБВА да се подмени от производителя, негов сервиз или други квалифицирани лица, за да се избегнат опасности.

ПРЕДУПРЕЖДЕНИЕ

НЕ свързвайте захранващия проводник към вътрешния модул. Това може да причини токови удари или пожар.

ПРЕДУПРЕЖДЕНИЕ

- НЕ използвайте в продукта електрически части, закупени в местната търговска мрежа.
- НЕ разклонявайте захранването за дренажната помпа и др. от клемния блок. Това може да причини токови удари или пожар.

ПРЕДУПРЕЖДЕНИЕ

Съхранявайте вътрешно-модулното окабеляване далеч от медни тръби без топлоизолация, тъй като тези тръби ще бъдат много горещи.

ОПАСНОСТ: ОПАСНОСТ ОТ ТОКОВ УДАР

Всички електрически части (включително термистори) се захранват от електрозахранването. НЕ ги докосвайте с голи ръце.

7.1 Спецификации на стандартните компоненти на окабеляването

БЕЛЕЖКА

Препоръчваме да използвате твърди (едножилни) проводници. Ако се използват многожилни проводници, леко усучете жиците, за да свиете края на проводника за директна употреба в клемната скоба, или за поставяне в кръгла кримпваща клема. Подробностите са описани в "Указания при свързване на електрическото окабеляване" в справочното ръководство на монтажника.

Захранване	
Напрежение	220~240 V
Честота	50 Hz
Фаза	1~
Ток	2MXM40: 9,8 A 2MXM50: 13,3 A

Компоненти	
Захранващ кабел	НЕОБХОДИМО е съответствие с националната нормативна уредба за окабеляване 3-жилен кабел Размер на окабеляването базиран на тока, но не по-малък от 2,5 mm^2

Компоненти	
Междумодулен кабел (вътрешен модул↔външен модул)	Използвайте само хармонизиран проводник, осигуряващ двойна изолация и подходящ за приложимото напрежение 4-жилен кабел Минимален размер 1,5 mm^2
Препоръчан прекъсвач на верига	16 A
Прекъсвач за утечка на земя / прекъсвач за остатъчен ток	НЕОБХОДИМО е съответствие с националната нормативна уредба за окабеляване

7.2 За свързване на електрическите кабели към външното тяло.

1 Свалете капака на превключвателната кутия (2 винта).

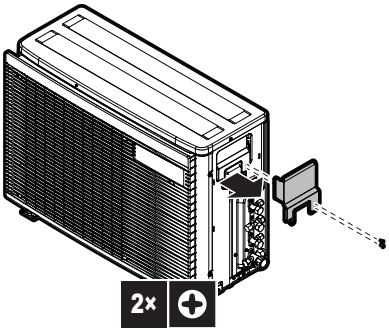

2 Свържете проводниците между вътрешния и външния модул така, че номерата на клемите да съвпадат. Уверете се, че символите за тръбопровода и окабеляването съвпадат.

3 Уверете се, че свързвате правилното окабеляване към правилната стая (A към A, B към B).

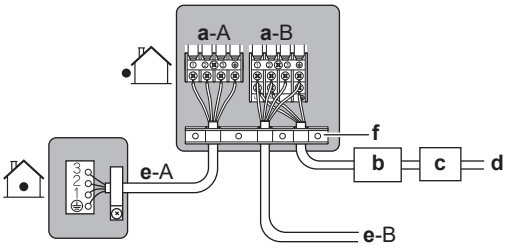

- **a** Клема за стая (A, B)
- **b** Прекъсвач на верига
- **c** Устройство за остатъчен ток
- **d** Захранващ кабел
- **e** Съединителен проводник за стая (A, B)
- **f** Приспособление за придържане на кабели

4 Затегнете здраво клемните винтове, като използвате отвертка Phillips.

5 Проверете дали проводниците не се разкачват, като ги издърпате леко.

6 Здраво закрепете приспособлението за придържане на кабели, така че върху клемите да не се оказва външно напрежение.

7 Прекарайте окабеляването през изреза на дъното на предпазната плоча.

8 Уверете се, че електрическите проводници не влизат в контакт с тръбопровода за газ.

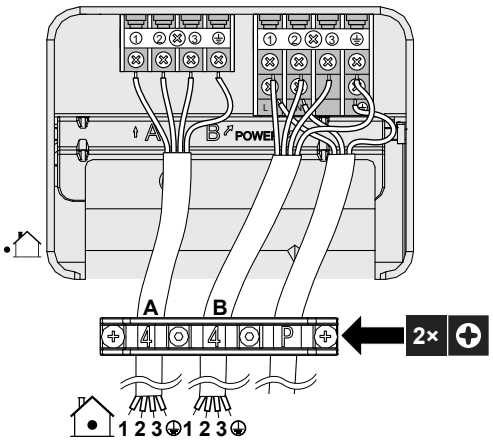

9 Поставете отново капака на превключвателната кутия и сервизния капак.

8 Завършване на монтажа на външното тяло

8.1 За завършване на монтажа на външното тяло

ОПАСНОСТ: ОПАСНОСТ ОТ ТОКОВ УДАР

- Уверете се, че системата е заземена правилно.
- Изключете захранването преди извършване на сервизно обслужване.
- Монтирайте капака на превключвателната кутия преди включване на захранването.

1 Изолирайте и фиксирайте тръбите за хладилния агент и кабелите както следва:

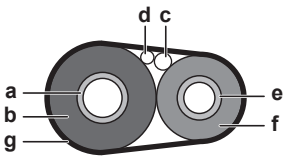

- **a** Тръба за газ
- **b** Изолация на тръба за газообразен хладилен агент
- **c** Междумодулен кабел
- **d** Местно окабеляване (ако е приложимо)
- **e** Тръба за течност
- **f** Изолация на тръба за течен хладилен агент
- **g** Залепваща лента

2 Монтирайте сервизния капак.

9 Конфигуриране

9.1 Настройка на забрана за режим ECONO

Тази настройка деактивира входния управляващ сигнал от потребителския интерфейс. Използвайте тази настройка, когато искате да блокирате приемането на входни управляващи сигнали (охлаждане/отопление) от потребителските интерфейси на вътрешните модули.

9.1.1 За включване на настройка на забрана за режим ECONO

Предварително условия: Основното захранване ТРЯБВА да е изключено.

1 Махнете горния панел на външния модул (по 2 винта отстрани)

2 Махнете капака на електрическата кутия като го плъзнете. Внимавайте да не огънете куката на електрическата кутия.

3 Прекъснете джъмпер (J23).

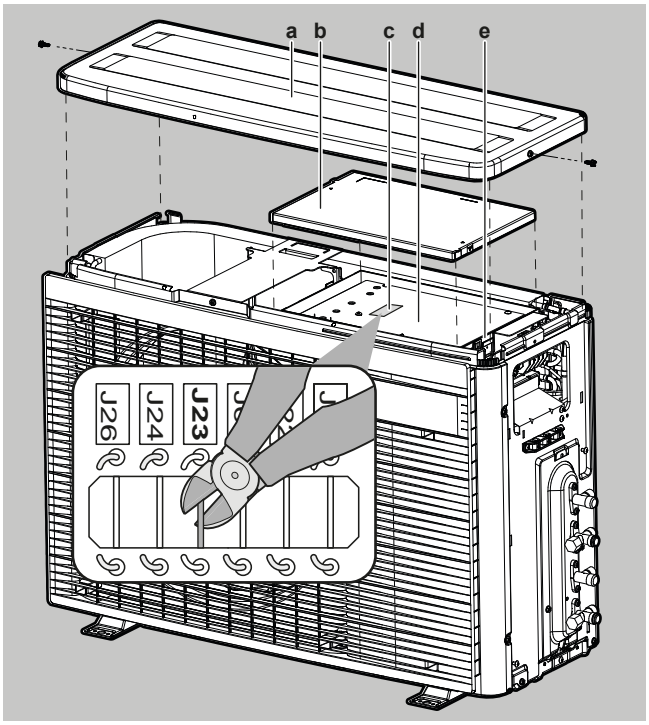

- **a** Горен панел
- **b** Капак на електрическа кутия
- **c** Джъмпери на PCB
- **d** Печатна платка
- **e** Електрическа кутия

4 Монтирайте отново капака на електрическата кутия и горния панел в обратен ред и включете захранването.

9.2 Нощен безшумен режим

Функцията за нощен безшумен режим води до по-тиха работа на външния модул нощем. Това ще намали охлаждащия капацитет на уреда. Разяснете на потребителя същността на нощния безшумен режим и потвърдете дали клиентът иска да го използва.

9.2.1 За включване на нощен безшумен режим

Предварително условия: Основното захранване ТРЯБВА да е изключено.

1 Махнете горния панел и капака на електрическата кутия на външния модул (вижте "9.1.1 За включване на настройка на забрана за режим ECONO" [▸ 16])

2 Прекъснете джъмпер J6.

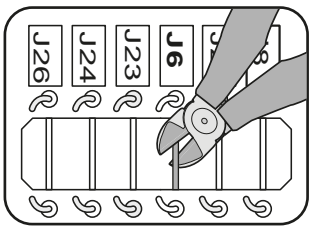

3 Поставете отново горния панел и капак на електрическата кутия.

ВНИМАНИЕ

При повторното монтиране на горния капак на електрическата кутия, внимавайте да не защипете проводника за двигателя на вентилатора.

9.3 Заключване на режим на отопление

Заключването на режим на отопление ограничава уреда да работи само в режим на отопление.

9.3.1 За включване на заключване на режим отопление

1 Свалете горния панел (2 винта) и предния панел (8 винта).

2 За задаване на заключване на режим на отопление махнете конектора S99.

3 За връщане на режима на топлинна помпа (охлаждане / отопление), включете отново конектора.

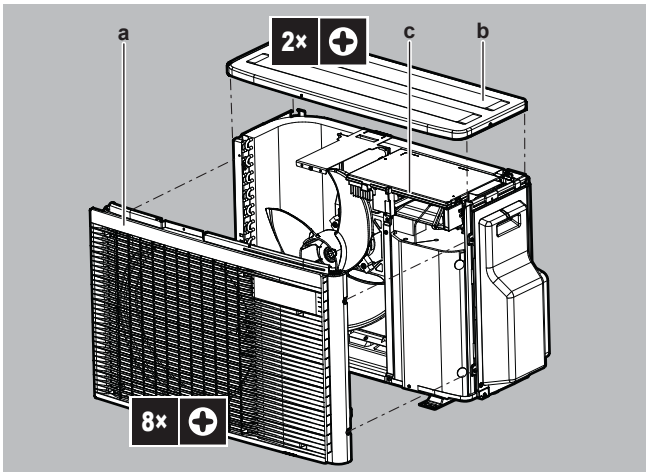

- **a** Преден панел
- **b** Горен панел
- **c** S99 конектор

Режим	S99 конектор
Топлинна помпа (охлаждане, отопление)	Свързан
Само отопление	Прекъснато

4 Поставете отново горния панел и предния панел.

ИНФОРМАЦИЯ

Работата в принудителен режим е достъпна и в режим на отопление.

9.4 Функция за пестене на електроенергия в режим на готовност

Функцията за пестене на електроенергия в режим на готовност:

- Изключва електрозахранването на външния модул и
- Включва функцията на вътрешния модул за пестене на електроенергия в режим на готовност.

Функцията за пестене на електроенергия в режим на готовност работи със следните модули:

2MXM40, 2MXM50	CTXA, CTXM, CVXM, FTXM, FTXP, FTXJ, FVXM

Ако се използва друг вътрешен модул, конекторът за пестене на енергия в режим на готовност ТРЯБВА да е включен.

Функцията за пестене на електроенергия в режим на готовност е изключена преди доставката.

9.4.1 За включване на функцията за пестене на електроенергия в режим на готовност

Предварително условия: Основното захранване ТРЯБВА да е изключено.

1 Демонтирайте сервизния капак.

2 Откачете селективния конектор за пестене на електроенергия в режим на готовност.

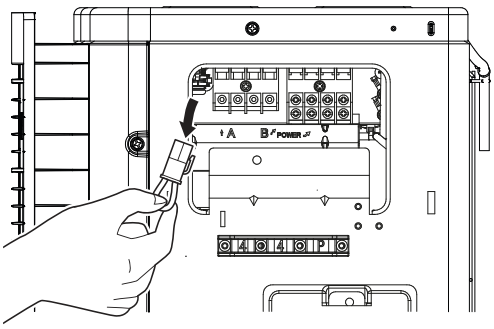

3 Включете основното захранване.

10 Пускане в експлоатация

БЕЛЕЖКА

Общ списък за проверка при пускане в експлоатация. След инструкциите за пускане в експлоатация в тази глава, можете да намерите общ списък за проверка при пускане в експлоатация в Daikin Business Portal (изисква се автентификация).

Този общ списък за проверка при пускане в експлоатация е допълнение към инструкциите в тази глава и може да се използва като насока и шаблон за отчет по време на въвеждането в експлоатация и предаването на потребителя.

БЕЛЕЖКА

ВИНАГИ не работете с модула с термистори и/или датчици/автомати за налягане. Ако това НЕ Е така, това може да доведе до изгаряне на компресора.

10.1 Проверки преди пускане в експлоатация

1 След монтажа на уреда проверете посочените по-долу елементи.

2 Затворете модула.

3 Включете модула.

☐	**Вътрешното тяло** е инсталирано правилно.
☐	**Външното тяло** е инсталирано правилно.
☐	Системата е правилно **заземена** и заземяващите клеми са затегнати здраво.
☐	**Захранващото напрежение** съответства на напрежението върху идентификационния етикет на модула.
☐	В превключвателната кутия НЯМА **разхлабени съединения** или повредени електрически компоненти.
☐	Вътре във вътрешното и външното тяло НЯМА **повредени компоненти** или **смачкани тръби**.
☐	НЯМА **изтичане на хладилен агент**.
☐	**Тръбите за хладилния агент** (газообразен и течен) са термоизолирани.
☐	Монтираните тръби са с точния размер и **тръбите** са правилно изолирани.
☐	**Спирателните клапани** (за газообразен и течен хладилен агент) на външното тяло са напълно отворени.
☐	**Дренаж** Уверете се, че дренажът тече безпрепятствено. **Възможно последствие:** Кондензиралата вода може да капе.
☐	Вътрешният модул получава сигнал от **потребителския интерфейс**.
☐	За **свързващия кабел** се използват посочените проводници.
☐	**Предпазителите, прекъсвачите на верига** или инсталираните на място защитни устройства са монтирани съгласно изискванията на настоящия документ и НЕ са шунтирани.
☐	Проверете дали съвпадат ли отметките (стая A и B) на кабелите и тръбите за всеки вътрешен модул.
☐	Проверете дали настройката за приоритет на помещения е зададена за 2 или повече стаи. Имайте предвид, че DHW генераторът за мулти или хибридът за мулти не трябва да се избира като приоритетно помещение.

10.2 Проверки при пускане в експлоатация

☐	За изпълнение на проверка на **кабелните връзки**.
☐	За извършване на **обезвъздушаване**.
☐	За изпълнение на **пробна експлоатация**.

10.3 Пробна експлоатация и тестване

☐	Преди започване на пробна експлоатация, измерете напрежението в основния контур на **предпазния прекъсвач**.
☐	Проверете дали всички **тръби и окабеляване** съответстват.
☐	**Спирателните клапани** (за газообразен и течен хладилен агент) на външното тяло са напълно отворени.

Инициализирането на мулти системата може да отнеме до няколко минути в зависимост от броя на използваните вътрешни модули и опции.

10.3.1 За извършване на пробна експлоатация

ИНФОРМАЦИЯ

Ако уредът даде грешка по време на пускане в експлоатация, вижте ръководството за обслужване относно подробни указания за отстраняване на неизправности.

Предварително условия: Захранването ТРЯБВА да бъде в посочения диапазон.

Предварително условия: Пробната експлоатация трябва да се осъществи в режим на охлаждане или в режим на отопление.

Предварително условия: Извършете пробното пускане в експлоатация в съответствие с ръководството за експлоатация на вътрешния модул, за да се гарантира, че всички функции и части работят нормално.

1 В режим на охлаждане, изберете най-ниската програмируема температура. В режим на отопление, изберете най-високата програмируема температура.

2 Измерете температурата на входа и изхода на вътрешния модул, след като стартирате уреда за около 20 минути. Разликата трябва да е повече от 8°C (охлаждане) или 15°C (отопление).

3 Първо проверете работата на всеки модул поотделно, след това проверете и едновременната работа на всички вътрешни модули. Проверете както режима на охлаждане, така и този на отопление.

4 След завършване на пробната експлоатация, задайте нормална стойност на температурата. В режим на охлаждане: 26~28°C, в режим на отопление: 20~24°C.

ИНФОРМАЦИЯ

- Пробната експлоатация може да се изключи при нужда.
- След като уредът се изключи, той не може да се стартира отново в продължение на около 3 минути.
- По време на охлаждане, върху спирателния клапан за газ или други части може да се образува скреж. Това е нормално.

ИНФОРМАЦИЯ

- Дори и при изключване на уреда, той консумира електрическа енергия.
- Когато захранването се включи отново след прекъсване, предварително избраният режим ще се възобнови.

11 Поддръжка и сервизно обслужване

БЕЛЕЖКА

Общ контролен списък за поддръжка/инспекция. Освен инструкциите за поддръжка в тази глава има също така общ контролен списък за поддръжка/инспекция, достъпен в Daikin Business Portal (изисква се удостоверяване).

Общият контролен списък за поддръжка/инспекция допълва инструкциите в тази глава и може да бъде използван като образец за справки и отчитане по време на поддръжката.

БЕЛЕЖКА

Поддръжката ТРЯБВА да се извършва от оторизиран монтажник или от представител на сервиз.

Препоръчваме извършване на поддръжка поне веднъж годишно. Приложимото законодателство, обаче, може да изисква по-кратки интервали за поддръжка.

БЕЛЕЖКА

Приложимото законодателство относно **флуоросъдържащите парникови газове** изисква зареждането с хладилен агент на модула да бъде посочено както като тегло, така и като еквивалент CO_2.

Формула за изчисляване на емисиите на парникови газове, изразени като еквивалент в тонове CO_2: Стойност GWP на хладилния агент × общото количество зареден хладилен агент [в kg]/1000

ОПАСНОСТ: ОПАСНОСТ ОТ ТОКОВ УДАР

Разкачете захранването за повече от 10 минути и измерете напрежението при клемите на кондензаторите на главната верига или електрическите компоненти, преди да извършвате сервизно обслужване. Напрежението ТРЯБВА да е по-малко от 50 V DC, преди да можете да докоснете електрическите компоненти. За местоположението на клемите, вижте схемата на окабеляването.

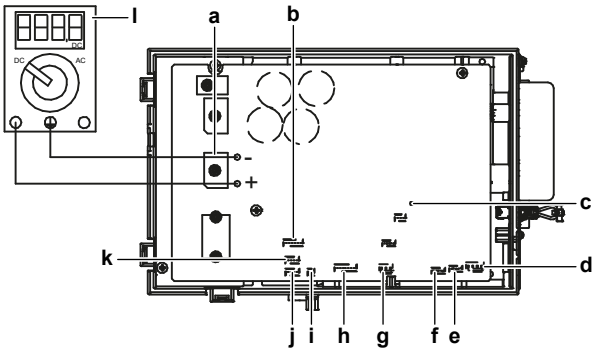

a	DB1 диоден мост
b	S90 проводник на термистор
c	LED A
d	S40 проводник на термореле за претоварване
e	S20 (бяло) намотка на електронен разширителен клапан в помещение A
f	S21 (червено) намотка на електронен разширителен клапан в помещение B
g	S80 (бяло) конектор за проводник на 4-посочен клапан
h	S70 проводник за двигател на вентилатор
i	S99 заключване на отопление
j	S91 (червено) проводник на термистор за течност
k	S92 (бяло) проводник на термистор за газ
l	Мултиметър (Диапазон на DC напрежение)

12 Бракуване

БЕЛЕЖКА

НЕ се опитвайте сами да демонтирате системата: демонтажът на системата, изхвърлянето/предаването за рециклиране на хладилния агент, на маслото и на други части ТРЯБВА да отговаря на изискванията на приложимото законодателство. Уредите ТРЯБВА да се разглеждат като техника със специален режим на обработка за рециклиране, повторно използване и възстановяване.

ИНФОРМАЦИЯ

За опазване на околната среда, извършете следната операция по автоматично изпомпване при преместване или бракуване на уреда. Относно процедурата за изпомпване вижте ръководството за обслужване или справочното ръководство на монтажника.

13 Технически данни

- **Извадка** от най-новите технически данни може да се намери на регионалния Daikin уеб сайт (публично достъпен).
- Пълният комплект с най-новите технически данни може да се намери в Daikin Business Portal (изисква се автентификация).

13.1 Електромонтажна схема

Схемата на окабеляване се предоставя с уреда и е разположена от вътрешната страна на външния модул (долна страна на горния панел).

13.1.1 Унифицирана легенда на електромонтажната схема

За информация относно приложените части и номериране, вижте електромонтажната схема на модула. Номерирането на частите е с арабски цифри във възходящ ред за всяка част и е представено в обзора по-долу чрез "*" в кода на частта.

Символ	Значение	Символ	Значение
	Прекъсвач на верига		Защитно заземяване
			Безшумно заземяване
			Заземяване (винт)
	Свързване		Изправител
	Конектор		Конектор на реле
	Земя		Конектор за късо съединение
	Окабеляване на място		Клема
	Предпазител		Контактна пластина
INDOOR	Вътрешен модул		Кабелна скоба
OUTDOOR	Външен модул		Нагревател
	Устройство за остатъчен ток		

Символ	Цвят	Символ	Цвят
BLK	Черно	ORG	Оранжево
BLU	Синьо	PNK	Розово
BRN	Кафяво	PRP, PPL	Лилаво
GRN	Зелено	RED	Червено
GRY	Сиво	WHT	Бяло
SKY BLU	Небесносиньо	YLW	Жълто

Символ	Значение
A*P	Печатна платка
BS*	Бутон за ВКЛ/ИЗКЛ, работен превключвател
BZ, H*O	Зумер
C*	Кондензатор
AC*, CN*, E*, HA*, HE*, HL*, HN*, HR*, MR*_A, MR*_B, S*, U, V, W, X*A, K*R_*, NE	Съединение, конектор
D*, V*D	Диод
DB*	Диоден мост
DS*	DIP превключвател
E*H	Нагревател
FU*, F*U, (за характеристиките, вижте PCB във вашето устройство)	Предпазител
FG*	Конектор (маса на рамка)
H*	Кабелен сноп
H*P, LED*, V*L	Пилотна лампа, светодиод
HAP	Светодиод (сервизен монитор - зелен)
HIGH VOLTAGE	Високо напрежение
IES	Сензор Intelligent eye
IPM*	Intelligent power module
K*R, KCR, KFR, KHuR, K*M	Магнитно реле
L	В момента
L*	Намотка
L*R	Реактор
M*	Стъпков електродвигател
M*C	Електродвигател на компресора
M*F	Двигател на вентилатор
M*P	Електродвигател на дренажна помпа
M*S	Поворотен двигател
MR*, MRCW*, MRM*, MRN*	Магнитно реле
N	Неутрално
n=*, N=*	Брой преминавания през феритната сърцевина
PAM	Амплитудно-импулсна модулация
PCB*	Печатна платка
PM*	Захранващ модул
PS	Превключване на захранване
PTC*	PTC термистор
Q*	Биполярен транзистор с изолиран затвор (IGBT)
Q*C	Прекъсвач на верига
Q*DI, KLM	Прекъсвач, управляван от утечен ток
Q*L	Предпазител срещу претоварване
Q*M	Термо превключвател
Q*R	Устройство за остатъчен ток
R*	Резистор
R*T	Термистор
RC	Приемник
S*C	Ограничител
S*L	Поплавъчен превключвател
S*NG	Детектор за утечка на хладилен агент
S*NPH	Сензор за налягане (високо)
S*NPL	Сензор за налягане (ниско)

Символ	Значение
S*PH, HPS*	Превключвател за налягане (високо)
S*PL	Превключвател за налягане (ниско)
S*T	Термостат
S*RH	Сензор за влажност
S*W, SW*	Работен превключвател
SA*, F1S	Разрядник за защита от пренапрежения
SR*, WLU	Приемник на сигнали
SS*	Селекторен превключвател
SHEET METAL	Клеморедна фиксирана плоча
T*R	Трансформатор
TC, TRC	Предавател
V*, R*V	Варистор
V*R	Диоден мост, биполярен транзистор с изолиран затвор (IGBT) захранващ модул

Символ	Значение
WRC	Безжично дистанционно управление
X*	Клема
X*M	Клеморед (блок)
Y*E	Намотка на електронен разширителен клапан
Y*R, Y*S	Реверсивен електромагнитен вентил (бобина)
Z*C	Феритна сърцевина
ZF, Z*F	Противошумов филтър

13.2 Схема на тръбопроводите: Външно тяло

Класификация на категории светодиоди:

- Превключватели за високо налягане: категория IV
- Компресор: категория II
- Други компоненти: вижте PED член 4, параграф 3

2MXM50

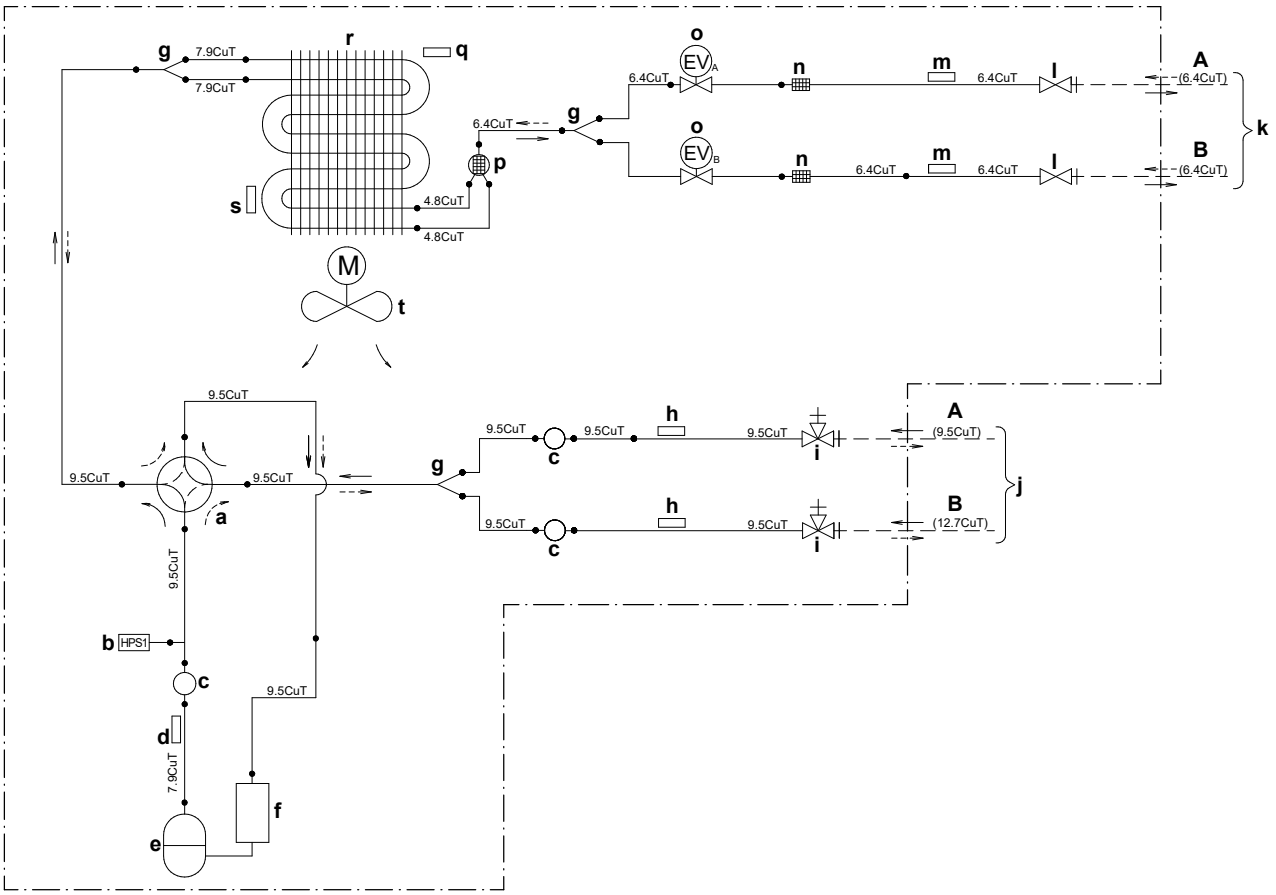

- **A** Стая A
- **B** Стая B
- **a** 4-Посочен клапан ВКЛ: отопление
- **b** Превключвател за високо налягане с автоматично възстановяване
- **c** Шумозаглушител
- **d** Термистор на отходна тръба
- **e** Компресор
- **f** Акумулатор
- **g** Разклонителна тръба
- **h** Термистор (газ)
- **i** Спирателен клапан за газ
- **j** Местен тръбопровод (газ)
- **k** Местен тръбопровод (течност)
- **l** Спирателен клапан за течност
- **m** Термистор (течност)
- **n** Филтър
- **o** Моторизиран клапан
- **p** Шумозаглушител
- **q** Термистор за температура на външния въздух
- **r** Топлообменник
- **M** Двигател на вентилатор
- Поток на хладилен агент: охлаждане
- Поток на хладилен агент: отопление

Copyright 2022 Daikin

DAIKIN INDUSTRIES CZECH REPUBLIC s.r.o.
U Nové Hospody 1155/1, 301 00 Plzeň Skvrňany, Czech Republic

DAIKIN EUROPE N.V.
Zandvoordestraat 300, B-8400 Oostende, Belgium

3P774208-2 2024.05