# Ръководство за монтаж

## Серия Sky Air Alpha

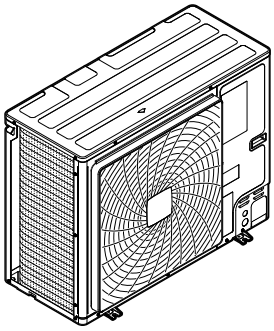

**RZAG71N2V1B**
**RZAG100N2V1B**
**RZAG125N2V1B**
**RZAG140N2V1B**

**RZAG71N2Y1B**
**RZAG100N2Y1B**
**RZAG125N2Y1B**
**RZAG140N2Y1B**

Ръководство за монтаж
Серия Sky Air Alpha

**Български**

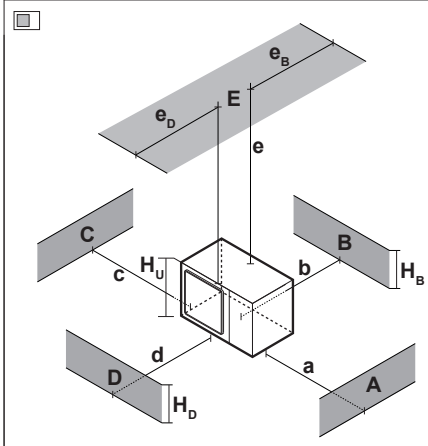


| A~E | $H_B$ $H_D$ $H_U$ | | (mm) a | b | c | d | e | $e_B$ | $e_D$ | |
|---|---|---|---|---|---|---|---|---|---|---|
| B | — | | | ≥100 | | | | | | |
| A, B, C | — | | ≥100(1) | ≥100 | ≥100 | | | | | |
| B, E | — | | | ≥100 | | | ≥1000 | | ≤500 | |
| A, B, C, E | — | | ≥150(1) | ≥150 | ≥150 | | ≥1000 | | ≤500 | |
| D | — | | | | | ≥500 | | | | |
| D, E | — | | | | | ≥500 | ≥1000 | ≤500 | | |
| B, D | $H_D>H_U$ | | | ≥100 | | ≥500 | | | | |
| | $H_D≤H_U$ | | | ≥100 | | ≥500 | | | | |
| B, D, E | $H_D>H_U$ | $H_B≤½H_U$ | | ≥250 | | ≥750 | ≥1000 | ≤500 | | 1 |
| | | $½H_U<H_B≤H_U$ | | ≥250 | | ≥1000 | ≥1000 | ≤500 | | |
| | | $H_B>H_U$ | ⊘ | | | | | | | |
| | $H_D≤H_U$ | $H_D≤½H_U$ | | ≥100 | | ≥1000 | ≥1000 | | ≤500 | |
| | | $½H_U<H_D≤H_U$ | | ≥200 | | ≥1000 | ≥1000 | | ≤500 | |
| | | $H_D>H_U$ | ⊘ | | | | | | | |

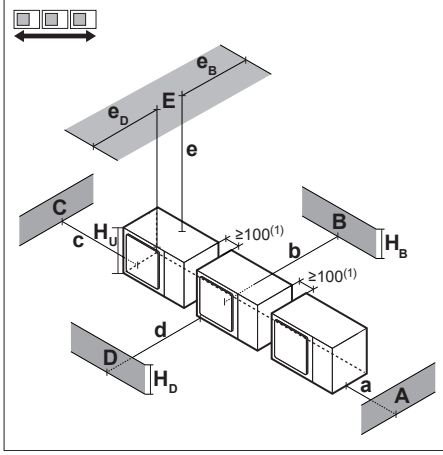


| A, B, C | — | | ≥200(1) | ≥300 | ≥1000 | | | | | |
|---|---|---|---|---|---|---|---|---|---|---|
| A, B, C, E | — | | ≥200(1) | ≥300 | ≥1000 | | ≥1000 | | ≤500 | |
| D | — | | | | | ≥1000 | | | | |
| D, E | — | | | | | ≥1000 | ≥1000 | ≤500 | | |
| B, D | $H_D>H_U$ | | | ≥300 | | ≥1000 | | | | |
| | $H_D≤H_U$ | $H_D≤½H_U$ | | ≥250 | | ≥1500 | | | | |
| | | $½H_U<H_D≤H_U$ | | ≥300 | | ≥1500 | | | | |
| B, D, E | $H_D>H_U$ | $H_B≤½H_U$ | | ≥300 | | ≥1000 | ≥1000 | ≤500 | | 1+2 |
| | | $½H_U<H_B≤H_U$ | | ≥300 | | ≥1250 | ≥1000 | ≤500 | | |
| | | $H_B>H_U$ | ⊘ | | | | | | | |
| | $H_D≤H_U$ | $H_D≤½H_U$ | | ≥250 | | ≥1500 | ≥1000 | | ≤500 | |
| | | $½H_U<H_D≤H_U$ | | ≥300 | | ≥1500 | ≥1000 | | ≤500 | |
| | | $H_D>H_U$ | ⊘ | | | | | | | |

**1**

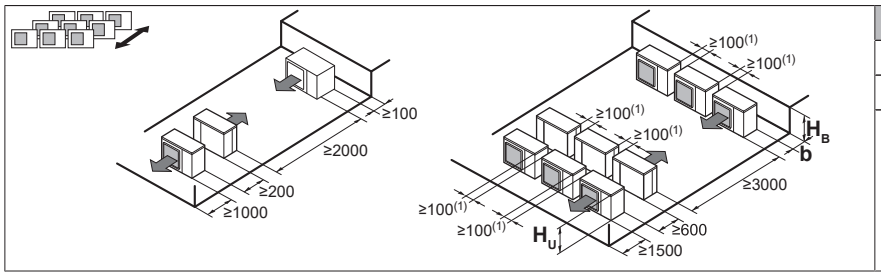


| $H_B$ $H_U$ | b (mm) |
|---|---|
| $H_B≤½H_U$ | b≥250 |
| $½H_U<H_B≤H_U$ | b≥300 |
| $H_B>H_U$ | ⊘ |

**2**

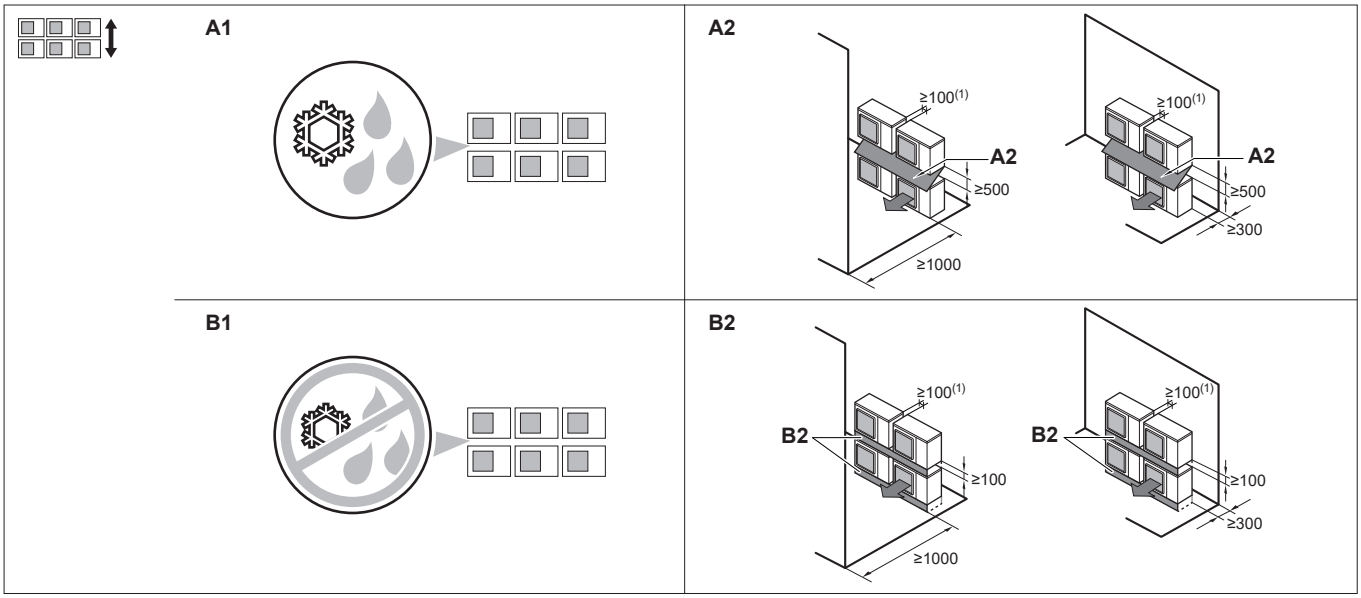


**3**

EU – Safety declaration of conformity
EU – Sicherheits-Konformitätserklärung
UE – Déclaration de conformité de sécurité
EU – Conformiteitsverklaring veiligheid
UE – Declaración de conformidad sobre seguridad
UE – Dichiarazione di conformità in materia di sicurezza
EE – Δήλωση συμμόρφωσης για την ασφάλεια
UE – Declaração de conformidade relativa à segurança
ЕС – Заявление о соответствии требованиям по безопасности
EU – Sikkerheds-overensstemmelseserklæring
EU – Konformitetsdeklaration för säkerhet
EU – Samsvarserklæring for sikkerhet
EU – Turvallisuuden vaatimustenmukaisuusvakuutus
EU – Bezpečnostní prohlášení o shodě
EU – Izjava o sukladnosti za sigurnost
EU – Biztonsági megfelelőségi nyilatkozat
UE – Deklaracja zgodności z wymogami bezpieczeństwa
UE – Declarație de conformitate de siguranță
EU – Varnostna izjava o skladnosti
EÜ – Ohutuse vastavusdeklaratsioon
EC – Декларация за съответствие за безопасност
ES – Drošības atbilstības deklarācija
EÚ – Vyhlásenie o zhode Bezpečnosť
AB – Güvenlik uygunluk beyanı

## Daikin Industries Czech Republic s.r.o.

01 (GB) declares under its sole responsibility that the products to which this declaration relates:
02 (D) erklärt in alleinige Verantwortung, dass die Produkte, auf die sich diese Erklärung bezieht:
03 (F) déclare sous sa seule responsabilité que les produits visés par la présente déclaration:
04 (NL) verklaart hierbij op eigen verantwoordelijkheid dat de producten waarop deze verklaring betrekking heeft:
05 (E) declara bajo su única responsabilidad que los productos a los que hace referencia esta declaración:
06 (I) dichiara sotto la propria responsabilità che i prodotti a cui è riferita questa dichiarazione:
07 (GR) δηλώνει βάσει της αποκλειστικής της ευθύνης ότι τα προϊόντα στα οποία αναφέρεται η παρούσα δήλωση:
08 (P) declara sob sua exclusiva responsabilidade que os produtos a que esta declaração se refere:
09 (RUS) заявляет, исключительно под свою ответственность, что продукция, к которой относится настоящее заявление:
10 (DK) erklærer som eneansvarlig, at produkterne, som er omfattet af denne erklæring:
11 (S) deklarerar i egenskap av huvudansvarig, att produkterna som berörs av denna deklaration innebär att:
12 (N) erklærer et fullstendig ansvar for at produktene som er underlagt denne erklæringen:
13 (FIN) ilmoittaa yksinomaan omalla vastuullaan, että tämän ilmoituksen tarkoittamat tuotteet:
14 (CZ) prohlašuje na svou plnou odpovědnost, že výrobky, ke kterým se toto prohlášení vztahuje:
15 (HR) izjavljuje pod isključivo vlastitom odgovornošću da su proizvodi na koje se ova izjava odnosi:
16 (H) teljes felelőssége tudatában kijelenti, hogy a termékek, melyekre e nyilatkozat vonatkozik:
17 (PL) deklaruje na własną wyłączną odpowiedzialność, że produkty, których ta deklaracja dotyczy:
18 (RO) declară pe proprie răspundere că produsele la care se referă această declarație:
19 (SLO) z vso odgovornostjo izjavlja, da so izdelki, na katere se izjava nanaša:
20 (EST) kinnitab oma vastutusel, et tooted, mille kohta käesolev deklaratsioon kehtib:
21 (BG) декларира на своя отговорност, че продуктите, за които се отнася тази декларация:
22 (LT) savo išskirtine atsakomybe pareiškia, kad gaminiai, kuriems ši deklaracija taikoma:
23 (LV) ar pilnu atbildību apliecina, ka izstrādājumi, uz kuru attiecas šī deklarācija:
24 (SK) vyhlasuje na vlastnú zodpovednosť, že výrobky, na ktoré sa vzťahuje toto vyhlásenie:
25 (TR) tek sorumluluğu kendisine ait olmak üzere, bu beyanın ilgili olduğu ürünlerin:

## RZAG71N2V1B*, RZAG100N2V1B*, RZAG125N2V1B*, RZAG140N2V1B*, RZAG71N2Y1B*, RZAG100N2Y1B*, RZAG125N2Y1B*, RZAG140N2Y1B*,

* = , , 1, 2, 3, ..., 9

01 are in conformity with the following directive(s) or regulation(s), provided that the products are used in accordance with our instructions:
02 folgender/n Richtlinie/n oder Vorschrift/en entsprechen, vorausgesetzt, dass diese gemäß unseren Instruktionen verwendet werden:
03 sont conformes à la/aux directive(s) ou règlement(s) suivant(s), à condition que les produits soient utilisés conformément à nos instructions:
04 in overeenstemming zijn met de volgende richtlijn(en) of verordening(en), op voorwaarde dat de producten worden gebruikt overeenkomstig onze instructies:
05 están en conformidad con la(s) siguiente(s) directiva(s) o reglamento(s), siempre que se utilicen de acuerdo con nuestras instrucciones:
06 sono conformi alle direttive o ai regolamenti seguenti, a patto che i prodotti vengano usati in conformità alle nostre istruzioni:
07 συμμορφώνονται με την(ις) ακόλουθη(ες) οδηγία(ες) ή κανονισμό(ούς), υπό την προϋπόθεση ότι τα προϊόντα χρησιμοποιούνται σύμφωνα με τις οδηγίες μας:
08 estão em conformidade com a(s) seguinte(s) diretiva(s) ou regulamento(s), desde que os produtos sejam utilizados de acordo com as nossas instruções:
09 отвечает требованиям упомянутых ниже директив или нормативных документов при условии эксплуатации данной продукции в соответствии с нашими инструкциями:
10 overholder bestemmelserne i følgende direktiv(er) eller bestemmelse(r), forudsat at produkterne anvendes i overensstemmelse med vores instruktioner:
11 uppfyller följande direktiv eller föreskrift(er), under förutsättning att produkterna används i enlighet med våra instruktioner:
12 er i overensstemmelse med følgende direktiv(er) eller forskrift(er), forutsatt at produktene brukes i henhold til våre instruksjoner:
13 ovat seuraavien direktiivien tai asetusten mukaisia, edellyttäen että tuotteita käytetään ohjeidemme mukaisesti:
14 jsou ve shodě s následujícími směrnicemi nebo předpisy za předpokladu, že tyto výrobky jsou používány v souladu s našimi pokyny:
15 u skladu sa sljedećom direktivom(ma) ili odredbom(a), uz uvjet da se proizvodi koriste sukladno našim uputama:
16 megfelelnek az alábbi irányelv(ek)nek vagy egyéb szabályozás(ok)nak, ha a termékeket előírás szerint használják:
17 spełniają wymogi następujących dyrektyw lub rozporządzeń, pod warunkiem że produkty używane są zgodnie z naszymi instrukcjami:
18 sunt în conformitate cu următoarele directive sau regulamente, cu condiția ca produsele să fie utilizate în conformitate cu instrucțiunile noastre:
19 v skladu z naslednjo direktivo(-ami) ali predpisom(-i) pod pogojem, da se izdelki uporabljajo v skladu z našimi navodili:
20 vastavad järgmise (järgmiste) direktiivi(de) ja määruse (määruste) nõuetele, tingimusel, et neid kasutatakse vastavuses meie juhistele:
21 са в съответствие със следната директива(и) или регламент(и), при условие че продуктите се използват в съответствие с нашите инструкции:
22 atitinka toliau nurodytas direktyvas arba reglamentus, su sąlyga, kad gaminiai bus eksploatuojami laikantis mūsų instrukcijų:
23 atbilst šādām direktīvām vai regulām, ja vien šie izstrādājumi tiek lietoti saskaņā ar mūsu instrukcijām:
24 sú v zhode s nasledujúcou(imi) smernicou(ami) alebo predpisom(mi) za predpokladu, že sa výrobky používajú v zhode s našimi pokynmi:
25 talimatlarımız doğrultusunda kullanılması koşuluyla aşağıdaki direktife/direktiflere veya yönetmeliğe/yönetmeliklere uygun olduğunu beyan eder:

Machinery 2006/42/EC***
Electromagnetic Compatibility 2014/30/EU*
Pressure Equipment 2014/68/EU**

01 as amended,
02 in der jeweils gültigen Fassung,
03 telles que modifiées,
04 zoals gewijzigd,
05 en su forma enmendada,
06 e successive modifiche,
07 όπως έχουν τροποποιηθεί,
08 conforme emendado,
09 в действующей редакции,
10 som tilføjet,
11 med tillägg,
12 med foretatte endringer,
13 sellaisina kuin ne ovat muutettuina,
14 v platném znění,
15 kako je izmijenjeno amandmanima,
16 és módosításaik rendelkezéseit,
17 z późniejszymi zmianami,
18 cu amendamentele respective,
19 kakor je bilo spremenjeno,
20 koos muudatustega,
21 с техните изменения,
22 ir jos tolesnes redakcijas,
23 ar grozījumiem,
24 v poslednom platnom vydaní,
25 değiştirildiği şekliyle,

01 following the provisions of:
02 gemäß den Bestimmungen in:
03 conformément aux dispositions de:
04 volgens de bepalingen van:
05 siguiendo las disposiciones de:
06 secondo le disposizioni di:
07 σύμφωνα με τις προβλέψεις των:
08 seguindo as disposições de:
09 в соответствии с положениями:
10 under iagttagelse af:
11 enligt bestämmelserna för:
12 i henhold til bestemmelsene i:
13 noudattaen säännöksiä:
14 za dodržení ustanovení:
15 prema odredbama:
16 követi a(z):
17 zgodnie z postanowieniami:
18 urmând prevederile:
19 v skladu z določbami:
20 vastavalt nõuetele:
21 следвайки клаузите на:
22 vadovaujantis šio dokumento nuostatomis:
23 atbilstoši šādu standartu prasībām:
24 nasledovnými ustanoveniami:
25 şu standartların hükümlerine:

EN 60335-2-40,

01 * as set out in **<A>** and judged positively by **<B>** according to the **Certificate <C>**.
** as set out in the Technical Construction File **<D>** and judged positively by **<E>** (Applied module **<F>**). **<G>**. Risk category **<H>**. Also refer to next page.
02 * wie in **<A>** aufgeführt und von **<B>** positiv beurteilt gemäß **Zertifikat <C>**.
** wie in der Technischen Konstruktionsakte **<D>** aufgeführt und von **<E>** (Angewandtes Modul **<F>**) positiv ausgezeichnet. **<G>**. Risikoart **<H>**. Siehe auch nächste Seite.
03 * tel que défini dans **<A>** et évalué positivement par **<B>** conformément au **Certificat <C>**.
** tel que stipulé dans le Fichier de Construction Technique **<D>** et jugé positivement par **<E>** (Module appliqué **<F>**). **<G>**. Catégorie de risque **<H>**. Se reporter également à la page suivante.
04 * zoals vermeld in **<A>** en positief beoordeeld door **<B>** overeenkomstig **Certificaat <C>**.
** zoals vermeld in het Technisch Constructiedossier **<D>** en in orde bevonden door **<E>** (Toegepaste module **<F>**). **<G>**. Risicocategorie **<H>**. Zie ook de volgende pagina.
05 * como se establece en **<A>** y es valorado positivamente por **<B>** de acuerdo con el **Certificado <C>**.
** tal como se expone en el Archivo de Construcción Técnica **<D>** y juzgado positivamente por **<E>** (Modulo aplicado **<F>**). **<G>**. Categoría de riesgo **<H>**. Consulte también la siguiente página.
06 * delineato nel **<A>** e giudicato positivamente da **<B>** secondo il **Certificato <C>**.
** delineato nel File Tecnico di Costruzione **<D>** e giudicato positivamente da **<E>** (Modulo **<F>** applicato). **<G>**. Categoria di rischio **<H>**. Fare riferimento anche alla pagina successiva.
07 * όπως καθορίζεται στο **<A>** και κρίνεται θετικά από το **<B>** σύμφωνα με το **Πιστοποιητικό <C>**.
** όπως προσδιορίζεται στο Αρχείο Τεχνικής Κατασκευής **<D>** και κρίνεται θετικά από το **<E>** (Χρησιμοποιούμενη υπομονάδα **<F>**). **<G>**. Κατηγορία επικινδυνότητας **<H>**. Ανατρέξτε επίσης στην επόμενη σελίδα.
08 * tal como estabelecido em **<A>** e com o parecer positivo de **<B>** de acordo com o **Certificado <C>**.
** tal como estabelecido no Ficheiro Técnico de Construção **<D>** e com o parecer positivo de **<E>** (Módulo aplicado **<F>**). **<G>**. Categoria de risco **<H>**. Consultar também a página seguinte.
09 * как указано в **<A>** и в соответствии с положительным решением **<B>** согласно **Свидетельству <C>**.
** как указано в Досье технического топкования **<D>** и в соответствии с положительным решением **<E>** (Прикладной модуль **<F>**). **<G>**. Категория риска **<H>**. Также смотрите следующую страницу.
10 * som anført i **<A>** og positivt vurderet af **<B>** i henhold til **Certifikat <C>**.
** som anført i den Tekniske Konstruktionsfil **<D>** og positivt vurderet af **<E>** (Anvendt modul **<F>**). **<G>**. Risikoklasse **<H>**. Se også næste side.
11 * enligt **<A>** och godkänts av **<B>** enligt **Certifikatet <C>**.
** i enlighet med den Tekniska Konstruktionsfilen **<D>** som positivt intygats av **<E>** (Fastsatt modul **<F>**). **<G>**. Riskkategori **<H>**. Se även nästa sida.
12 * som det fremkommer i **<A>** og gjennom positiv bedømmelse av **<B>** ifølge **Sertifikat <C>**.
** som det fremkommer i den Tekniske Konstruksjonsfilen **<D>** og gjennom positiv bedømmelse av **<E>** (Anvendt modul **<F>**). **<G>**. Risikokategori **<H>**. Se også neste side.
13 * jotka on esitetty asiakirjassa **<A>** ja jotka **<B>** on hyväksynyt **Sertifikaatin <C>** mukaisesti.
** jotka on esitetty Teknisessä Asiakirjassa **<D>** ja jotka **<E>** on hyväksynyt (Sovellettu moduli **<F>**). **<G>**. Vaaraluokka **<H>**. Katso myös seuraava sivu.
14 * jak bylo uvedeno v **<A>** a pozitivně zjištěno **<B>** v souladu s **osvědčením <C>**.
** jak bylo uvedeno v souboru technické konstrukce **<D>** a pozitivně zjištěno **<E>** (použitý modul **<F>**). **<G>**. Kategorie rizik **<H>**. Viz také následující strana.
15 * kako je izloženo u **<A>** i pozitivno ocijenjeno od strane **<B>** prema **Certifikatu <C>**.
** kako je izloženo u Datoteci o tehničkoj konstrukciji **<D>** i pozitivno ocijenjeno od strane **<E>** (Primijenjen modul **<F>**). **<G>**. Kategorija opasnosti **<H>**. Također pogledajte na slijedećoj stranici.
16 * a(z) **<A>** alapján, a(z) **<B>** igazolta a megfelelést, a(z) **<C> tanúsítvány** szerint.
** a(z) **<D>** műszaki konstrukciós dokumentáció alapján, a(z) **<E>** igazolta a megfelelést (alkalmazott modul: **<F>**). **<G>**. Veszélyességi kategória **<H>**. Lásd még a következő oldalon.
17 * zgodnie z dokumentacją **<A>**, pozytywną opinią **<B>** i **Świadectwem <C>**.
** zgodnie z archiwalną dokumentacją konstrukcyjną **<D>** i pozytywną opinią **<E>** (Zastosowany moduł **<F>**). **<G>**. Kategoria zagrożenia **<H>**. Patrz także następna strona.
18 * aşa cum este stabilit în **<A>** şi apreciat pozitiv de **<B>** în conformitate cu **Certificatul <C>**.
** conform celor stabilite în Dosarul tehnic de construcţie **<D>** şi apreciate pozitiv de **<E>** (Modul aplicat **<F>**). **<G>**. Categorie de risc **<H>**. Consultaţi de asemenea pagina următoare.
19 * kot je določeno v **<A>** in odobreno s strani **<B>** v skladu s **certifikatom <C>**.
** kot je določeno v tehnični mapi **<D>** in odobreno s strani **<E>** (Uporabljen modul **<F>**). **<G>**. Kategorija tveganja **<H>**. Glejte tudi na naslednji strani.
20 * nagu on näidatud dokumendis **<A>** ja heaks kiidetud **<B>** järgi vastavalt **sertifikaadile <C>**.
** nagu on näidatud tehnilises dokumentatsioonis **<D>** ja heaks kiidetud **<E>** järgi (lisamoodul **<F>**). **<G>**. Riskikategooria **<H>**. Vaadake ka järgmist lehekülge.
21 * както е изложено в **<A>** и оценено положително от **<B>** съгласно **Сертификата <C>**.
** както е заложено в Акта за техническа конструкция **<D>** и оценено положително от **<E>** (Приложен модул **<F>**). **<G>**. Категория риск **<H>**. Вижте също на следващата страница.
22 * kaip nustatyta **<A>** ir kaip teigiamai nuspręsta **<B>** pagal **Sertifikatą <C>**.
** kaip nurodyta Techninėje konstrukcijos byloje **<D>** ir patvirtinta **<E>** (taikomas modulis **<F>**). **<G>**. Rizikos kategorija **<H>**. Taip pat žiūrėkite ir kitą puslapį.
23 * kā norādīts **<A>** un atbilstoši **<B>** pozitīvajam vērtējumam saskaņā ar **sertifikātu <C>**.
** kā noteikts tehniskajā dokumentācijā **<D>**, atbilstoši **<E>** pozitīvajam lēmumam (piekritīgā sadaļa: **<F>**). **<G>**. Riska kategorija **<H>**. Skat. arī nākošo lappusi.
24 * ako bolo uvedené v **<A>** a pozitívne zistené **<B>** v súlade s **osvedčením <C>**.
** ako je to stanovené v Súbore technickej konštrukcie **<D>** a kladne posúdené **<E>** (Aplikovaný modul **<F>**). **<G>**. Kategória nebezpečia **<H>**. Viď tiež nasledovnú stranu.
25 * **<A>**'da belirtildiği gibi ve **<C> Sertifikasına** göre **<B>** tarafından olumlu olarak değerlendirildiği gibi.
** **<D>** Teknik Yapı Dosyasında belirtildiği gibi ve **<E>** tarafından olumlu olarak (Uygulanan modül **<F>**) değerlendirilmiştir. **<G>**. Risk kategorisi **<H>**. Ayrıca bir sonraki sayfaya bakın.

| | |
|---|---|
| <A> | DAIKIN.TCF.033B4/03-2022 |
| <B> | DEKRA (NB0344) |
| <C> | 2178265.0551-EMC |
| <D> | Daikin.TCFP.001 |
| <E> | VINÇOTTE nv (NB0026) |
| <F> | D1 |
| <G> | — |
| <H> | II |

01*** DICz# is authorised to compile the Technical Construction File.
02*** DICz# hat die Berechtigung die Technische Konstruktionsakte zusammenzustellen.
03*** DICz# est autorisé à compiler le Dossier de Construction Technique.
04*** DICz# is bevoegd om het Technisch Constructiedossier samen te stellen.
05*** DICz# está autorizado a compilar el Archivo de Construcción Técnica.
06*** DICz# è autorizzata a redigere il File Tecnico di Costruzione.
07*** Η DICz# είναι εξουσιοδοτημένη να συντάξει τον Τεχνικό φάκελο κατασκευής.
08*** A DICz# está autorizada a compilar a documentação técnica de fabrico.
09*** Компания DICz# уполномочена составить Комплект технической документации.
10*** DICz# er autoriseret til at udarbejde de tekniske konstruktionsdata.
11*** DICz# är bemyndigade att sammanställa den tekniska konstruktionsfilen.
12*** DICz# har tillatelse til å kompilere den Tekniske konstruksjonsfilen.
13*** DICz# on valtuutettu laatimaan Teknisen asiakirjan.
14*** Společnost DICz# má oprávnění ke kompilaci souboru technické konstrukce.
15*** DICz# je ovlašten za izradu Datoteke o tehničkoj konstrukciji.
16*** A DICz# jogosult a műszaki konstrukciós dokumentáció összeállítására.
17*** DICz# ma upoważnienie do zbierania i opracowywania dokumentacji konstrukcyjnej.
18*** DICz# este autorizat să compileze Dosarul tehnic de construcţie.
19*** DICz# je pooblaščen za sestavo datoteke s tehnično mapo.
20*** DICz# on volitatud koostama tehnilist dokumentatsiooni.
21*** DICz# е оторизирана да състави Акта за техническа конструкция.
22*** DICz# yra įgaliota sudaryti šį techninės konstrukcijos failą.
23*** DICz# ir autorizēts sastādīt tehnisko dokumentāciju.
24*** Spoločnosť DICz# je oprávnená vytvoriť súbor technickej konštrukcie.
25*** DICz# Teknik Yapı Dosyasını derlemeye yetkilidir.

2P573424-5D

#DICz = Daikin Industries Czech Republic s.r.o.

EU – Safety declaration of conformity
EU – Sicherheits-Konformitätserklärung
UE – Déclaration de conformité de sécurité
EU – Conformiteitsverklaring veiligheid

UE – Declaración de conformidad sobre seguridad
UE – Dichiarazione di conformità in materia di sicurezza
EE – Δήλωση συμμόρφωσης για την ασφάλεια
UE – Declaração de conformidade relativa à segurança

EC – Заявление о соответствии требованиям по безопасности
EU – Sikkerheds-overensstemmelseserklæring
EU – Konformitetsdeklaration för säkerhet

EU – Samsvarserklæring for sikkerhet
EU – Turvallisuuden vaatimustenmukaisuusvakuutus
EU – Bezpečnostní prohlášení o shodě

EU – Izjava o sukladnosti za sigurnost
EU – Biztonsági megfelelőségi nyilatkozat
UE – Deklaracja zgodności z wymogami bezpieczeństwa
UE – Declarație de conformitate de siguranță

EU – Varnostna izjava o skladnosti
EÜ – Ohutuse vastavusdeklaratsioon
EC – Декларация за съответствие за безопасност

EC – Декларация за съответствие за безопасност
ES – Drošības atbilstības deklarācija
EÚ – Vyhlásenie o zhode Bezpečnosť
AB – Güvenlik uygunluk beyanı


01 (GB) continuation of previous page:
02 (D) Fortsetzung der vorherigen Seite:
03 (F) suite de la page précédente:
04 (NL) vervolg van vorige pagina:
05 (E) continuación de la página anterior:
06 (I) continua dalla pagina precedente:
07 (GR) συνέχεια από την προηγούμενη σελίδα:
08 (P) continuação da página anterior:
09 (RUS) продолжение предыдущей страницы:
10 (DK) fortsat fra forrige side:
11 (S) fortsättning från föregående sida:
12 (N) fortsettelse fra forrige side:
13 (FIN) jatkoa edelliseltä sivulta:
14 (CZ) pokračování z předchozí strany:
15 (HR) nastavak s prethodne stranice:
16 (H) folytatás az előző oldalról:
17 (PL) ciąg dalszy z poprzedniej strony:
18 (RO) continuarea paginii anterioare:
19 (SLO) nadaljevanje s prejšnje strani:
20 (EST) eelmise lehekülje järg:
21 (BG) продължение от предходната страница:
22 (LT) ankstesnio puslapio tęsinys:
23 (LV) iepriekšējās lappuses turpinājums:
24 (SK) pokračovanie z predchádzajúcej strany:
25 (TR) önceki sayfadan devam:


**01 Design Specifications of the products to which this declaration relates:**
**02 Konstruktionsspezifikationen der Produkte, auf die sich diese Erklärung bezieht:**
**03 Spécifications de conception des produits auxquels se rapporte cette déclaration:**
**04 Ontwerpspecificaties van de producten waarop deze verklaring betrekking heeft:**
**05 Especificaciones de diseño de los productos a los cuales hace referencia esta declaración:**
**06 Specifiche di progetto dei prodotti cui fa riferimento la presente dichiarazione:**
**07 Προδιαγραφές σχεδιασμού των προϊόντων με τα οποία σχετίζεται η δήλωση:**
**08 As especificações de projeto dos produtos a que esta declaração se aplica:**
**09 Проектныехарактеристикипродукции, ккоторойотноситсянастоящеезаявление:**
**10 Typespecifikationer for de produkter, som denne erklæring vedrører:**
**11 Designspecifikationer för de produkter som denna deklaration gäller:**
**12 Konstruksjonsspesifikasjoner for produktene som er underlagt denne erklæringen:**
**13 Tätä ilmoitusta koskevien tuotteiden rakennemäärittely:**
**14 Specifikace konstrukce výrobků, ke kterým se vztahuje toto prohlášení:**
**15 Specifikacije dizajna za proizvode na koje se ova izjava odnosi:**
**16 A jelen nyilatkozat tárgyát képező termékek tervezési jellemzői:**
**17 Specyfikacje konstrukcyjne produktów, których dotyczy deklaracja:**
**18 Specificațiile de proiectare ale produselor la care se referă această declarație:**
**19 Specifikacije tehničnega načrta za izdelke, na katere se nanaša ta deklaracija:**
**20 Tooted, mille kohta käesolev deklaratsioon kehtib:**
**21 Проектниспецификациинапродуктите, закоитосеотнасядекларацията:**
**22 Toliau nurodytos gaminių dizaino specifikacijos, su kuriomis susieta ši deklaracija:**
**23 Šis deklarācijas aptverto izstrādājumu specifikācijas:**
**24 Konštrukčné špecifikácie výrobkov, ktorých sa týka toto vyhlásenie:**
**25 Bu beyanın ilgili olduğu ürünlerin Tasarım Özellikleri:**

**01** · Maximum allowable pressure (PS): **<K>** (bar)
· Minimum/maximum allowable temperature (TS*):
* TSmin: Minimum temperature at low pressure side: **<L>** (°C)
* TSmax: Saturated temperature corresponding with the maximum allowable pressure (PS): **<M>** (°C)
· Refrigerant: **<N>**
· Setting of pressure safety device: **<P>** (bar)
· Manufacturing number and manufacturing year: refer to model nameplate

**02** · Maximal zulässiger Druck (PS): **<K>** (Bar)
· Minimal/maximal zulässige Temperatur (TS*):
* TSmin: Mindesttemperatur auf der Niederdruckseite: **<L>** (°C)
* TSmax: Sättigungstemperatur die dem maximal zulässigen Druck (PS) entspricht: **<M>** (°C)
· Kältemittel: **<N>**
· Einstellung der Druck-Schutzvorrichtung: **<P>** (Bar)
· Herstellungsnummer und Herstellungsjahr: siehe Typenschild des Modells

**03** · Pression maximale admise (PS): **<K>** (bar)
· Température minimum/maximum admise (TS*):
* TSmin: température minimum côté basse pression: **<L>** (°C)
* TSmax: température saturée correspondant à la pression maximale admise (PS): **<M>** (°C)
· Réfrigérant: **<N>**
· Réglage du dispositif de sécurité de pression: **<P>** (bar)
· Numéro de fabrication et année de fabrication: se reporter à la plaquette signalétique du modèle

**04** · Maximaal toelaatbare druk (PS): **<K>** (bar)
· Minimaal/maximaal toelaatbare temperatuur (TS*):
* TSmin: Minimumtemperatuur aan lagedrukzijde: **<L>** (°C)
* TSmax: Verzadigde temperatuur die overeenstemt met de maximaal toelaatbare druk (PS): **<M>** (°C)
· Koelmiddel: **<N>**
· Instelling van drukbeveiliging: **<P>** (bar)
· Fabricagenummer en fabricagejaar: zie naamplaat model

**05** · Presión máxima admisible (PS): **<K>** (bar)
· Temperatura mínima/máxima admisible (TS*):
* TSmin: Temperatura mínima en el lado de baja presión: **<L>** (°C)
* TSmax: Temperatura saturada correspondiente a la presión máxima admisible (PS): **<M>** (°C)
· Refrigerante: **<N>**
· Ajuste del presostato de seguridad: **<P>** (bar)
· Número de fabricación y año de fabricación: consulte la placa de especificaciones técnicas del modelo

**06** · Pressione massima consentita (PS): **<K>** (bar)
· Temperatura minima/massima consentita (TS*):
* TSmin: temperatura minima nel lato di bassa pressione: **<L>** (°C)
* TSmax: temperatura satura corrispondente alla pressione massima consentita (PS): **<M>** (°C)
· Refrigerante: **<N>**
· Impostazione del dispositivo di controllo della pressione: **<P>** (bar)
· Numero di serie e anno di produzione: fare riferimento alla targhetta del modello

**07** · Μέγιστη επιτρεπόμενη πίεση (PS): **<K>** (bar)
· Ελάχιστη/μέγιστη επιτρεπόμενη θερμοκρασία (TS*):
* TSmin: Ελάχιστη θερμοκρασία για την πλευρά χαμηλής πίεσης: **<L>** (°C)
* TSmax: Κορεσμένη θερμοκρασία που αντιστοιχεί με τη μέγιστη επιτρεπόμενη πίεση (PS): **<M>** (°C)
· Ψυκτικό: **<N>**
· Ρύθμιση της διάταξης ασφάλειας πίεσης: **<P>** (bar)
· Αριθμός κατασκευής και έτος κατασκευής: ανατρέξτε στην πινακίδα αναγνώρισης του μοντέλου

**08** · Pressão máxima permitida (PS): **<K>** (bar)
· Temperaturas mínima e máxima permitidas (TS*):
* TSmin: Temperatura mínima em baixa pressão: **<L>** (°C)
* TSmax: Temperatura de saturação correspondente à pressão máxima permitida (PS): **<M>** (°C)
· Refrigerante: **<N>**
· Regulação do dispositivo de segurança da pressão: **<P>** (bar)
· Número e ano de fabrico: consultar a placa de especificações da unidade

**09** · Максимально допустимое давление (PS): **<K>** (бар)
· Минимально/Максимально допустимая температура (TS*):
* TSmin: Минимальная температура на стороне низкого давления: **<L>** (°C)
* TSmax: Температура кипения, соответствующая максимально допустимому давлению (PS): **<M>** (°C)
· Хладагент: **<N>**
· Настройка устройства защиты по давлению: **<P>** (бар)
· Заводской номер и год изготовления: смотрите паспортную табличку модели

**10** · Maks. tilladt tryk (PS): **<K>** (bar)
· Min./maks. tilladte temperatur (TS*):
* TSmin: Min. temperatur på lavtrykssiden: **<L>** (°C)
* TSmax: Mættet temperatur svarende til maks. tilladte tryk (PS): **<M>** (°C)
· Kølemiddel: **<N>**
· Indstilling af tryksikringsudstyr: **<P>** (bar)
· Produktionsnummer og fremstillingsår: se modellens fabriksskilt

**11** · Maximalt tillåtet tryck (PS): **<K>** (bar)
· Min/max tillåten temperatur (TS*):
* TSmin: Minimumtemperatur på lågtryckssidan: **<L>** (°C)
* TSmax: Mättnadstemperatur som motsvarar maximalt tillåtet tryck (PS): **<M>** (°C)
· Köldmedel: **<N>**
· Inställning för trycksäkerhetsenhet: **<P>** (bar)
· Tillverkningsnummer och tillverkningsår: se modellens namnplåt

**12** · Maksimalt tillatt trykk (PS): **<K>** (bar)
· Minimalt/maksimalt tillatt temperatur (TS*):
* TSmin: Minimumstemperatur på lavtrykkssiden: **<L>** (°C)
* TSmax: Metningstemperatur i samsvar med maksimalt tillatt trykk (PS): **<M>** (°C)
· Kjølemedium: **<N>**
· Innstilling av sikkerhetsanordning for trykk: **<P>** (bar)
· Produksjonsnummer og produksjonsår: se modellens merkeplate

**13** · Suurin sallittu paine (PS): **<K>** (bar)
· Pienin/suurin sallittu lämpötila (TS*):
* TSmin: Alhaisin matalapainepuolen lämpötila: **<L>** (°C)
* TSmax: Suurinta sallittua painetta (PS) vastaava kyllästyslämpötila: **<M>** (°C)
· Kylmäaine: **<N>**
· Varmuuspainelaitteen asetus: **<P>** (bar)
· Valmistusnumero ja valmistusvuosi: katso mallin nimikilpi

**14** · Maximální přípustný tlak (PS): **<K>** (bar)
· Minimální/maximální přípustná teplota (TS*):
* TSmin: Minimální teplota na nízkotlaké straně: **<L>** (°C)
* TSmax: Saturovaná teplota odpovídající maximálnímu přípustnému tlaku (PS): **<M>** (°C)
· Chladivo: **<N>**
· Nastavení bezpečnostního tlakového zařízení: **<P>** (bar)
· Výrobní číslo a rok výroby: viz typový štítek modelu

**15** · Najveći dopušten tlak (PS): **<K>** (bar)
· Najniža/najviša dopuštena temperatura (TS*):
* TSmin: Najniža temperatura u području niskog tlaka: **<L>** (°C)
* TSmax: Standardna temperatura koja odgovara najvećem dopuštenom tlaku (PS): **<M>** (°C)
· Rashladno sredstvo: **<N>**
· Postavke sigurnosne naprave za tlak: **<P>** (bar)
· Proizvodni broj i godina proizvodnje: pogledajte natpisnu pločicu modela

**16** · Legnagyobb megengedhető nyomás (PS): **<K>** (bar)
· Legkisebb/legnagyobb megengedhető hőmérséklet (TS*):
* TSmin: Legkisebb megengedhető hőmérséklet a kis nyomású oldalon: **<L>** (°C)
* TSmax: A legnagyobb megengedhető nyomásnak (PS) megfelelő telítettségi hőmérséklet: **<M>** (°C)
· Hűtőközeg: **<N>**
· A túlnyomás-kapcsoló beállítása: **<P>** (bar)
· Gyártási szám és gyártási év: lásd a berendezés adattábláján

**17** · Maksymalne dopuszczalne ciśnienie (PS): **<K>** (bar)
· Minimalna/maksymalna dopuszczalna temperatura (TS*):
* TSmin: Minimalna temperatura po stronie niskociśnieniowej: **<L>** (°C)
* TSmax: Temperatura nasycenia odpowiadająca maksymalnemu dopuszczalnemu ciśnieniu (PS): **<M>** (°C)
· Czynnik chłodniczy: **<N>**
· Nastawa ciśnieniowego urządzenia bezpieczeństwa: **<P>** (bar)
· Numer fabryczny oraz rok produkcji: patrz tabliczka znamionowa modelu

**18** · Presiune maximă admisibilă (PS): **<K>** (bar)
· Temperatură minimă/maximă admisibilă (TS*):
* TSmin: Temperatură minimă pe partea de presiune joasă: **<L>** (°C)
* TSmax: Temperatură de saturaţie corespunzând presiunii maxime admisibile (PS): **<M>** (°C)
· Agent frigorific: **<N>**
· Reglarea dispozitivului de siguranţă pentru presiune: **<P>** (bar)
· Numărul de fabricaţie şi anul de fabricaţie: consultaţi placa de identificare a modelului

**19** · Maksimalni dovoljeni tlak (PS): **<K>** (bar)
· Minimalna/maksimalna dovoljena temperatura (TS*):
* TSmin: Minimalna temperatura na nizkotlačni strani: **<L>** (°C)
* TSmax: Nasičena temperatura, ki ustreza maksimalnemu dovoljenemu tlaku (PS): **<M>** (°C)
· Hladivo: **<N>**
· Nastavljanje varnostne naprave za tlak: **<P>** (bar)
· Tovarniška številka in leto proizvodnje: glejte napisno ploščico

**20** · Maksimaalne lubatud surve (PS): **<K>** (bar)
· Minimaalne/maksimaalne lubatud temperatuur (TS*):
* TSmin: Minimaalne temperatuur madalsurve küljel: **<L>** (°C)
* TSmax: Maksimaalsele lubatud survele (PS) vastav küllastunud temperatuur: **<M>** (°C)
· Jahutusaine: **<N>**
· Surve turvaseadme seadistus: **<P>** (bar)
· Tootmisnumber ja tootmisaasta: vaadake mudeli andmeplaati

**21** · Максимално допустимо налягане (PS): **<K>** (bar)
· Минимално/максимално допустима температура (TS*):
* TSmin: Минимална температура от страната на ниското налягане: **<L>** (°C)
* TSmax: Температура на насищане, съответстваща на максимално допустимото налягане (PS): **<M>** (°C)
· Охладител: **<N>**
· Настройка на предпазното устройство за налягане: **<P>** (bar)
· Фабричен номер и година на производство: вижте табелката на модела

**22** · Maksimalus leistinas slėgis (PS): **<K>** (bar)
· Minimali/maksimali leistina temperatūra (TS*):
* TSmin: Minimali temperatūra žemo slėgio pusėje: **<L>** (°C)
* TSmax: Prisotinta temperatūra, atitinkamti maksimalų leistiną slėgį (PS): **<M>** (°C)
· Šaldymo skystis: **<N>**
· Apsauginio slėgio prietaiso nustatymas: **<P>** (bar)
· Gaminio numeris ir pagaminimo metai: žiūrėkite modelio pavadinimo plokštelę

**23** · Maksimālais pieļaujamais spiediens (PS): **<K>** (bar)
· Minimālā/maksimālā pieļaujamā temperatūra (TS*):
* TSmin: Minimālā temperatūra zemā spiediena pusē: **<L>** (°C)
* TSmax: Piesātinātā temperatūra saskaņā ar maksimālo pieļaujamo spiedienu (PS): **<M>** (°C)
· Dzesinātājs: **<N>**
· Spiediena drošības ierīces iestatīšana: **<P>** (bar)
· Izgatavošanas numurs un izgatavošanas gads: skat. modeļa izgatavotājuzņēmuma plāksnīte

**24** · Maximálny povolený tlak (PS): **<K>** (bar)
· Minimálna/maximálna povolená teplota (TS*):
* TSmin: Minimálna teplota na nízkotlakovej strane: **<L>** (°C)
* TSmax: Nasýtená teplota korešpondujúca s maximálnym povoleným tlakom (PS): **<M>** (°C)
· Chladivo: **<N>**
· Nastavenie tlakového poistného zariadenia: **<P>** (bar)
· Výrobné číslo a rok výroby: nájdete na výrobnom štítku modelu

**25** · İzin verilen maksimum basınç (PS): **<K>** (bar)
· İzin verilen minimum/maksimum sıcaklık (TS*):
* TSmin: Düşük basınç tarafındaki minimum sıcaklık: **<L>** (°C)
* TSmax: İzin verilen maksimum basınca (PS) karşı gelen doyma sıcaklığı: **<M>** (°C)
· Soğutucu: **<N>**
· Basınç emniyet düzeninin ayarı: **<P>** (bar)
· İmalat numarası ve imalat yılı: modelin ünite plakasına bakın

| | | |
|---|---|---|
| **<K>** | PS | **41.5 bar** |
| **<L>** | TSmin | **–30 °C** |
| **<M>** | TSmax | **70 °C** |
| **<N>** | | **R32** |
| **<P>** | | **41.5 bar** |

**01** Name and address of the Notified body that judged positively on compliance with the Pressure Equipment Directive: **<Q>**
**02** Name und Adresse der benannten Stelle, die positiv unter Einhaltung der Druckanlagen-Richtlinie urteilte: **<Q>**
**03** Nom et adresse de l'organisme notifié qui a évalué positivement la conformité à la directive sur l'équipement de pression: **<Q>**
**04** Naam en adres van de aangemelde instantie die positief geoordeeld heeft over de conformiteit met de Richtlijn Drukapparatuur: **<Q>**
**05** Nombre y dirección del Organismo Notificado que juzgó positivamente el cumplimiento con la Directiva en materia de Equipos de Presión: **<Q>**
**06** Nome e indirizzo dell'Ente riconosciuto che ha riscontrato la conformità alla Direttiva sulle apparecchiature a pressione: **<Q>**
**07** Όνομα και διεύθυνση του Κοινοποιημένου οργανισμού που απεφάνθη θετικά για τη συμμόρφωση προς την Οδηγία Εξοπλισμών υπό Πίεση: **<Q>**
**08** Nome e morada do organismo notificado, que avaliou favoravelmente a conformidade com a directiva sobre equipamentos pressurizados: **<Q>**
**09** Название и адрес органа технической экспертизы, принявшего положительное решение о соответствии Директиве об оборудовании под давлением: **<Q>**
**10** Navn og adresse på bemyndiget organ, der har foretaget en positiv bedømmelse af, at udstyret lever op til kravene i PED (Direktiv for Trykbærende Udstyr): **<Q>**
**11** Namn och adress för det anmälda organ som godkänt uppfyllandet av tryckutrustningsdirektivet: **<Q>**
**12** Navn på og adresse til det autoriserte organet som positivt bedømte samsvar med direktivet for trykkutstyr (Pressure Equipment Directive): **<Q>**
**13** Sen ilmoitetun elimen nimi ja osoite, joka teki myönteisen päätöksen painelaitedirektiivin noudattamisesta: **<Q>**
**14** Název a adresa informovaného orgánu, který vydal pozitivní posouzení shody se směrnicí o tlakových zařízeních: **<Q>**
**15** Naziv i adresa prijavljenog tijela koje je donijelo pozitivnu prosudbu o usklađenosti sa Smjernicom za tlačnu opremu: **<Q>**
**16** A nyomástartó berendezésekre vonatkozó irányelvnek való megfelelőséget igazoló bejelentett szervezet neve és címe: **<Q>**
**17** Nazwa i adres Jednostki notyfikowanej, która wydała pozytywną opinię dotyczącą spełnienia wymogów Dyrektywy dot. Urządzeń Ciśnieniowych: **<Q>**
**18** Denumirea şi adresa organismului notificat care a apreciat pozitiv conformarea cu Directiva privind echipamentele sub presiune: **<Q>**
**19** Ime in naslov organa za ugotavljanje skladnosti, ki je pozitivno ocenil združljivost z Direktivo o tlačni opremi: **<Q>**
**20** Teavitatud organi, mis hindas Surveseadmete Direktiiviga ühilduvust positiivselt, nimi ja aadress: **<Q>**
**21** Наименование и адрес на упълномощения орган, който се е произнесъл положително относно съвместимостта с Директивата за оборудване под налягане: **<Q>**
**22** Atsakingos institucijos, kuri davė teigiamą sprendimą pagal slėginės įrangos direktyvą pavadinimas ir adresas: **<Q>**
**23** Sertifikācijas institūcijas, kura ir devusi pozitīvu slēdzienu par atbilstību Spiediena Iekārtu Direktīvai, nosaukums un adrese: **<Q>**
**24** Názov a adresa certifikačného úradu, ktorý kladne posúdil zhodu so smernicou pre tlakové zariadenia: **<Q>**
**25** Basınçlı Teçhizat Direktifine uygunluk hususunda olumlu olarak değerlendiren Onaylanmış kuruluşun adı ve adresi: **<Q>**

| | |
|---|---|
| **<Q>** | **VINÇOTTE nv**<br>**Jan Olieslagerslaan 35**<br>**1800 Vilvoorde, Belgium** |

Yasuto Hiraoka
Managing Director
Pilsen, 1st of September 2022

**DAIKIN INDUSTRIES CZECH REPUBLIC s.r.o.**
U Nové Hospody 1/1155, 301 00 Plzeň Skvrňany, Czech Republic

2P573424-5D

**UKCA – Safety declaration of conformity**

**Daikin Industries Czech Republic s.r.o.**

declares under its sole responsibility that the products to which this declaration relates:

**RZAG71N2V1B*, RZAG100N2V1B*, RZAG125N2V1B*, RZAG140N2V1B*,**
**RZAG71N2Y1B*, RZAG100N2Y1B*, RZAG125N2Y1B*, RZAG140N2Y1B*,**
* = , , 1, 2, 3, ..., 9

are in conformity with the following directive(s) or regulation(s), provided that the products are used in accordance with our instructions:

S.I. 2016/1105: Pressure Equipment (Safety) Regulations 2016** as amended,
S.I. 2008/1597: Supply of Machinery (Safety) Regulations 2008***
S.I. 2016/1091: Electromagnetic Compatibility Regulations 2016*

following the provisions of: BS EN 60335-2-40,

***** as set out in **<A>** and judged positively by **<B>** according to the **Certificate <C>**.

****** as set out in the Technical Construction File **<D>** and judged positively by **<E>** (Applied module **<F>**). **<G>**. Risk category **<H>**. Also refer to next page.

| | |
|---|---|
| **<A>** | **DAIKIN.TCF.033B4/03-2022** |
| **<B>** | **—** |
| **<C>** | **—** |
| **<D>** | **Daikin.TCFP.001** |
| **<E>** | **HPi-CEproof Ltd. (NB1521)** |
| **<F>** | **D1** |
| **<G>** | **—** |
| **<H>** | II |

******* DICz# is authorised to compile the Technical Construction File.

#DICz = Daikin Industries Czech Republic s.r.o.

**2P573424-6D**

continuation of previous page:

**Design Specifications of the products to which this declaration relates:**

Maximum allowable pressure (PS): **<K>** (bar)

Minimum/maximum allowable temperature (TS*):

* TSmin: Minimum temperature at low pressure side: **<L>** (°C)

* TSmax: Saturated temperature corresponding with the maximum allowable pressure (PS): **<M>** (°C)

Refrigerant: **<N>**

Setting of pressure safety device: **<P>** (bar)

Manufacturing number and manufacturing year: refer to model nameplate

| | | |
|---|---|---|
| **<K>** | PS | **41.5 bar** |
| **<L>** | TSmin | **–30 °C** |
| **<M>** | TSmax | **70 °C** |
| **<N>** | | **R32** |
| **<P>** | | **41.5 bar** |

Name and address of the Notified body that judged positively on compliance with the Pressure Equipment (Safety) Regulations: **<Q>**

**<Q> VINÇOTTE nv**
**Jan Olieslagerslaan 35**
**1800 Vilvoorde, Belgium**



DAIKIN

Yasuto Hiraoka
Managing Director
Pilsen, 1st of September 2022

**DAIKIN INDUSTRIES CZECH REPUBLIC s.r.o.**
U Nové Hospody 1/1155, 301 00 Plzeň Skvrňany, Czech Republic

# Съдържание


1 За настоящия документ 7

2 Конкретни инструкции за безопасност за монтажника 7

3 За кутията 10
- 3.1 Външно тяло 10
  - 3.1.1 За демонтиране на аксесоарите от външния модул 10

4 Подготовка 10
- 4.1 Подготовка на мястото за монтаж 10
  - 4.1.1 Изисквания към мястото на монтаж на външния модул 10

5 Монтаж 11
- 5.1 Инсталиране на външния модул 11
  - 5.1.1 За осигуряване на монтажната конструкция 11
  - 5.1.2 Монтиране на външното тяло 11
  - 5.1.3 За осигуряване на дренаж 11
  - 5.1.4 За предпазване на външното тяло от падане 12
- 5.2 Свързване на охладителния тръбопровод 12
  - 5.2.1 За свързване на охладителен тръбопровод към външен модул 12
- 5.3 Проверка на тръбите за хладилния агент 14
  - 5.3.1 Проверка на хладилни тръби: Настройка 14
  - 5.3.2 Проверка за течове 14
  - 5.3.3 За извършване на вакуумно изсушаване 14
- 5.4 Зареждане с хладилен агент 14
  - 5.4.1 За зареждане с хладилен агент 14
  - 5.4.2 За хладилния агент 15
  - 5.4.3 Предпазни мерки при зареждане на хладилен агент 16
  - 5.4.4 Определения: L1~L7, H1, H2 16
  - 5.4.5 Зареждане на допълнителен хладилен агент 16
  - 5.4.6 Пълно презареждане с хладилен агент 17
  - 5.4.7 За фиксиране на етикета за флуорирани парникови газове 18
- 5.5 Свързване на електрическите кабели 18
  - 5.5.1 За електрическата съвместимост 19
  - 5.5.2 Указания при свързване на електрическите кабели 19
  - 5.5.3 Спецификации на стандартните компоненти на окабеляването 19
  - 5.5.4 За свързване на електрическите кабели към външното тяло 19
- 5.6 Завършване на монтажа на външното тяло 20
  - 5.6.1 За завършване на монтажа на външното тяло 20
  - 5.6.2 За проверка на изолационно съпротивление на компресора 21

6 Пускане в експлоатация 21
- 6.1 Проверки преди пускане в експлоатация 21
- 6.2 За изпълнение на пробна експлоатация 21
- 6.3 Кодове за грешка при пробна експлоатация 22
- 6.4 Специални настройки на място за техническо охлаждане 22

7 Бракуване 22

8 Технически данни 24
- 8.1 Сервизно пространство: Външен модул 24
- 8.2 Схема на тръбопроводите: Външно тяло 25
- 8.3 Електрическата схема: Външно тяло 25


# 1 За настоящия документ

**Целева публика**

Упълномощени монтажници

**ИНФОРМАЦИЯ**

Този уред е предназначен за употреба от опитни или обучени потребители в магазини, в леката промишленост или във ферми, или за търговска употреба от неспециалисти.

**Комплект документация**

Този документ е част от комплект документация. Пълният комплект се състои от:

- **Общи предпазни мерки за безопасност:**
  - Инструкции за безопасност, които ТРЯБВА да прочетете преди монтажа
  - Формат: На хартия (в кутията на външния модул)
- **Ръководство за монтаж на външния модул:**
  - Инструкции за монтаж
  - Формат: На хартия (в кутията на външния модул)
- **Справочно ръководство на монтажника:**
  - Подготовка за монтаж, референтни данни, …
  - Формат: цифрови файлове на https://www.daikin.eu. Използвайте функцията 🔍 за търсене, за да намерите вашия модел.

Най-новите ревизии на предоставените документации могат да се намерят на регионалния Daikin уебсайт или от вашия дилър.

Оригиналната документация е написана на английски език. Текстовете на останалите езици са преводи.

**Технически данни**

- **Извадка** от най-новите технически данни може да се намери на регионалния Daikin уеб сайт (публично достъпен).
- Пълният комплект с най-новите технически данни може да се намери в Daikin Business Portal (изисква се автентификация).

# 2 Конкретни инструкции за безопасност за монтажника

Винаги спазвайте следните инструкции и разпоредби за безопасност.

**Място на монтаж (вижте "4.1 Подготовка на мястото за монтаж" [▶ 10])**

**ПРЕДУПРЕЖДЕНИЕ**

Спазвайте размерите за сервизно разстояние от това ръководство за правилен монтаж на уреда. Вижте "8.1 Сервизно пространство: Външен модул" [▶ 24].

**ПРЕДУПРЕЖДЕНИЕ**

Откъснете и изхвърлете всички пластмасови опаковъчни пликове, за да не може никой, особено децата, да си играе с тях. Възможен риск: задушаване.

**ВНИМАНИЕ**

Уредът НЕ е достъпен за неоторизирани лица, монтирайте го в сигурна зона, защитена от лесен достъп.

Тази система, съставена от външен и вътрешен блок, е подходяща за монтиране в комерсиални и леки промишлени сгради.

**ВНИМАНИЕ**

Това оборудване НЕ е предназначено за използване в жилищни обекти и НЯМА да гарантира осигуряването на адекватна защита за радиоприемането на такива места.

**ВНИМАНИЕ**

Прекомерно високите концентрации на хладилен агент в затворено помещение могат да предизвикат кислородна недостатъчност.

**ПРЕДУПРЕЖДЕНИЕ**

Ако уредите съдържат хладилен агент R32, тогава площта на пода на помещението, в което се монтират, експлоатират и съхраняват уредите, ТРЯБВА да е по-голяма от минималната подова площ, посочена в таблица по-долу A ($m^2$). Това се отнася за:

- Вътрешни модули **без** сензор за утечка на хладилен агент; в случай на вътрешни модули **със** сензор за утечка на хладилен агент, вижте ръководството за монтаж
- Монтирани или съхранявани в помещения външни модули (пример: зимна градина, гараж, машинно помещение)

**ПРЕДУПРЕЖДЕНИЕ**

Ако едно или повече помещения са свързани към модула чрез използване на система от канали, проверете следното:

- да няма работещи източници на запалване (пример: открит пламък, работещ газов уред или работещ електрически нагревател) в случай, че площта на пода е под минималната площ на пода A ($m^2$);
- да няма спомагателни устройства, които може да са потенциален източник на запалване, монтирани в каналите (пример: горещи повърхности с температура, надвишаваща 700°C и електрическо превключващо устройство);
- по каналите са използвани само спомагателни устройства, одобрени от производителя;
- отворите за приток И отвеждане на въздуха са свързани директно с помещението чрез канал. НЕ използвайте пространства от рода на фалшив таван като канал за на отворите за приток или отвеждане на въздух.

**Отваряне на модула**

**ОПАСНОСТ: ОПАСНОСТ ОТ ИЗГАРЯНЕ/ОПАРВАНЕ**

**ОПАСНОСТ: ОПАСНОСТ ОТ ТОКОВ УДАР**

**ОПАСНОСТ: ОПАСНОСТ ОТ ТОКОВ УДАР**

НЕ оставяйте модула без наблюдение, когато е свален сервизният капак.

**Закрепване на външния модул (вижте "5.1 Инсталиране на външния модул" [▶ 11])**

**ПРЕДУПРЕЖДЕНИЕ**

Методът на закрепване на външния модул ТРЯБВА да бъде в съответствие с инструкциите от това ръководство. Вижте "5.1 Инсталиране на външния модул" [▶ 11].

**Свързване на хладилния тръбопровод (вижте "5.2 Свързване на охладителния тръбопровод" [▶ 12])**

**ПРЕДУПРЕЖДЕНИЕ**

Методът за свързване на местния тръбопровод ТРЯБВА да бъде в съответствие с инструкциите от това ръководство. Вижте "5.2 Свързване на охладителния тръбопровод" [▶ 12].

**БЕЛЕЖКА**

- НЕ използвайте минерално масло върху развалцована част.
- НЕ използвайте повторно тръби от предишни инсталации.
- НИКОГА не монтирайте изсушител към този модул, за да се гарантира неговия срок на експлоатация. Изсушаващият материал може да се разтвори и да повреди системата.

**ВНИМАНИЕ**

Монтирайте тръбите за хладилен агент или компонентите на място, където е малко вероятно те да бъдат изложени на въздействието на вещества, които могат да кородират съдържащите хладилен агент компоненти, освен ако компонентите не са конструирани от материали, които са вътрешно устойчиви на корозия или са подходящо защитени срещу корозия.

**ПРЕДУПРЕЖДЕНИЕ**

Вземете достатъчно надеждни мерки за безопасност в случай на изтичане на хладилен агент. Ако има изтичане на хладилен газ, незабавно проветрете зоната. Възможни рискове:

- Прекомерно високите концентрации на хладилен агент в затворено помещение могат да предизвикат кислородна недостатъчност.
- Ако охладителният газ влезе в контакт с огън, може да се отделят токсични газове.

**ПРЕДУПРЕЖДЕНИЕ**

ВИНАГИ извличайте и оползотворявайте хладилния агент. НЕ ги изпускайте директно в околната среда. Използвайте вакуумна помпа за вакуумиране на инсталацията.

**ПРЕДУПРЕЖДЕНИЕ**

По време на тестовете, НИКОГА не повишавайте налягането в продукта над допустимото максимално налягане (вижте табелката със спецификации на уреда).

**ВНИМАНИЕ**

НЕ изпускайте газовете в атмосферата.

**ПРЕДУПРЕЖДЕНИЕ**

Всякакъв газ или масло, останали в спирателния клапан газ, могат да взривят смачканата тръба.

Неспазването на точните инструкции от процедурата по-долу може да доведе до повреда на имущество или нараняване, които могат да бъдат сериозни, в зависимост от обстоятелствата.

**ПРЕДУПРЕЖДЕНИЕ**

НИКОГА не отстранявайте смачканата тръба чрез запояване.

Всякакъв газ или масло, останали в спирателния клапан газ, могат да взривят смачканата тръба.

**Зареждане с хладилен агент (вижте "5.4 Зареждане с хладилен агент" [▸ 14])**

**ПРЕДУПРЕЖДЕНИЕ**

- Хладилният агент в системата е безопасен и обикновено НЕ изтича. Ако в помещението изтече хладилен агент и влезе в контакт с огън от горелка, радиатор или печка, това може да доведе до образуване на пожар или вреден газ.
- Изключете всички запалими отоплителни устройства, проветрете стаята и се свържете с дилъра, от който сте закупили уреда.
- НЕ използвайте уреда, докато сервизен техник не потвърди, че участъкът на утечката е ремонтиран.

**ПРЕДУПРЕЖДЕНИЕ**

Зареждането с хладилен агент ТРЯБВА да бъде в съответствие с инструкциите от това ръководство. Вижте "5.4 Зареждане с хладилен агент" [▸ 14].

**ПРЕДУПРЕЖДЕНИЕ**

- Използвайте само R32 като хладилен агент. Други вещества е възможно да причинят взривове и злополуки.
- R32 съдържа флуорирани газове, които предизвикват парников ефект. Стойността на неговия потенциал за глобално затопляне (GWP) е 675. НЕ изпускайте тези газове в атмосферата.
- При зареждане с хладилен агент ВИНАГИ използвайте предпазни ръкавици и защитни очила.

**Електрическа инсталация (вижте "5.5 Свързване на електрическите кабели" [▸ 18])**

**ПРЕДУПРЕЖДЕНИЕ**

Методът за свързване на електрически проводници ТРЯБВА да бъде в съответствие с инструкциите от:

- Това ръководство. Вижте "5.5 Свързване на електрическите кабели" [▸ 18].
- Схемата за окабеляване на вътрешния модул, която се предоставя с уреда, се намира отвътре на сервизния капак. За превод на легендата вижте "8.3 Електрическата схема: Външно тяло" [▸ 25].

**ВНИМАНИЕ**

НЕ натиквайте или не поставяйте излишна дължина на кабелите в модула.

**ПРЕДУПРЕЖДЕНИЕ**

- Ако захранването има липсваща или погрешна N фаза, оборудването може да се повреди.
- Извършете правилно заземяване. НЕ заземявайте модула към водопроводна или газопроводна тръба, преграден филтър за пренапрежения или заземяване на телефон. Неправилното заземяване може да причини токов удар.
- Монтирайте необходимите предпазители или прекъсвачи.
- Фиксирайте електроокабеляването с кабелни връзки така, че кабелите да НЕ се допират до тръбопроводи или остри ръбове, особено в страната с високо налягане.
- НЕ използвайте обвити с лента проводници, многожични проводници с концентрично усукване, удължителни шнурове или съединения от система тип "звезда". Те могат да причинят прегряване, токов удар или пожар.
- НЕ инсталирайте компенсиращ фазата кондензатор, тъй като този модул е оборудван с инвертор. Компенсиращият фазата кондензатор ще намали производителността и може да причини инциденти.

**ПРЕДУПРЕЖДЕНИЕ**

- Цялото окабеляване ТРЯБВА да се извърши от упълномощен електротехник и ТРЯБВА да отговаря на изискванията на приложимото законодателство.
- Извършвайте електрическите съединения към фиксираното окабеляване.
- Всички компоненти, закупени на местния пазар, както и цялото електрооборудване ТРЯБВА да отговарят на изискванията на приложимото законодателство.

**ПРЕДУПРЕЖДЕНИЕ**

Ако захранващият кабел е повреден, той ТРЯБВА да се подмени от производителя, негов сервиз или други квалифицирани лица, за да се избегнат опасности.

**ПРЕДУПРЕЖДЕНИЕ**

ВИНАГИ използвайте многожилен кабел за захранващите кабели.

**ВНИМАНИЕ**

- При свързване на захранването: първо свържете заземяващия кабел, преди да се извършат токопровеждащите съединения.
- При разединяване на захранването: първо разединете токопровеждащите съединения, преди да отделите заземяването.
- Дължината на проводниците между разтоварването на напрежението на захранващия кабел и самата клемна кутия ТРЯБВА да бъде такава, че токопровеждащите проводници да се обтегнат преди заземяващия проводник, в случай, че захранващият кабел се разхлаби от закрепването си.

**Пускане в експлоатация (вижте "6 Пускане в експлоатация" [▶ 21])**

**ПРЕДУПРЕЖДЕНИЕ**

Методът на пускане в действие ТРЯБВА да бъде в съответствие с инструкциите в това ръководство. Вижте "6 Пускане в експлоатация" [▶ 21].

**ВНИМАНИЕ**

**НЕ извършвайте пробната експлоатация, докато работите по вътрешните модули.**

При извършване на теста ще работи НЕ САМО външният, но и свързаните с него вътрешни модули. Работата по вътрешен модул по време на пробна експлоатация е опасно.

**ВНИМАНИЕ**

НЕ пъхайте пръсти, прътиили други предмети в отворите за приток и отвеждане на въздух. НЕ сваляйте решетката от вентилатора. Когато вентилаторът се върти с висока скорост, това ще доведе до нараняване.

**Отстраняване на проблеми**

**ПРЕДУПРЕЖДЕНИЕ**

- Когато извършвате проверка на превключвателната кутия на модула, ВИНАГИ се уверявайте, че модулът е изключен от мрежата. Изключете съответния прекъсвач.
- Когато е било задействано предпазно устройство, спрете модула и установете каква е причината за задействането, преди да го рестартирате. НИКОГА не шунтирайте предпазните устройства и не променяйте техните стойности на стойност, различна от фабричната настройка по подразбиране. Ако не успеете да откриете причината за проблема, се обадете на вашия дилър.

**ПРЕДУПРЕЖДЕНИЕ**

Не допускайте да се създаде опасност поради случайно връщане в начално състояние на топлинния предпазител: този уред НЕ трябва да се захранва през външно превключващо устройство, като например таймер, или да се свързва към верига, която редовно се включва (ВКЛ.) и изключва (ИЗКЛ.) от обслужващата програма.

# 3 За кутията

## 3.1 Външно тяло

### 3.1.1 За демонтиране на аксесоарите от външния модул

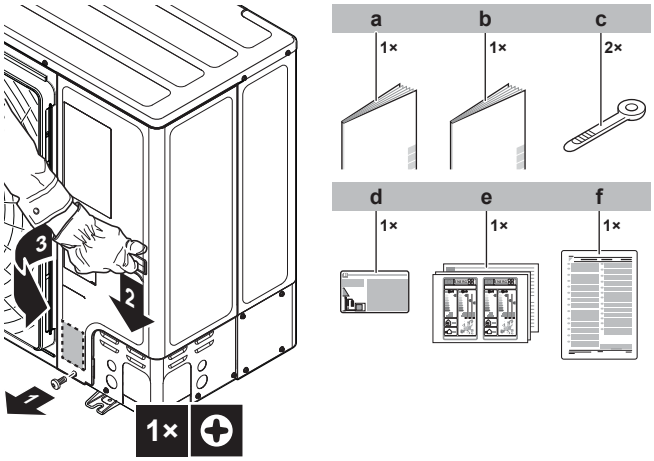


| | |
|---|---|
| **a** | Общи мерки за безопасност |
| **b** | Ръководство за монтаж на външния модул |
| **c** | Кабелна връзка |
| **d** | Етикет за флуорирани газове, които предизвикват парников ефект |
| **e** | Етикет за енергия |
| **f** | Притурка (LOT21) |

# 4 Подготовка

## 4.1 Подготовка на мястото за монтаж

**ПРЕДУПРЕЖДЕНИЕ**

Уредът трябва да се съхранява в помещение без наличие на постоянно работещи източници на запалване (например: открити пламъци, работещ газов уред или работещ електрически нагревател).

### 4.1.1 Изисквания към мястото на монтаж на външния модул

Спазвайте указанията за разстоянията. Вижте глава "Технически данни" и цифрите отвътре на предния капак.

**ИНФОРМАЦИЯ**

Нивото на звуково налягане е под 70 dBA.

**ВНИМАНИЕ**

Това е уред, който НЕ е достъпен за широката публика. Инсталирайте го на защитено място, защитено от лесен достъп.

Този модул е подходящ за монтаж в търговски сгради и обекти на леката промишленост.

# 5 Монтаж

## 5.1 Инсталиране на външния модул

### 5.1.1 За осигуряване на монтажната конструкция

Подгответе 4 комплекта анкерни болтове, гайки и шайби (закупуват се отделно), както следва:

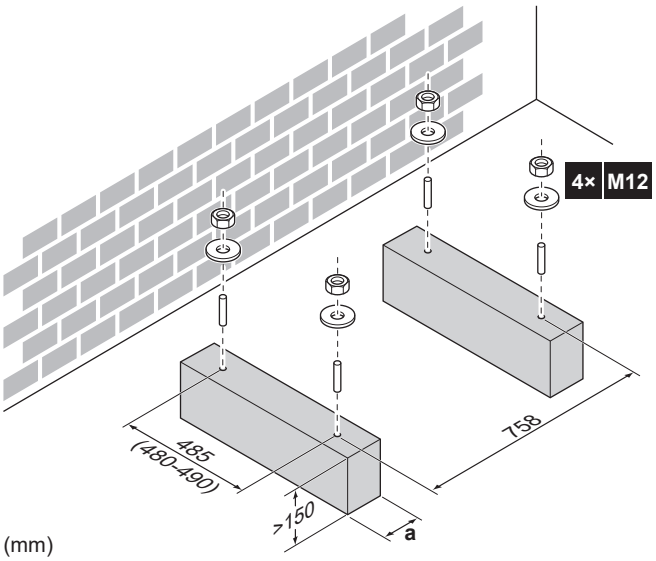


**a** Внимавайте да не покривате дренажните отвори на долния панел на модула.

**ИНФОРМАЦИЯ**

Препоръчителната височина на горната стърчаща част на болтовете е 20 mm.

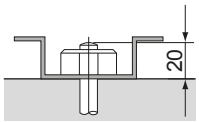


**БЕЛЕЖКА**

Фиксирайте външния модул към болтовете на основата, използвайки гайки с гумени шайби (a). Ако покритието на зоната за затягане е обелено, металът може да ръждяса лесно.

### 5.1.2 Монтиране на външното тяло

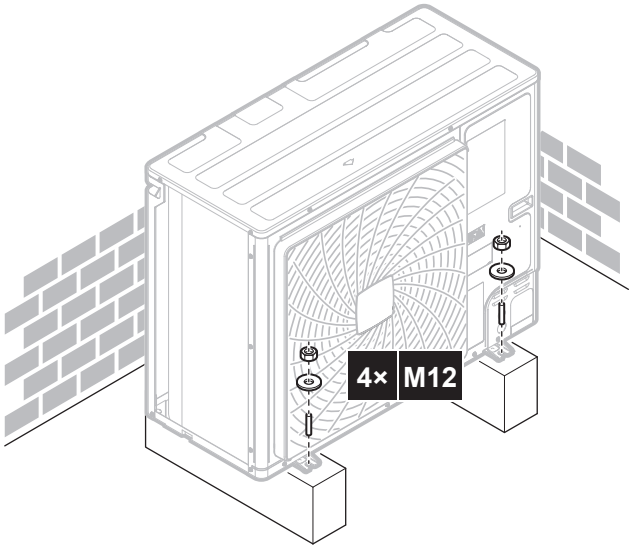


### 5.1.3 За осигуряване на дренаж

**ИНФОРМАЦИЯ**

Ако е необходимо, можете да използвате дренажна тава (осигурява се на място), за да предотвратите капенето на дренажната вода.

**БЕЛЕЖКА**

Ако тялото НЕ МОЖЕ да бъде монтирано напълно хоризонтално, наклонът винаги трябва да е към задната страна на тялото. Това е необходимо, за да се гарантира правилен дренаж.

**БЕЛЕЖКА**

Ако дренажните отвори на външния модул са закрити от монтажна поставка или от подовата повърхност, повдигнете външното тяло, за да осигурите наличието на свободно пространство, по-голямо от 150 мм, под него.

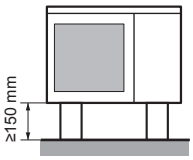


**Дренажни отвори (разстоянията са дадени в мм)**

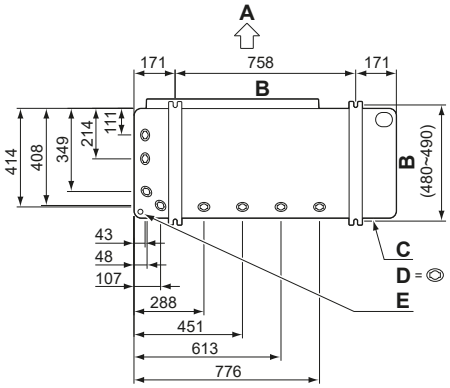


**A** Страна за отвеждане на въздух
**B** Разстояние между анкерните точки
**C** Рамка на основата
**D** Дренажни отвори
**E** Пробит отвор за сняг

**Сняг**

В регионите със снеговалежи, може да се получи натрупване и замръзване на сняг между топлообменника и корпуса на уреда. Това може да влоши ефикасността на уреда. За да предотвратите това:

1 Отстранете структурата на гредата (вижте фигурата по-долу).

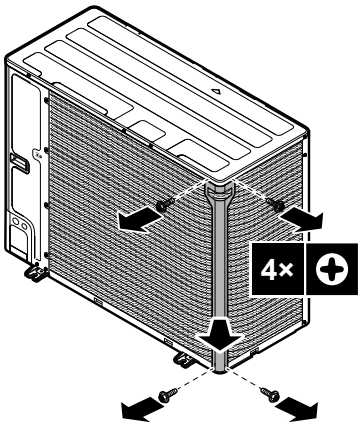


2 Отворете пробития отвор (a), като почукате върху точките на закрепване с отвертка с плоска глава и чук.

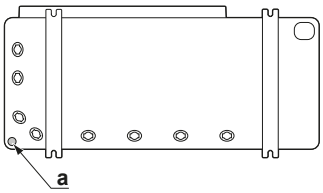


3 Отстранете стружките и боядисайте ръбовете и около отворите с кит, за да предотвратите появата на ръжда.

**БЕЛЕЖКА**

Предпазни мерки при пробиването на отвори:

- Внимавайте да не повредите корпуса и тръбите отдолу.
- След пробиване на отворите, препоръчваме да отстраните стружките и да боядисате ръбовете и около отворите с кит, за да предотвратите появата на ръжда.
- При прекарване на електрически кабели през отворите, обвийте кабелите с предпазна лепенка, за да ги предпазите от повреди.

**ИНФОРМАЦИЯ**

Препоръчваме да монтирате опционалния допълнителен нагревател на долния панел (EKBPH140N7), когато уредът се монтира на места със студен климат.

### 5.1.4 За предпазване на външното тяло от падане

В случай че модулът се монтира на места, където е възможно да бъде наклонен от силен вятър, вземете следната мярка:

1 Пригответе 2 кабела, както е показано на следващата илюстрация (доставка на място).

2 Поставете 2-та кабела над външното тяло.

3 Поставете гумена лента между кабелите и външното тяло, за да не се допусне кабелите да одраскат боята (доставка на място).

4 Прикачете краищата на кабелите.

5 Затегнете кабелите.

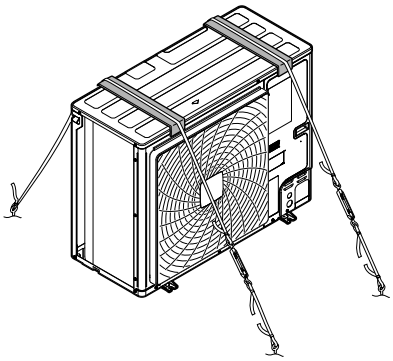

## 5.2 Свързване на охладителния тръбопровод

**ОПАСНОСТ: ОПАСНОСТ ОТ ИЗГАРЯНЕ/ОПАРВАНЕ**

### 5.2.1 За свързване на охладителен тръбопровод към външен модул

- **Дължина на тръбите.** Поддържайте възможно най-малка дължина на тръбите.
- **Защита на тръбите.** Предпазете монтираните на място тръби от физически повреди.

1 Направете следното:

- Свалете сервизния капак (a) с винт (b).
- Свалете капака на входния отвор за тръбите (c) с винтове (d).

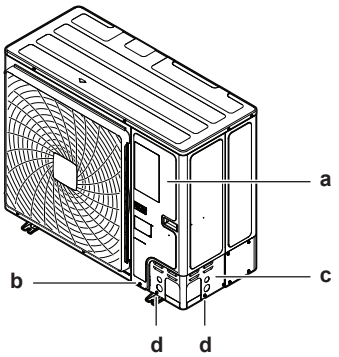


2 Изберете път за прекарване на тръбите (a, b, c или d).

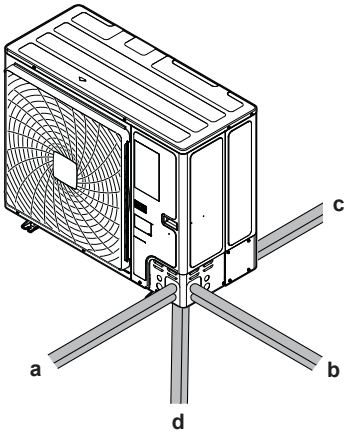


**a** Отпред
**b** Отстрани
**c** Отзад
**d** Отдолу

**ИНФОРМАЦИЯ**

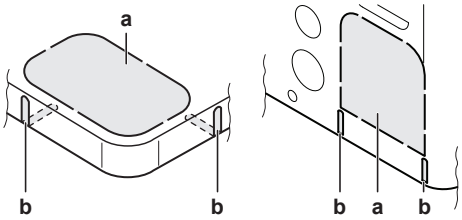


- Отворете пробития отвор (a) в долния панел или покриващия панел, като почукате върху точките на закрепване с отвертка с плоска глава и чук.
- Опционално изрежете шлицовете (b) с ножовка за метал.

**БЕЛЕЖКА**

Предпазни мерки при пробиването на отвори:

- Внимавайте да не повредите корпуса и тръбите отдолу.
- След пробиване на отворите, препоръчваме да отстраните стружките и да боядисате ръбовете и около отворите с кит, за да предотвратите появата на ръжда.
- При прекарване на електрически кабели през отворите, обвийте кабелите с предпазна лепенка, за да ги предпазите от повреди.

**3** Направете следното:

- Свържете тръбопровода за течност (a) към спирателния клапан за течност.
- Свържете тръбопровода за газ (b) към спирателния клапан за газ.

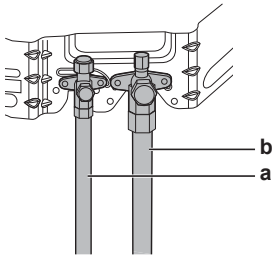


**4** Направете следното:

- Изолирайте тръбоповода за течност (a) и тръбоповода за газ (b).
- Обвийте топлоизолацията около извивките и след това я покрийте с винилова лента (c).
- Уверете се, че местните тръби не допират до части на компресора.
- Запечатайте краищата на изолацията (херметизираща паста и др.) (d).
- Увийте тръбопровода с винилова лента (e), за да го предпазите от остри ръбове

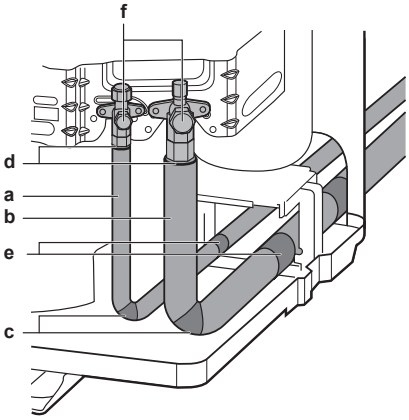


**5** Ако външният модул е над вътрешния, покрийте спирателните клапани (h, вижте по-горе) с уплътняващ материал, за да предпазите от протичане на кондензиралата по клапаните вода върху вътрешния модул.

**БЕЛЕЖКА**

По всяка открита тръба може да се образува конденз.

**6** Поставете сервизния капак и капака на входния отвор за тръбите.

**7** Уплътнете всички пролуки (пример: a), за да предпазите от навлизането на сняг и дребни животни в системата.

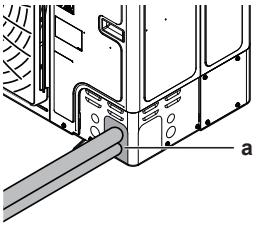


**БЕЛЕЖКА**

Не запушвайте вентилационните отвори. Това може да попречи на въздушната циркулация вътре в модула.

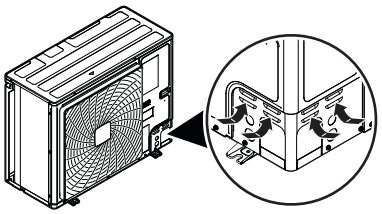

**ПРЕДУПРЕЖДЕНИЕ**

Осигурете подходящи мерки, за да не допуснете модулът да бъде използван за убежище на дребни животни. Дребните животни могат да причинят неизправности, пушек или пожар, ако се допрат до части на електрооборудването.

**БЕЛЕЖКА**

Не забравяйте да отворите спирателните клапани, след като монтирате охладителния тръбопровод и извършите вакуумното изсушаване. Работата на системата със затворени спирателни клапан може да повреди компресора.

## 5.3 Проверка на тръбите за хладилния агент

### 5.3.1 Проверка на хладилни тръби: Настройка

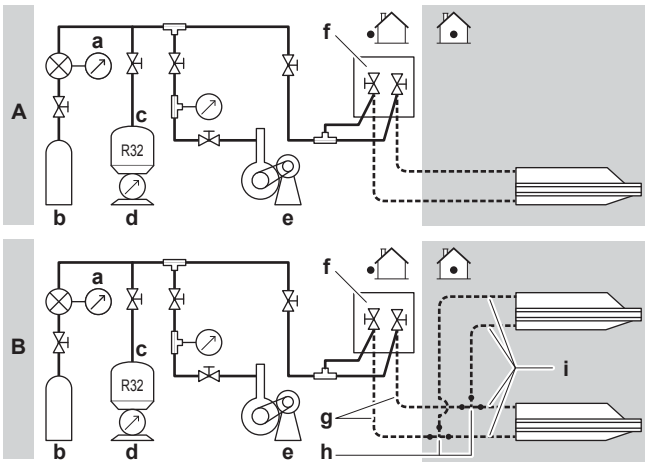


**A** Настройка в случай на двойка
**B** Настройка в случай на двойни
**a** Манометър
**b** Азот
**c** Охладител
**d** Машина за претегляне
**e** Вакуумна помпа
**f** Спирателен клапан
**g** Основен тръбопровод
**h** Разклонителен комплект
**i** Разклонителни тръби

### 5.3.2 Проверка за течове

**БЕЛЕЖКА**

НЕ превишавайте максималното работно налягане на модула (вижте “PS High” върху фирмената табелка).

**БЕЛЕЖКА**

ВИНАГИ използвайте препоръчаният разтвор за тест с мехурчета от вашия доставчик.

НИКОГА не използвайте сапунена вода:

- Сапунената вода може да причини напукване на компоненти като конусовидна гайка или капачки на спирателния клапан.
- Сапунената вода може да съдържа сол, абсорбираща влагата, която ще замръзне, когато тръбите станат студени.
- Сапунената вода съдържа амоняк, който може да доведе до корозия на развалцованите съединения (между месинговата конусовидна гайка и медната развалцовка).

1 Заредете системата с азот, докато достигнете манометрично налягане от най-малко 200 kPa (2 bar). За откриването на малки течове е препоръчително да се създаде налягане до 3000 kPa (30 bar).

2 Проверете за течове, като нанесете тестовия разтвор за мехури по всички съединения.

3 Изпуснете цялото количество азотен газ.

### 5.3.3 За извършване на вакуумно изсушаване

**БЕЛЕЖКА**

- Свържете вакуумната помпа към сервизния порт на спирателния клапан за газ **и** към сервизния порт на спирателния клапан за течност, за да повишите ефективността.
- Уверете се, че спирателният клапан за газ и спирателният клапан за течност са здраво затворени, преди да извършите проверката за течове или вакуумното изсушаване.

1 Вакуумирайте системата, докато налягането на колектора показва −0,1 MPa (−1 bar).

2 Оставете така в продължение на 4-5 минути и проверете налягането:

| Ако налягането… | Тогава… |
|---|---|
| Не се променя | В системата няма влага. Тази процедура е завършена. |
| Се повишава | В системата има влага. Отидете на следващата стъпка. |

3 Евакуирайте системата в продължение на поне 2 часа, за да постигнете налягане в колектора от −0,1 MPa (−1 bar).

4 След като ИЗКЛЮЧИТЕ помпата, проверявайте налягането в продължение на най-малко 1 час.

5 Ако НЕ достигнете така указания вакуум или НЕ МОЖЕТЕ да поддържате вакуума в продължение на 1 час, направете следното:

- Отново проверете за течове.
- Отново извършете вакуумно изсушаване.

**БЕЛЕЖКА**

Не забравяйте да отворите спирателните клапани, след като монтирате охладителния тръбопровод и извършите вакуумното изсушаване. Работата на системата със затворени спирателни клапан може да повреди компресора.

## 5.4 Зареждане с хладилен агент

### 5.4.1 За зареждане с хладилен агент

Външният модул е фабрично зареден с хладилен агент, но в някои случаи може да е необходимо следното:

| Какво | Кога |
|---|---|
| Зареждане на допълнителен хладилен агент | Когато общият тръбен път на течния хладилен агент е повече от посочения (вижте по-долу). |
| Пълно презареждане с хладилен агент | **Пример:**<br>▪ При преместване на системата.<br>▪ След утечка. |

**Зареждане на допълнителен хладилен агент**

Преди зареждане на допълнителен хладилен агент се уверете, че **външния** тръбопровод за хладилен агент на външния модул е тестван (тест за утечка и вакуумно изсушаване).

**ИНФОРМАЦИЯ**

В зависимост от модулите и/или условията на място, може да е необходимо да свържете електроокабеляването преди зареждането на хладилен агент.

Типичен работен поток – Зареждането на допълнителен хладилен агент обикновено се състои от следните етапи:

1 Определяне дали и колко трябва да се зареди допълнително.

2 Ако е необходимо, допълнително зареждане с охладител.

3 Попълване на етикета с информация за флуорирани газове, които предизвикват парников ефект, и закрепването му отвътре на външния модул.

**Пълно презареждане с хладилен агент**

Преди пълното презареждане с хладилен агент се уверете, че е изпълнено следното:

1 Цялото количество хладилен агент е извлечено от системата.

2 **Външният** охладителен тръбопровод на външния модул е тестван (тест за утечка и вакуумно изсушаване).

3 Изпълнено е вакуумно изсушаване на **вътрешния** охладителен тръбопровод на външния модул.

**БЕЛЕЖКА**

Преди да пристъпите към пълно презареждане, извършете вакуумно изсушаване и на **вътрешните** тръби за хладилния агент на външното тяло.

**БЕЛЕЖКА**

За да се изпълни вакуумно изсушаване или цялостно презареждане на вътрешния хладилен кръг на външния модул, трябва да се активира режима на вакуум (вижте "За активиране/деактивиране на полевата настройка за режим на вакуумиране" [▸ 17]), който ще отвори нужните клапани в хладилния кръг, така че да се извърши правилно презареждането или вакуумирането.

- Преди вакуумно изсушаване или презареждане активирайте полевата настройка "режим на вакуумиране".
- След приключване на вакуумно изсушаване или презареждане деактивирайте полевата настройка "режим на вакуумиране".

**ПРЕДУПРЕЖДЕНИЕ**

Възможно е някои участъци на кръга на хладилния агент да са изолирани от други участъци, което е породено от компоненти със специални функции (напр. вентили). Затова кръгът на хладилния агент включва допълнителни сервизни портове за вакуумиране, изпускане на налягането или повишаване на налягането на кръга.

В случай че е необходимо извършване на **запояване** по модула, уверете се, че налягането от него е освободено. Вътрешните налягания трябва да се освободят с отваряне на ВСИЧКИ сервизни портове, посочени на долните фигури. Местоположенията се различават в зависимост от модела.

Местоположение на сервизните портове:

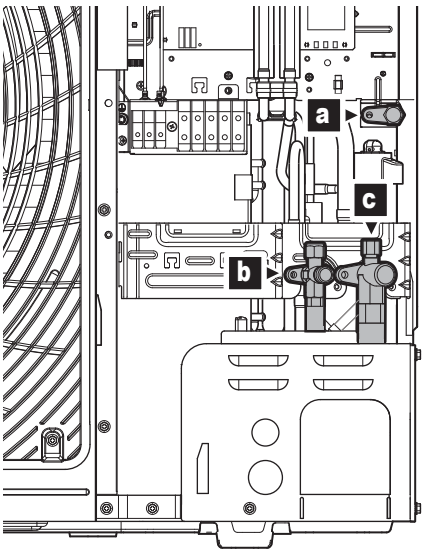


**a** Вътрешен сервизен порт
**b** Спирателен клапан със сервизен порт (течност)
**c** Спирателен клапан със сервизен порт (газ)

Типичен работен поток – Пълното презареждане с хладилен агент обикновено се състои от следните етапи:

1 Определяне колко хладилен агент трябва да се зареди.

2 Зареждане с охладител.

3 Попълване на етикета с информация за флуорирани газове, които предизвикват парников ефект, и закрепването му отвътре на външния модул.

### 5.4.2 За хладилния агент

Този продукт съдържа флуорирани газове, които предизвикват парников ефект. НЕ изпускайте газовете в атмосферата.

Тип хладилен агент: R32

Стойност на потенциал за глобално затопляне (GWP): 675

В зависимост от приложимото законодателство е възможно да се изисква извършването на периодични проверки за изтичане на хладилен агент. За подробности се обърнете към Вашия монтажник.

**ПРЕДУПРЕЖДЕНИЕ: ЗАПАЛИМО ВЕЩЕСТВО**

Хладилният агент в този модул е лесно запалим.

**ПРЕДУПРЕЖДЕНИЕ**

- Хладилният агент в системата е безопасен и обикновено НЕ изтича. Ако в помещението изтече хладилен агент и влезе в контакт с огън от горелка, радиатор или печка, това може да доведе до образуване на пожар или вреден газ.
- Изключете всички запалими отоплителни устройства, проветрете стаята и се свържете с дилъра, от който сте закупили уреда.
- НЕ използвайте уреда, докато сервизен техник не потвърди, че участъкът на утечката е ремонтиран.

**ПРЕДУПРЕЖДЕНИЕ**

Уредът трябва да се съхранява в помещение без наличие на постоянно работещи източници на запалване (например: открити пламъци, работещ газов уред или работещ електрически нагревател).

**ПРЕДУПРЕЖДЕНИЕ**

- НЕ пробивайте и НЕ изгаряйте частите на хладилния кръг.
- НЕ използвайте почистващи материали или средства за ускоряване на размразяването, различни от препоръчаните от производителя.
- Имайте предвид, че хладилният агент вътре в системата няма мирис.

### 5.4.3 Предпазни мерки при зареждане на хладилен агент

**ИНФОРМАЦИЯ**

Вижте предпазните мерки и изискванията в Общите мерки за безопасност и в глава "Подготовка на тръбопроводи за хладилен агент" в справочното ръководство за монтажника.

### 5.4.4 Определения: L1~L7, H1, H2

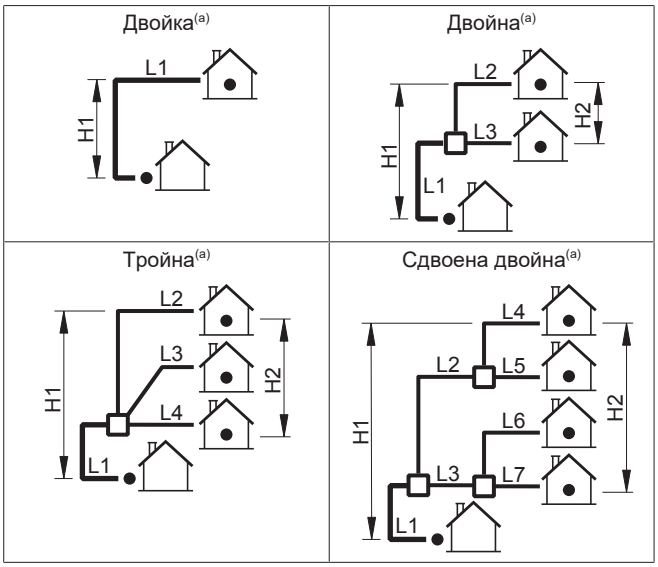


(a) Приемете, че най-дългата линия на фигурата отговаря на действителната най-дълга тръба, а най високото тяло на фигурата отговаря на действителното най-високо тяло.
L1 Основен тръбопровод
L2~L7 Разклонителни тръби
H1 Разлика във височините между най-високия вътрешен и външния модул
H2 Разлика във височините между най-високия и най-ниския вътрешен модул
□ Разклонителен комплект

### 5.4.5 Зареждане на допълнителен хладилен агент

## За определяне на допълнителното количество хладилен агент

**За определяне дали е необходимо допълнително количество хладилен агент**

| Ако | Тогава |
|---|---|
| (L1+L2+L3+L4+L5+L6+L7)≤ дължина без зареждане<br>Дължина без зареждане=<br>▪ 10 m (размер надолу)<br>▪ 40 m (стандарт)<br>▪ 15 m (размер нагоре) | Не добавяйте допълнителен хладилен агент. |
| (L1+L2+L3+L4+L5+L6+L7)> дължина без зареждане | Трябва да добавите допълнителен хладилен агент.<br>За нуждите на бъдещото сервизно обслужване, отбележете с кръгче избраното количество от долната таблица. |

**ИНФОРМАЦИЯ**

Тръбният път е дължината на тръбопровода за течност в едната посока.

**За определяне на допълнителното количество хладилен агент (R в кг) (в случай на двойка)**

| Стандартен размер на тръба за течност | | | | | | |
|---|---|---|---|---|---|---|
| | L1 (m) | | | | | |
| **L1:** | **40~50** | **50~55** | **55~60** | **60~70** | **70~80** | **80~85** |
| **R:** | 0,35 | 0,7[a]<br>0,55[b] | 0,7[a] | 1,05[a] | 1,4[a] | 1,55[a] |

[a] Само за RZAG100~140.
[b] Само за RZAG71.

| Увеличаване на размера на тръбата за течност | | | | |
|---|---|---|---|---|
| | L1 (m) | | | |
| **L1:** | **15~20** | **20~25** | **25~30** | **30~35** |
| **R:** | 0,35 | 0,7 | 1,05[a] | 1,4[a] |

[a] Само за RZAG100~140.

**За определяне на допълнителното количество хладилен агент (R в кг) (в случай на двойна, тройна и сдвоена двойна)**

1 Определете G1 и G2.

| | |
|---|---|
| G1 (м) | Обща дължина на <x> тръбопровод за течност<br>x=**Ø9,5 mm** (стандарт)<br>x=**Ø12,7 mm** (размер нагоре) |
| G2 (м) | Обща дължина на тръба за течност с **Ø6,4** mm |

2 Определете R1 и R2.

| Ако | Тогава |
|---|---|
| G1>40 m[a] | Използвайте долната таблица за определяне на R1 (дължина=**G1−40 m**)[a] и R2 (дължина=**G2**). |
| G1≤40 m[a]<br>(и G1+G2>40 m)[a] | R1=0,0 кг.<br>Използвайте долната таблица за определяне на R2 (дължина=**G1+G2−40 m**)[a]. |

[a] В случай на размер нагоре: Сменете 40 m с 15 m.

| Стандартен размер на тръба за течност | | | | | | |
|---|---|---|---|---|---|---|
| | Дължина (m) | | | | | |
| | **0~10** | **10~15** | **15~20** | **20~30** | **30~40** | **40~45** |
| **R1:** | 0,35 | 0,7[a]<br>0,55[b] | 0,7[a] | 1,05[a] | 1,4[a] | 1,55[a] |
| **R2:** | 0,2 | 0,4 | 0,4 | 0,6 | 0,8[a] | 1,0[a] |

[a] Само за RZAG100~140.
[b] Само за RZAG71.

| Увеличаване на размера на тръбата за течност | | | | | | | |
|---|---|---|---|---|---|---|---|
| | Дължина (m) | | | | | | |
| | **0~5** | **5~10** | **10~15** | **15~20** | **20~30** | **30~40** | **40~45** |
| **R1:** | 0,35 | 0,7 | 1,05[a] | 1,4[a] | — | — | — |

| Увеличаване на размера на тръбата за течност | | | | | | | |
|---|---|---|---|---|---|---|---|
| | Дължина (m) | | | | | | |
| | 0~5 | 5~10 | 10~15 | 15~20 | 20~30 | 30~40 | 40~45 |
| R2: | 0,35 | | 0,7[a] | | 1,05[a] | 1,4[a] | — |

[a] Само за RZAG100~140.

3 Определяне на допълнителното количество хладилен агент: R=R1+R2.

**Примери**

| Разположение | Допълнително заредено количество хладилен агент (R) | | |
|---|---|---|---|
| 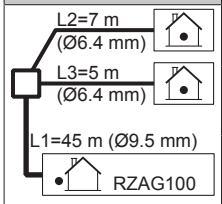 | Случай: Двойна, стандартен размер на тръба за течност | | |
| | 1 | G1 | Общо Ø9,5 => G1=45 m |
| | | G2 | Общо Ø6,4 => G2=7+5=12 m |
| | 2 | Случай: G1>40 m | |
| | | R1 | Дължина=G1−40 m=5 m<br>=> R1=0,35 kg |
| | | R2 | Дължина=G2=12 m<br>=> R2=0,4 kg |
| | 3 | R | R=R1+R2=0,35+0,4=0,75 kg |
| 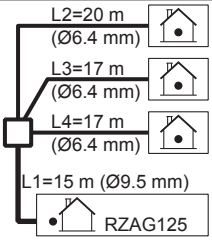 | Случай: Тройна, стандартен размер на тръба за течност | | |
| | 1 | G1 | Общо Ø9,5 => G1=15 m |
| | | G2 | Общо Ø6,4 =><br>G2=20+17+17=54 m |
| | 2 | Случай: G1≤40 m (и G1+G2>40 m) | |
| | | R1 | R1=0,0 кг |
| | | R2 | Дължина=G1+G2−40 m=15+54−40 =29 m<br>=> R2=0,6 kg |
| | 3 | R | R=R1+R2=0,0+0,6=0,6 kg |

## Зареждане с хладилен агент: Схема

Вижте "5.3.1 Проверка на хладилни тръби: Настройка" [▶ 14].

## За зареждане на допълнителен хладилен агент

**ПРЕДУПРЕЖДЕНИЕ**

- Използвайте само R32 като хладилен агент. Други вещества е възможно да причинят взривове и злополуки.
- R32 съдържа флуорирани газове, които предизвикват парников ефект. Стойността на неговия потенциал за глобално затопляне (GWP) е 675. НЕ изпускайте тези газове в атмосферата.
- При зареждане с хладилен агент ВИНАГИ използвайте предпазни ръкавици и защитни очила.

**Предварително условия:** Преди зареждане на хладилен агент се уверете, че тръбопроводът за хладилен агент е свързан и тестван (тест за утечка и вакуумно изсушаване).

1 Свържете охладителния цилиндър към сервизния порт на спирателния клапан за газ и към сервизния порт на спирателния клапан за течност.

2 Заредете допълнителното количество хладилен агент.

3 Отворете спирателните клапани.

## 5.4.6 Пълно презареждане с хладилен агент

### За определяне на количеството за пълно презареждане

**За определяне на количеството за пълно презареждане (кг) (в случай на стандартен размер на тръба за течност)**

| Модел | Дължина (m)[a] | | | | | | |
|---|---|---|---|---|---|---|---|
| | 3~40 | 40~50 | 50~55 | 55~60 | 60~70 | 70~80 | 80~85 |
| RZAG71 | 3,2 | 3,55 | 3,75 | — | — | — | — |
| RZAG100 | 3,2 | 3,55 | 3,9 | | 4,25 | 4,6 | 4,75 |
| RZAG125-140 | 3,7 | 4,05 | 4,4 | | 4,75 | 5,1 | 5,25 |

[a] Дължина=L1 (двойка); L1+L2 (двойна, тройна); L1+L2+L4 (сдвоена двойна)

**За определяне на количеството за пълно презареждане (кг) (в случай на размер нагоре на тръба за течност)**

| Модел | Дължина (m)[a] | | | | |
|---|---|---|---|---|---|
| | 3~15 | 15~20 | 20~25 | 25~30 | 30~35 |
| RZAG71 | 3,2 | 3,55 | 3,9 | — | — |
| RZAG100 | 3,2 | 3,55 | 3,9 | 4,25 | 4,6 |
| RZAG125+140 | 3,7 | 4,05 | 4,4 | 4,75 | 5,1 |

[a] Дължина=L1 (двойка); L1+L2 (двойна, тройна); L1+L2+L4 (сдвоена двойна)

Дължина=L1 (двойка); L1+L2 (двойна, тройна); L1+L2+L4 (сдвоена двойна)

**За определяне на количеството за пълно презареждане (кг) (в случай на размер надолу на тръба за течност)**

| Модел | Дължина (m)[a] |
|---|---|
| | 3~10 |
| RZAG71+100 | 3,2 |
| RZAG125+140 | 3,7 |

[a] Дължина=L1 (двойка); L1+L2 (двойна, тройна); L1+L2+L4 (сдвоена двойна)

Дължина=L1 (двойка); L1+L2 (двойна, тройна); L1+L2+L4 (сдвоена двойна)

### За активиране/деактивиране на полевата настройка за режим на вакуумиране

**Описание**

За да се извърши вакуумно сушене или пълно зареждане на вътрешния тръбопровод за хладилния агент на външното тяло, е необходимо да се активира вакуумният режим, който ще отвори необходимите клапани в кръга на хладилния агент, така че процесът на вакуумиране или зареждане на хладилен агент може да се извърши правилно.

**За активиране на режим на вакуумиране:**

Активиране на режима на вакуумиране се извършва чрез задействане на бутоните BS* на PCB (A1P) и отчитане на обратната информация от 7-сегментните дисплеи.

Задействайте превключвателите и бутоните с изолирана пръчка (например, затворена химикалка), за да избегнете допира до елементи под напрежение.

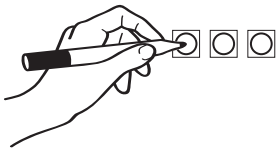

1 Когато модулът е под напрежение и не работи, задръжте натиснат бутона BS1 за 5 секунди.

**Резултат:** Ще достигнете режима на настройка, 7-сегментният дисплей ще покаже '2 0 0'.

2 Натискайте бутона BS2, докато достигнете страница **2–17**.

3 Когато достигнете **2–17**, натиснете веднъж бутона BS3.

4 Променете настройката на '**2**' с еднократно натискане на бутона BS2.

5 Натиснете бутона BS3 еднократно.

6 Когато дисплеят не мига вече, натиснете отново бутона BS3, за да активирате режима на вакуумиране.

**За деактивиране на режим на вакуумиране:**

След зареждане или вакуумиране на модула, деактивирайте режима на вакуумиране:

1 Натискайте бутона BS2, докато достигнете страница **2–17**.

2 Когато достигнете **2–17**, натиснете веднъж бутона BS3.

3 Променете настройката на '**1**' с еднократно натискане на бутона BS2.

4 Натиснете бутона BS3 еднократно.

5 Когато дисплеят не мига вече, натиснете отново бутона BS3, за да деактивирате режима на вакуумиране.

6 Натиснете бутона BS1, за да излезете от режима на настройка.

Не забравяйте да поставите отново капака на кутията с електронни компоненти и да поставите предния капак след приключване на работата.

**БЕЛЕЖКА**

Уверете се, че всички външни панели, с изключение на сервизния капак на електрическата кутия, са затворени по време на работа.

Затворете капака на електрическата кутия много добре, преди да включите захранването.

## Зареждане с хладилен агент: Схема

Вижте "5.3.1 Проверка на хладилни тръби: Настройка" [▶ 14].

## За пълно презареждане с хладилен агент

**ПРЕДУПРЕЖДЕНИЕ**

- Използвайте само R32 като хладилен агент. Други вещества е възможно да причинят взривове и злополуки.
- R32 съдържа флуорирани газове, които предизвикват парников ефект. Стойността на неговия потенциал за глобално затопляне (GWP) е 675. НЕ изпускайте тези газове в атмосферата.
- При зареждане с хладилен агент ВИНАГИ използвайте предпазни ръкавици и защитни очила.

**Предварително условия:** Преди пълно презареждане с хладилен агент се уверете, че системата е изпомпана, че **външният** тръбопровод за хладилен агент на външния модул е тестван (тест за утечка, вакуумно изсушаване) и е изпълнено вакуумно изсушаване на **вътрешния** тръбопровод за хладилен агент на външния модул.

1 Ако не е вече направено (за вакуумното изсушаване на модула), активирайте режима на вакуумиране (вижте "За активиране/деактивиране на полевата настройка за режим на вакуумиране" [▶ 17])

2 Свържете хладилния цилиндър към сервизния порт на спирателния клапан за течност.

3 Отворете спирателния клапан за течност.

4 Заредете пълното количество хладилен агент.

5 Деактивирайте режима на вакуумиране (вижте "За активиране/деактивиране на полевата настройка за режим на вакуумиране" [▶ 17]).

6 Отворете спирателния клапан за газ.

### 5.4.7 За фиксиране на етикета за флуорирани парникови газове

1 Попълнете етикета както следва:

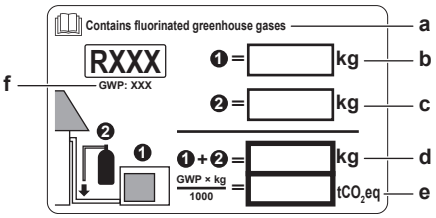


a Ако с уреда е доставен многоезичен етикет за флуорирани парникови газове (вижте аксесоарите), обелете съответния език и го закрепете върху **a**.
b Фабрично зареждане с охладителна течност на продукта: вижте табелката с наименование на модула
c Допълнително заредено количество хладилен агент
d Общо зареждане с хладилен агент
e **Количеството флуорирани парникови газове** от общото количество зареден хладилен агент, изразено като еквивалент на тонове $CO_2$
f GWP = Потенциал за глобално затопляне

**БЕЛЕЖКА**

Приложимото законодателство за **флуорирани парникови газове** изисква зареждането с хладителен агент на модула да е посочено както чрез тегло, така и в еквивалент на $CO_2$.

**Формула за изчисляване на количеството в еквивалент на тонове $CO_2$:** GWP стойност на хладилния агент × общо заредено количество хладилен агент [в кг] / 1000

Използвайте GWP стойността, посочена върху етикета за зареждане с хладилен агент.

2 Закрепете етикета от вътрешната страна на външния модул. Има специално място за това на електромонтажната схема.

## 5.5 Свързване на електрическите кабели

**ОПАСНОСТ: ОПАСНОСТ ОТ ТОКОВ УДАР**

**ПРЕДУПРЕЖДЕНИЕ**

ВИНАГИ използвайте многожилен кабел за захранващите кабели.

**ВНИМАНИЕ**

За употреба на модули в приложения с настройки на сигнализация за прегряване е препоръчително да се предвиди закъснение от 10 минути за сигнализиране на алармата, в случай че се превиши зададената температура на сигнализиране. Модулът може да спре за няколко минути по време на нормална операция за "размразяване на модула" или когато е в операция "термостатно спиране".

### 5.5.1 За електрическата съвместимост

**RZAG71~140N*V1B**

Оборудване, което отговаря на изискванията на EN/IEC 61000-3-12 (Европейски/Международен технически стандарт, който определя гранични стойности на хармонични съставящи на тока, създавани от съоръжения, свързани към обществени захранващи системи ниско напрежение с входен ток >16 A и ≤75 A за фаза).

### 5.5.2 Указания при свързване на електрическите кабели

**Затягащи моменти**

| Елемент | Затягащ момент (N•m) |
|---|---|
| M4 (X1M) | 1,2~1,8 |
| M4 (заземяване) | 1,2~1,4 |
| M5 (X1M) | 2,0~3,0 |
| M5 (заземяване) | 2,4~2,9 |

**БЕЛЕЖКА**

Ако има ограничено пространство при кабелната клема, използвайте огънати кръгли клеми за кримпване.

### 5.5.3 Спецификации на стандартните компоненти на окабеляването

| Компонент | | V1 | | | Y1 | | | |
|---|---|---|---|---|---|---|---|---|
| | | 71 | 100 | 125~140 | 71 | 100 | 125 | 140 |
| Захранващ кабел | MCA[(a)] | 18,8 A | 23,3 A | 28,8 A | 12,3 A | 15,4 A | 15,7 A | 15,4 A |
| | Диапазон на напрежението | 220~240 V | | | 380~415 V | | | |
| | Фаза | 1~ | | | 3N~ | | | |
| | Честота | 50 Hz | | | | | | |
| | Размер на проводниците | Трябва да отговаря на приложимото законодателство | | | | | | |
| Кабели за вътрешно свързване | | Минимално сечение на кабела от 2,5 mm² и подходящ за 230 V | | | | | | |
| Препоръчителен предпазител, закупен от търговската мрежа | | 20 A | 32 A | | 16 A | | | |
| Прекъсвач при теч на земята | | Трябва да отговаря на приложимото законодателство | | | | | | |

[(a)] MCA=Минимална пропускателна способност по ток за веригата. Посочените стойности са максимални (за точни стойности вижте електрическите данни за комбинация с вътрешни тела).

### 5.5.4 За свързване на електрическите кабели към външното тяло.

**БЕЛЕЖКА**

- Следвайте схемата за окабеляване (предоставена с външния модул и намираща се отвътре на сервизния капак).
- Уверете се, че електрическите проводници НЕ пречат на правилното поставяне на сервизния капак.

1 Свалете сервизния капак.

2 Свържете междумодулните кабели и захранването, както следва:

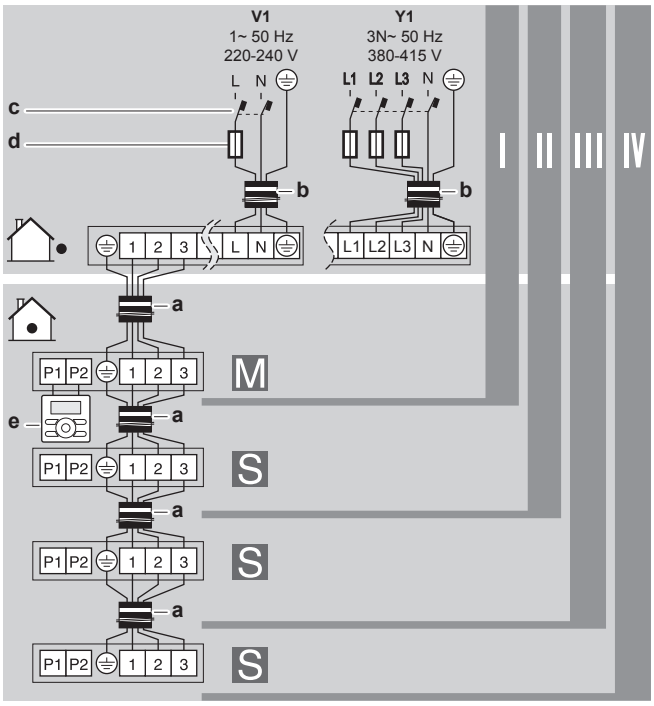


| | |
|---|---|
| **I, II, III, IV** | Двойка, двойна, тройна и сдвоена двойна |
| **M, S** | Главен, подчинен |
| **a** | Кабели за вътрешно свързване |
| **b** | Захранващ кабел |
| **c** | Прекъсвач при теч на земята |
| **d** | Предпазител |
| **e** | Потребителски интерфейс |

**ИНФОРМАЦИЯ**

Някои вътрешни модули може да изискват отделно захранване, за да се осигури максимален капацитет. Вижте инструкциите за монтаж на вътрешния модул.

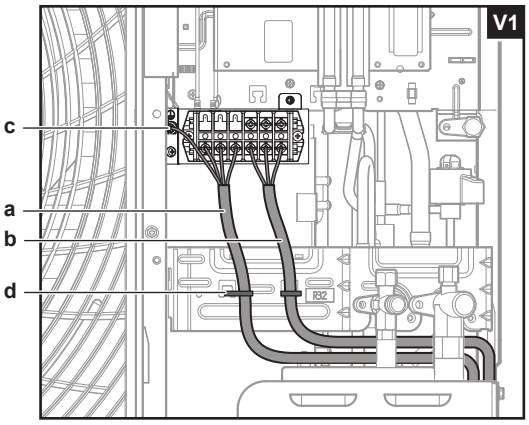


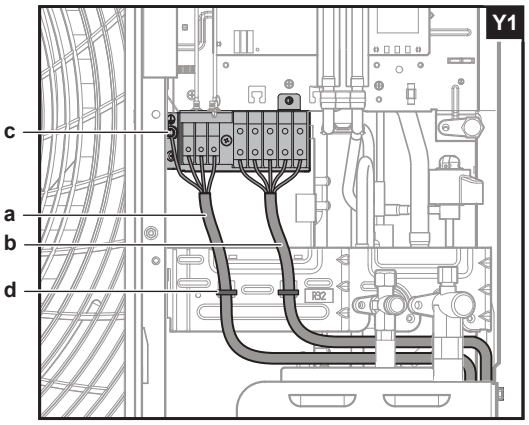


**a** Междумодулен кабел
**b** Захранващ кабел
**c** Земя
**d** Кабелна връзка

3 Закрепете кабелите (захранване и връзка между модулите) с кабелна връзка към прикрепващата планка на спирателния клапан и прекарайте проводниците съгласно горната илюстрация.

4 Изберете отвор и го отворете, като почукате върху точките на закрепване с отвертка с плоска глава и чук.

5 Прекарайте проводниците през рамката и ги свържете към нея при пробивния отвор.

| | |
|---|---|
| Прекарване през рамката | Изберете една от 3-те възможности:<br> 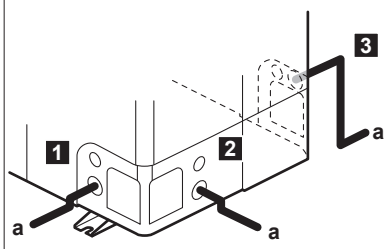 <br><br>**a** Захранващ кабел<br>**Бележка:** Прекарайте междумодулния кабел заедно с тръбопровода за хладилния агент. Вижте "5.6.1 За завършване на монтажа на външното тяло" [▶ 20]. |
| Свързване към рамката | Когато кабелите се прокарват от модула, в пробития отвор може да се вкара предпазна втулка за кабелопроводите (PG-втулки).<br>Ако не използвате кабелопровод, трябва да предпазите кабелите с винилови тръби, за да се избегне евентуалното им прерязване от острите ръбове на пробития отвор.<br> 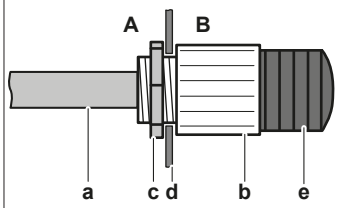 <br><br>**A** Отвътре на външния модул<br>**B** Отвън на външния модул<br>**a** Проводник<br>**b** Втулка<br>**c** Гайка<br>**d** Рамка<br>**e** Маркуч |

**БЕЛЕЖКА**

Предпазни мерки при пробиването на отвори:

- Внимавайте да не повредите корпуса и тръбите отдолу.
- След пробиване на отворите, препоръчваме да отстраните стружките и да боядисате ръбовете и около отворите с кит, за да предотвратите появата на ръжда.
- При прекарване на електрически кабели през отворите, обвийте кабелите с предпазна лепенка, за да ги предпазите от повреди.

6 Поставете сервизния капак.

7 Свържете прекъсвач, управляван от утечен ток, и предпазител към захранващата верига.

## 5.6 Завършване на монтажа на външното тяло

### 5.6.1 За завършване на монтажа на външното тяло

1 Изолирайте и фиксирайте тръбите за хладилния агент и кабелите както следва:

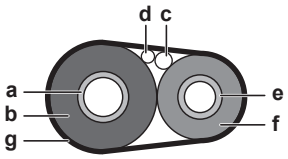


**a** Тръба за газ
**b** Изолация на тръба за газообразен хладилен агент
**c** Междумодулен кабел
**d** Местно окабеляване (ако е приложимо)
**e** Тръба за течност
**f** Изолация на тръба за течен хладилен агент
**g** Залепваща лента

2 Монтирайте сервизния капак.

### 5.6.2 За проверка на изолационно съпротивление на компресора

**БЕЛЕЖКА**

Ако след монтажа, в компресора се натрупва хладилен агент, изолационното съпротивление може да спадне, но ако е поне 1 MΩ, тогава машината няма да се повреди.

- При измерване на изолацията, използвайте мегаомметър за 500 V.
- НЕ използвайте мегаомметър за вериги за ниско напрежение.

1 Измерете изолационно съпротивление на компресора при полюсите.

| Ако | Тогава |
|---|---|
| ≥1 MΩ | Изолационно съпротивление е ОК. Тази процедура е завършена. |
| <1 MΩ | Изолационно съпротивление не е ОК. Отидете на следващата стъпка. |

2 Включете захранването и го оставете включено за 6 часа.

**Резултат:** Компресорът ще се загрее и ще изпари хладилния агент от компресора.

3 Измерете изолационно съпротивление отново.

# 6 Пускане в експлоатация

Моля, предоставете данните за еко дизайн съгласно (EU)2016/2281 на клиента. Тези данни могат да се намерят в справочника за монтажника или чрез уебсайта на Daikin website.

**БЕЛЕЖКА**

ВИНАГИ не работете с модула с термистори и/или датчици/автомати за налягане. Ако това НЕ Е така, това може да доведе до изгаряне на компресора.

## 6.1 Проверки преди пускане в експлоатация

1 След монтажа на уреда проверете посочените по-долу елементи.

2 Затворете модула.

3 Включете модула.

| | |
|---|---|
| ☐ | Прочетете всичките инструкции за монтаж, както са описани в **справочното ръководство на монтажника**. |
| ☐ | **Вътрешните модули** са монтирани правилно. |
| ☐ | В случай на дистанционен потребителски интерфейс: **Декоративният панел на вътрешния модул** с инфрачервен приемник е монтиран. |
| ☐ | **Външното тяло** е инсталирано правилно. |
| ☐ | Следното **свързващо окабеляване на място** е извършено в съответствие с настоящия документ и приложимото законодателство:<br>▪ Между локалното захранващо табло и външния модул<br>▪ Между външния и вътрешния модул (главен)<br>▪ Между вътрешните модули |
| ☐ | НЯМА **липсващи** или **обърнати фази**. |
| ☐ | Системата е правилно **заземена** и заземяващите клеми са затегнати здраво. |
| ☐ | **Предпазителите** или инсталираните на място защитни устройства са монтиране съгласно изискванията на настоящия документ и НЕ са шунтирани. |
| ☐ | **Захранващото напрежение** съответства на напрежението върху идентификационния етикет на модула. |
| ☐ | В превключвателната кутия НЯМА **разхлабени съединения** или повредени електрически компоненти. |
| ☐ | **Изолационно съпротивление** на компресора е ОК. |
| ☐ | Вътре във вътрешното и външното тяло НЯМА **повредени компоненти** или **смачкани тръби**. |
| ☐ | НЯМА **изтичане на хладилен агент**. |
| ☐ | Монтираните тръби са с точния размер и **тръбите** са правилно изолирани. |
| ☐ | **Спирателните клапани** (за газообразен и течен хладилен агент) на външното тяло са напълно отворени. |

## 6.2 За изпълнение на пробна експлоатация

Тази задача е приложима само при използване на потребителски интерфейс BRC1E52 или BRC1E53. При използване на друг потребителски интерфейс вижте ръководството за монтаж или ръководството за сервиз на потребителския интерфейс.

**БЕЛЕЖКА**

НЕ прекъсвайте пробната експлоатация.

**ИНФОРМАЦИЯ**

**Подсветка.** За извършване на действието по включване и изключване чрез потребителския интерфейс, не е нужно да се включва подсветката. При всички останали действия, първо включете подсветката. Подсветката се включва за около ±30 секунди чрез натискане на който и да е бутон.

1 Изпълнете началните стъпки.

| # | Действие |
|---|---|
| 1 | Отворете спирателния клапан за течност и спирателния клапан за газ, като махнете капачката и завъртите с шестограмен ключ обратно на часовниковата стрелка, докато спре. |
| 2 | Затворете сервизния капак за предпазване от токови удари. |
| 3 | Включете захранването поне 6 часа преди начало на експлоатацията, за да се предпази компресора. |
| 4 | Чрез потребителския интерфейс настройте уреда в режим на охлаждане. |

2 Пуснете пробна експлоатация

| # | Действие | Резултат |
|---|---|---|
| 1 | Отидете на началното меню. | 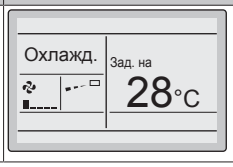 |

| # | Действие | Резултат |
|---|---|---|
| 2 | Натиснете за поне 4 секунди. | Извежда се менюто Сервизни настройки. |
| 3 | Изберете Пробна експлоатация. | Сервизни настройки 1/3<br>Пробна експлоатация<br>Контакт за поддръжка<br>Списък настройки на място<br>Нужда<br>Мин. разлика на настр.<br>Групов адрес<br>Връщ. Настройка |
| 4 | Натиснете. | Пробна експлоатация се показва на началното меню.<br>Охлажд.<br>Пробна експлоатация |
| 5 | Натиснете в рамките на 10 секунди. | Пробната експлоатация започва. |

**3** Проверете работното състояние за 3 минути.

**4** Проверете регулирането на посоката на въздушната струя (приложимо само за вътрешни модули с въртящи се клапи).

| # | Действие | Резултат |
|---|---|---|
| 1 | Натиснете. | Обем/посока на въздуха<br>Обем възд. Ниска<br>Посока Позиция 0<br>Връщ. Настройка |
| 2 | Изберете Позиция 0. | Обем/посока на въздуха<br>Обем възд. Ниска<br>Посока Позиция 0<br>Връщ. Настройка |
| 3 | Сменете позицията. | Ако въздушната клапа на вътрешния модул се движи, функционирането е ОК.<br>Ако не, функционирането не е ОК. |
| 4 | Натиснете. | Извежда се началното меню. |

**5** Спрете пробната експлоатация.

| # | Действие | Резултат |
|---|---|---|
| 1 | Натиснете за поне 4 секунди. | Извежда се менюто Сервизни настройки. |
| 2 | Изберете Пробна експлоатация. | Сервизни настройки 1/3<br>Пробна експлоатация<br>Контакт за поддръжка<br>Списък настройки на място<br>Нужда<br>Мин. разлика на настр.<br>Групов адрес<br>Връщ. Настройка |
| 3 | Натиснете. | Модулът се връща към нормална работа и се извежда началното меню. |

## 6.3 Кодове за грешка при пробна експлоатация

Ако монтажът на външния модул НЕ е изпълнен правилно, на дисплея на потребителския интерфейс може да се покажат следните кодове за грешка:

| Код на грешка | Възможна причина |
|---|---|
| Не се извежда нищо<br>(текущо зададената температура не се извежда) | ▪ Разединяване на окабеляването или грешка в окабеляването (между електрозахранване и външния модул, между външния и вътрешните модули, между вътрешен модул и потребителски интерфейс).<br>▪ Предпазителят на PCB на външния модул е изгорял. |
| E3, E4 или L8 | ▪ Спирателните клапани са затворени.<br>▪ Отворът за приток или отвеждане на въздух са запушени. |
| U1 или E7 | Има липсваща фаза в случай на трифазни модули.<br>**Бележка:** Работата ще бъде невъзможна. Изключете захранването, проверете отново окабеляването и променете позицията на два от трите електрически проводника. |
| L4 | Отворът за приток или отвеждане на въздух са запушени. |
| U0 | Спирателните клапани са затворени. |
| U2 | ▪ Има дисбаланс на напрежението.<br>▪ Има липсваща фаза в случай на трифазни модули. **Бележка:** Работата ще бъде невъзможна. Изключете захранването, проверете отново окабеляването и променете позицията на два от трите електрически проводника. |
| U4 или UF | Междумодулното разклонително окабеляване не е правилно. |
| UA | Вътрешните модули и външният модул не са съвместими. |

## 6.4 Специални настройки на място за техническо охлаждане

В случай, че системата се използва за техническо охлаждане, приложете следните настройки на дистанционно управление:

| Полева настройка | Описание |
|---|---|
| 2-57-2 | Вижте сервизното ръководство относно начина за настройки на място. |

# 7 Бракуване

Този уред използва хидрофлуоровъглерод. Свържете се с вашия дилър за бракуване на уреда. Климатикът трябва да се събира, превозва и изхвърля в съответствие със законите за събиране и унищожаване на хлорофлуорвъглерод.

**БЕЛЕЖКА**

НЕ се опитвайте сами да демонтирате системата: демонтажът на системата, изхвърлянето/предаването за рециклиране на хладилния агент, на маслото и на други части ТРЯБВА да отговаря на изискванията на приложимото законодателство. Уредите ТРЯБВА да се разглеждат като техника със специален режим на обработка за рециклиране, повторно използване и възстановяване.

# 8 Технически данни

На регионалния уебсайт Daikin (обществено достъпен) има **частичен набор** от най-новите технически данни. На Daikin Business Portal (изисква се удостоверяване на самоличността) има **пълен набор** от най-новите технически данни.

## 8.1 Сервизно пространство: Външен модул

| | |
|---|---|
| **Страна на всмукване** | На илюстрацията от вътрешната страна на предната корица на това ръководство, сервизното разстояние при смукателната страна се базира на 35°C DB и работа в режим на охлаждане. Предвидете повече пространство в следните случаи:<br>▪ Когато температурата на смукателната страна редовно надвишава тази температура.<br>▪ Когато топлинният товар на външните модули се очаква да надвишава редовно максималния работен капацитет. |
| **Страна за отвеждане на въздух** | При разполагане на модулите предвиждайте място за тръбите за хладилен агент. Ако разположението Ви не съвпада някое от описаните по-долу, свържете се с Вашия дилър. |

**Единичен модул (▣) | Единичен ред от модули (⟷)**

Вижте "фигура 1" [▸ 2] от вътрешната страна на предната корица на това ръководство.

- **(1)** За по-добра възможност за сервизно обслужване използвайте разстояние ≥250 mm
- **A,B,C,D** Препятствия (стени/шумозащитни панели)
- **E** Препятствие (таван)
- **a,b,c,d,e** Минимално сервизно пространство между модула и препятствията A, B, C, D и E
- **$e_B$** Максимално разстояние между модула и ръба на препятствие E, по посока на препятствие B
- **$e_D$** Максимално разстояние между модула и ръба на препятствие E, по посока на препятствие D
- **$H_U$** Височина на модула
- **$H_B$,$H_D$** Височина на препятствия B и D
- **1** Уплътнете дъното на монтажната рамка, за да не допуснете отделения въздух да се върне назад към смукателната страна през дъното на модула.
- **2** Могат да се монтират най-много два модула.
- ⃠ Не е разрешено

**Няколко реда от модули ( )**

Вижте "фигура 2" [▸ 2] от вътрешната страна на предната корица на това ръководство.

- **(1)** За по-добра възможност за сервизно обслужване използвайте разстояние ≥250 mm

**Наредени един върху друг модули (макс. 2 нива) ( )**

Вижте "фигура 3" [▸ 2] от вътрешната страна на предната корица на това ръководство.

- **(1)** За по-добра възможност за сервизно обслужване използвайте разстояние ≥250 mm
- **A1=>A2** (A1) Ако има опасност от стичане на отточна вода и замръзване между горните и долните модули…
  (A2) Тогава монтирайте **навес** между горните и долните модули. Монтирайте горния модул достатъчно високо над долния модул, за да предпазите от натрупване на лед по долната плоча на горния модул.
- **B1=>B2** (B1) Ако няма опасност от стичане на отточна вода и замръзване между горните и долните модули…
  (B2) Тогава не се изисква монтиране на навес, но **изолирайте пролуката** между горния и долния модул, за да не допуснете отделения въздух да се върне назад към смукателната страна през дъното на модула.

## 8.2 Схема на тръбопроводите: Външно тяло

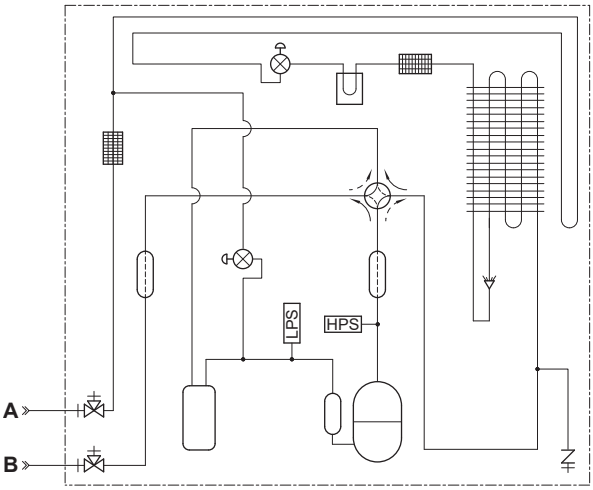


Сервизен порт (с развалцовка 5/16")

Спирателен клапан

Филтър

Охлаждане на PCB

Шумозаглушител

Електронен разширителен клапан

4-посочен клапан

HPS Превключвател за високо налягане

LPS Превключвател на ниско налягане

Компресорен акумулатор

Топлообменник

Компресор

Разпределител

Акумулатор

**A** Съединение с тръбопровода (течност: Ø9,5 развалцовано съединение)

**B** Съединение с тръбопровода (газ: Ø15,9 развалцовано съединение)

Отопление

Охлаждане

## 8.3 Електрическата схема: Външно тяло

Електромонтажната схема се доставя с външното тяло и се намира от вътрешната страна на сервизния капак.

**(1) Диаграма на свързване**

| Английски | Превод |
|---|---|
| Connection diagram | Диаграма на свързване |
| Only for *** | Само за *** |
| See note *** | Вижте забележка *** |
| Outdoor | На открито |
| Indoor | Вътрешен |
| Upper | Горен |
| Lower | Долен |
| Fan | Вентилатор |
| ON | ON |
| OFF | ИЗКЛ |

**(2) Разположение**

| Английски | Превод |
|---|---|
| Layout | Разположение |
| Front | Отпред |
| Back | Гръб |
| Position of compressor terminal | Позиция на компресорната клема |

**(3) Бележки**

| Английски | Превод |
|---|---|
| Notes | Бележки |
| | Свързване |
| X1M | Вътрешна/външна комуникация |
| | Заземяване |
| | Доставка на място |

| Английски | Превод |
|---|---|
| ① | Няколко възможности за окабеляване |
| | Защитно заземяване |
| | Местно окабеляване |
| | Окабеляването зависи от модела |
| | Опция |
| | Превключвателна кутия |
| | PCB |

БЕЛЕЖКИ:

1 Вижте стикера със схемата на окабеляване (на гърба на предния панел) относно начина за използване на превключвателите BS1~BS3 и DS1.

2 При експлоатация на уреда, не шунтирайте предпазните устройства S1PH S1PLи Q1E.

3 Вижте таблицата за комбинации и опционалното ръководство относно свързване на окабеляване към X6A, X28A и X77A.

4 Цветове: BLK: черно, RED: червено, BLU: синьо, WHT: бяло, GRN: зелено

**(4) Легенда**

| Английски | Превод |
|---|---|
| Legend | Легенда |
| Field supply | Доставка на място |
| Optional | Допълнително оборудване |
| Part n° | Част № |
| Description | Описание |

A1P Печатна платка (основна)

| | | |
|---|---|---|
| A2P | | Печатна платка (филтър за шум) |
| A3P | * | Печатна платка (заявка) |
| BS1~BS3 (A1P) | | Натиснете бутона |
| C1~C5 (A1P) (само Y1) | | Кондензатор |
| DS1 (A1P) | | Dip-превключвател |
| E1~3 (A1P) | | Конектор |
| E1H | * | Нагревател на долния панел (опция) |
| F*U | * | Предпазител |
| HAP (A1P) | | Светодиод (сервизен индикатор - зелен) |
| K1M, K3M (A1P) (само Y1) | | Магнитен контактор |
| K1R (A1P) | | Магнитно реле (Y1S) |
| K4R (A1P) | | Магнитно реле (E1H) |
| K10R, K13R~K15R (A1P) | | Магнитно реле |
| K11M (A1P) (само V1) | | Магнитен контактор |
| L1R (само Y1) | | Реактор |
| M1C | | Електродвигател на компресора |
| M1F | | Двигател на вентилатор |
| PFC (A1P) (само V1) | | Коригиране на коефициент на мощност |
| PS (A1P) | | Превключване на захранване |
| Q1DI | | Прекъсвач, управляван от утечен ток (30 mA) |
| Q1E | | Защита от претоварване |
| R1~R8 (A1P) (само Y1) | | Резистор |
| R1T | | Термистор (въздух) |
| R2T | | Термистор (изпускане) |
| R3T | | Термистор (всмукване) |
| R4T | | Термистор (топлообменник) |
| R5T | | Термистор (топлообменник, среден) |
| R6T | | Термистор (течност) |
| R7T | | Термистор (ребра) |
| R8 (A1P) (само V1) | | Резистор |
| RC (A1P) (само Y1) | | Модул на приемник на сигнал |
| S1PH | | Превключвател за високо налягане |
| S1PL | | Превключвател на ниско налягане |
| SEG1~SEG3 | | 7-сегментен дисплей |
| TC1 (A1P) (само V1) | | Верига на предавател на сигнал |
| TC (A1P) (само Y1) | | Верига на предавател на сигнал |
| V1 (A2P) | | Варистор |
| V1D (A1P) (само V1) | | Диод |
| V1D,V2D (A1P) (само Y1) | | Диод |
| V*R (A1P) (само V1) | | Диоден модул |
| V1R, V2R (A1P) (само Y1) | | Диоден модул |
| V3R, V4R (A1P) (само Y1) | | IGBT захранващ модул |
| X1M | | Контактна пластина |
| Y1E~Y3E | | Електронен разширителен клапан |
| Y1S | | Електромагнитен клапан (4-посочен клапан) |
| Z*C | | Шумозаглушител (феритна сърцевина) |
| Z*F | | Противошумов филтър |
| L*, L*A, L*B, N, NA, NB, E*, U, V, W, X*A (A1P~A2P) | | Конектор |

EAC

4P695306-1 0000000R

Copyright 2022 Daikin

**DAIKIN INDUSTRIES CZECH REPUBLIC s.r.o.**
U Nové Hospody 1/1155, 301 00 Plzeň Skvrňany, Czech Republic

**DAIKIN EUROPE N.V.**
Zandvoordestraat 300, B-8400 Oostende, Belgium

4P695306-1 2022.05