Ръководство за прилагане

Daikin Home Controls

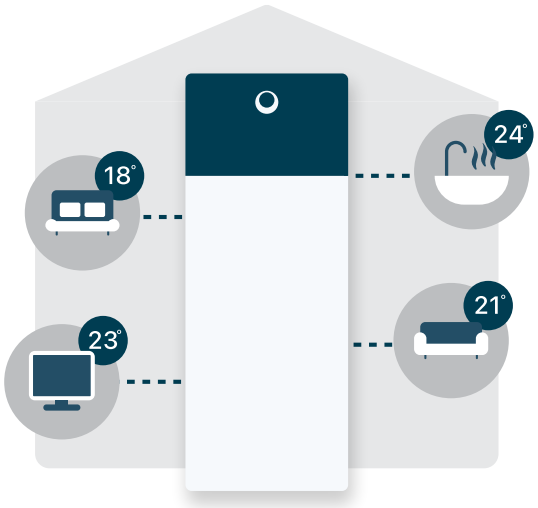

EKRACPUR1PA
EKRACPUR1PU
EKRCTRDI2BA
EKRCTRDI3BA
EKRMIBEV1V3
EKRRVATR2BA
EKRRVATU1BA
EKRSENDI1BA
EKRSIBDI1V3
EKRUFHT61V3
EKRK

Съдържание

1 Daikin Home Controls 3

1.1 Относно Daikin Home Controls (DHC) 3

1.1.1 Управление помещение по помещение 3

1.1.2 Програми 4

1.1.3 Връзка с облак 4

1.2 Относно безжичната комуникация DHC 4

1.3 Относно принадлежностите DHC 6

1.4 Относно поддържаните устройства 9

2 Приложения 13

2.1 Единична зона 14

2.1.1 Само отопление на единична зона 14

2.1.2 Отопление/охлаждане на единична зона 15

2.1.3 От единична към двойна зона 16

2.1.4 Специално приложение: еднозоново реверсивно с влагоуловител 17

2.2 Двойна зона 18

2.2.1 Само отопление на двойна зона 18

2.2.2 Двузоново отопление/охлаждане 19

2.2.3 Двузоново отопление само със стаен термостат (Потребителски интерфейс за комфорт) 20

2.2.4 Двузоново реверсивно със стаен термостат (Потребителски интерфейс за комфорт) 20

3 Връзки към уреда Daikin Altherma 22

4 Съвместимост 23

5 Настройки на потребителския интерфейс 24

5.1 Настройки за единична зона 24

5.2 Настройки за двузоново отопление 25

5.3 Настройки за специално приложение: еднозоново реверсивно с влагоуловител 26

6 Актуализации на фърмуера 28

7 Отстраняване на проблеми 29

7.1 Възстановяване на фабричните настройки 29

7.1.1 Възстановяване на фабричните настройки и изтриване на цялата инсталация 29

7.1.2 За възстановяване на фабричните настройки на DHC Access Point 29

7.1.3 За възстановяване на фабричните настройки на радиаторния термостат DHC 30

7.1.4 За възстановяване на фабричните настройки на радиаторния термостат DHC (OK) 30

7.1.5 За възстановяване на фабричните настройки на стайния датчик DHC 30

7.1.6 Възстановяване на фабричните настройки на стайния термостат DHC – 1 30

7.1.7 За възстановяване на фабричните настройки на стайния термостат DHC – 2 31

7.1.8 За възстановяване на фабричните настройки на основния IO модул DHC 31

7.1.9 За възстановяване на фабричните настройки на контролера за подово отопление DHC – 6-зонов 31

7.1.10 За възстановяване на фабричните настройки на DHC Multi IO Box 31

7.2 Устройства, с които не може да се установи връзка 32

8 Електромонтажна схема 33

8.1 Основен IO модул DHC 33

8.2 DHC Multi IO Box 34

9 Приложение 37

9.1 Указания за монтаж на контролер на DHC за подово отопление 37

9.1.1 Основни изисквания 37

9.1.2 Относно многозоновия вариант 37

9.1.3 Относно използването на контролер за подово отопление на DHC 37

9.1.4 Технически спецификации 38

9.2 Относно решенията без свързване 39

9.2.1 Уред само за отопление на една водна температурна зона и подово отопление 39

9.2.2 Двузонов уред с две независими водни зони 42

9.3 Конфигуриране 44

9.3.1 Стаен термостат DHC – 1 44

9.3.2 Стаен термостат DHC – 2 48

9.3.3 Контролер за подово отоплениеDHC 55

9.4 Ръчен режим 55

9.4.1 Стаен термостат DHC – 1 55

9.4.2 Стаен термостат DHC – 2 55

9.4.3 Контролер за подово отоплениеDHC 56

1 Daikin Home Controls

1.1 Относно Daikin Home Controls (DHC)

Daikin Home Controls е набор от принадлежности, които разширяват възможностите на вашия уред Daikin Altherma, и предлага управление на отоплението (и охлаждането, ако вашият уред Daikin Altherma го поддържа), базирано на потреблението, на всяко отделно помещение в цялата къща, което позволява повишен комфорт на обитаване.

Стайната температура може да се следи чрез един от стайните термостати DHC, радиаторните термостати DHC или стаен датчик DHC.

Регулирането на отоплението или охлаждането може да се управлява чрез контролер за подово отопление или DHC или радиаторни термостати DHC.

Системата взаимодейства с вашия уред Daikin Altherma чрез DHC Multi IO Box (за реверсивни уреди) или основен IO модул DHC (за уреди само за отопление).

Принадлежностите DHC могат да комуникират помежду си чрез безжичен протокол. DHC Access Point предоставя достъп до облака ONECTA и предоставя интуитивна конфигурация на системата чрез приложението ONECTA, като предлага и графици за отопление/охлаждане за всяко помещение.

Вашето отопление се управлява автоматично и улеснява ежедневието ви. Все пак можете да реагирате гъвкаво на променените условия и да регулирате желаната температура според вашите нужди.

1.1.1 Управление помещение по помещение

За да настроите управлението за дадено помещение, е необходимо следното:

- Помещението ТРЯБВА да има излъчвател, контролиран от DHC:
  - Радиаторен термостат DHC на радиатор,
  - Контролер за подово отопление на DHC в комбинация с подово отопление, радиатори, пасивни конвектори или активни конвектори; или
  - Превключвател и измервателен уред за вграждане Homematic IP, който интегрира електрическо устройство за отопление.
- Помещението ТРЯБВА да има принадлежност DHC, която може да измерва температурата:
  - стаен термостат DHC,
  - стаен датчик DHC или
  - радиаторен термостат DHC.

Обърнете внимание, че стайният термостат DHC НЕ е задължителен при радиатори с радиаторен термостат DHC. Добавянето на стаен термостат DHC обаче, ще подобри вашия комфорт, тъй като можете да изберете мястото, където да се измерва температурата. Чрез приложението ONECTA и двете принадлежности ще бъдат добавени към помещението, като радиаторният термостат DHC ще следва измерванията на температурата на стайния термостат DHC.

1.1.2 Програми

В приложението ONECTA можете да създадете и управлявате къща (макс. 5) с максимум 25 помещения и до 80 принадлежности DHC. За всяко помещение могат да бъдат зададени общо 6 програми:

- 3 за отопление (активирани, когато уредът Daikin Altherma е в режим на отопление)
- 3 за охлаждане (активирани, когато уредът Daikin Altherma е в режим на охлаждане)

Всяка програма позволява максимум 6 времеви интервала на ден. Времеви интервал може да бъде зададен чрез избор на начален час, час на спиране и зададена точка.

Системата ONECTA ще разбере кога да активира отоплението/охлаждането, за да достигне зададената точка в заявеното време.

1.1.3 Връзка с облак

Връзката с облак работи като мост между DHC Access Point и другите принадлежности DHC. Тя позволява приложението ONECTA да конфигурира и управлява различните принадлежности и устройства DHC във вашата системаONECTA.

В случай на прекъсване на връзката към облака ONECTA, приложението ONECTA НЯМА да може да управлява вашите принадлежности и устройства DHC, но директната безжична връзка между принадлежностите DHC гарантира правилно отопление или охлаждане.

1.2 Относно безжичната комуникация DHC

Безжичната комуникация на DHC е на базата на радиочестотна лента 868 MHz. Няма смущения от WLAN, Bluetooth, поточно видео или други потребители на 2,4 GHz и 5 GHz.

Минимално разстояние

За да избегнете радиосмущения между различни принадлежности на DHC, се препоръчва да поддържате минимално разстояние 50 cm между WLAN маршрутизаторите и принадлежностите на DHC, както и между самите принадлежности на DHC.

Безжичен обхват

В зависимост от вида на устройството на открито може да се достигне безжичен обхват между 150 и 400 метра. Силата на сигнала ще варира в зависимост от това колко препятствия има между устройствата. ВИНАГИ избягвайте поставянето на безжични устройства в метални кутии или близо до други безжични устройства.

За да откриете проблеми с обхвата, използвайте радиочестотен анализатор.

Устройства, с които не може да се установи връзка

Възможно е да не може да се осъществи връзка с някои устройства по различни причини:

- Малка сила на сигнала (можете да добавите HmIP-PSM, за да разрешите проблема, вижте "7.2 Устройства, с които не може да се установи връзка" [▶ 32]),
- Изтощена батерия или
- Достигната граница на коефициента на използване (вижте "Коефициент на използване").

Ако е възможно, приложението ONECTA ще осигури уведомление, което обяснява защо не може да се осъществи връзка с дадено устройство.

> **ИНФОРМАЦИЯ**
>
> Препоръчва се устройствата да се държат близо до DHC Access Point, когато се добавят към приложението ONECTA.

Радиочестотен анализатор

За да проверите радиосредата на вашите принадлежности на DHC, можете да използвате радиочестотния анализатор EQ3-RFA. Като анализирате мощността на предаване и приемане на използваните принадлежности на DHC, можете по-добре да решите къде да поставите отделните принадлежности за оптимални резултати.

При проблеми се свържете със сервизния център на Daikin.

Коефициент на използване

Безжичните принадлежности на DHC работят в следните честотни ленти:

- 868,000~868,600 MHz
- 869,400~869,650 MHz

За да се защити работата на всички устройства, които работят в този диапазон, законът изисква да се ограничи времето за предаване на устройствата. Ограничаването на времето за предаване намалява риска от смущения.

"Коефициентът на използване" е максималното време за предаване. Това е съотношението на времето, през което дадено устройство предава активно, спрямо периода на измерване (1 час), и се изразява като процент от 1 час.

Ако бъде достигнато общото разрешено време за предаване, принадлежността на DHC ще спре да предава, докато не бъде достигнато ограничението на времето.

Например, когато дадено устройство има ограничение на коефициента на използване 1%, то има право да предава САМО 36 секунди за 1 час. След това предаването ще спре до достигане на ограничението от 1 час.

Принадлежностите на DHC отговарят напълно на това ограничение и използват 2 честотни ленти с коефициент на използване съответно 1% и 10%.

При нормална работа на принадлежностите на DHC това ограничение обикновено НЕ се достига. Въпреки това е възможно ограничението да бъде достигнато по време на стартиране или по време на нова инсталация на система. В този случай светодиодът на принадлежността свети в червено. Тя може да не реагира за кратък период (макс. 1 час), докато не изтече ограничението за време за предаване. След този период тя отново ще работи нормално.

1.3 Относно принадлежностите DHC

Платформата на DHC съдържа 10 принадлежности. Таблицата по-долу дава пълен преглед на тези принадлежности.

Номер на Daikin	Пълно описание на модела
EKRACPUR1PA	DHC Access Point
EKRACPUR1PU	DHC Access Point (OK)
EKRCTRDI2BA	Стаен термостат DHC – 1
EKRCTRDI3BA	Стаен термостат DHC – 2
EKRMIBEV1V3	DHC Multi IO Box
EKRRVATR2BA	Радиаторен термостат DHC
EKRRVATU1BA	Радиаторен термостат DHC (OK)
EKRSENDI1BA	Стаен датчик DHC
EKRSIBDI1V3	Основен IO модул DHC
EKRUFHT61V3	Контролер за подово отопление на DHC – 6-зонов

DHC Access Point и DHC Access Point (OK)

DHC Access Point се свързва с приложението ONECTA на вашия смартфон чрез облака ONECTA с всички принадлежности на DHC. Той предава команди за конфигуриране и работа от приложението ONECTA към принадлежностите на DHC.

Стаен термостат DHC – 1 и стаен термостат DHC – 2

Стайният термостат DHC измерва температурата и относителната влажност в помещението. Той също така позволява контролирано във времето регулиране на вашите конвенционални радиатори с радиаторен термостат на DHC или на вашето подово отопление в комбинация с контролерите за подово отопление на DHC и настройва времевите интервали за отопление според вашите индивидуални нужди.

1–1 Стаен термостат DHC – 1

1–2 Стаен термостат DHC – 2

DHC Multi IO Box

DHC Multi IO Box свързва вашия уред Daikin Altherma към платформата на DHC. Принадлежността позволява удобно регулиране на стайната температура, базирано на потреблението, както за отопление, така и за охлаждане според вашите лични нужди, при условие че вашият уред Daikin Altherma поддържа това.

Радиаторен термостат DHC

Радиаторният термостат DHC позволява контролирано във времето регулиране на стайната температура чрез програма за отопление с индивидуални времеви интервали. За прецизно регулиране на стайната температура, стайният термостат DHC може да измерва действителната температура на помещението и да предава данните на радиаторния термостат DHC.

Радиаторният термостат DHC е съвместим с връзки M30×15, в кутията са приложени в адаптери. За поддържане на връзки M28 е необходим допълнителен адаптер eQ-3 (кат. номер 76030A1B), който се продава отделно.

Радиаторен термостат DHC (OK)

Радиаторният термостат DHC позволява контролирано във времето регулиране на стайната температура чрез програма за отопление с индивидуални времеви интервали. Можете да създадете 3 различни програми с до 6 времеви интервала на ден.

Стаен датчик DHC

Стайният датчик DHC измерва стайната температура и влажност и предава тези стойности на интервали на DHC Access Point, както и на приложението ONECTA, което позволява регулиране на климата в помещението според вашите нужди.

Основен IO модул DHC

Основният IO модул DHC свързва вашия уред Daikin Altherma с платформата на DHC. Принадлежността позволява удобно регулиране, базирано на потреблението, на стайната температура за отопление според вашите лични нужди.

Контролер за подово отопление на DHC – 6-зонов

Контролерът за подово отопление на DHC предлага удобно управление, базирано на потреблението, на всяко отделно помещение на вашата система за подово отопление, според вашите лични нужди, чрез приложението ONECTA в комбинация с DHC Access Point.

За повече информация относно инструкциите за монтаж вижте "9.1 Указания за монтаж на контролер на DHC за подово отопление" [▸ 37].

1.4 Относно поддържаните устройства

Има редица устройства от Homematic IP, които могат да бъдат интегрирани в платформата на DHC. В следващата таблица е направен преглед на тези устройства.

Справка	Пълно описание на модела
HmIP-PSM	Превключвател и измервателен уред за вграждане
HmIP-PSM-PE	Превключвател и измервателен уред за вграждане (Извод-Земя)
HmIP-PSM-UK	Превключвател и измервателен уред за вграждане (Великобритания)
HmIP-PSM-IT	Превключвател и измервателен уред за вграждане (Италия)
HmIP-PSM-CH	Превключвател и измервателен уред за вграждане (Швейцария)
HmIP-SWDO	Контакт за прозорец и врата – оптичен
HmIP-SWDO-I	Контакт за прозорец и врата – скрит монтаж

Справка	Пълно описание на модела
HmIP-SWDO-PL	Контакт за прозорец и врата – оптичен, плюс
HmIP-SWDM	Контакт за прозорец и врата с магнит

Превключвател и измервателен уред за вграждане

Превключвателят и измервателен уред за вграждане Homematic IP може да се използва за различни цели. Приложението ONECTA поддържа следните функции:

- Управление на излъчватели: Интегриране на електрическо устройство за отопление, което в комбинация със стаен термостат може да се управлява и програмира от вашата система ONECTA.
- Управление на превключвател: Активира устройства с превключвател Вкл./Изкл. в приложението ONECTA.
- Измерване на електроенергията: Точно измерване на потреблението на електроенергия.
- Удължител на радиочестотния диапазон: Решава проблемите с устройствата, с които не може да се установи връзка.

1–3 Превключвател и измервателен уред за вграждане

1–4 Превключвател и измервателен уред за вграждане (Извод-Земя)

1–5 Превключвател и измервателен уред за вграждане (Великобритания)

1–6 Превключвател и измервателен уред за вграждане (Италия)

1–7 Превключвател и измервателен уред за вграждане (Швейцария)

Контакт за прозорец и врата

Контактът за прозорец и врата позволява на системата да реагира на отворена врата или прозорец, като регулира желаната стайна температура.

1–8 Контакт за прозорец и врата – оптичен

1–9 Контакт за прозорец и врата – скрит монтаж

1–10 Контакт за прозорец и врата – оптичен, плюс

1–11 Контакт за прозорец и врата с магнит

2 Приложения

Препоръчваният начин за употреба на принадлежностите на DHC е в комбинация с DHC Access Point, която осигурява достъп до интернет. Принадлежностите на DHC ще бъдат свързани с DHC Access Point, което означава, че те могат да се управляват изцяло чрез приложението ONECTA. За повече информация как да настроите и използвате отделните принадлежности на DHC, вижте техните ръководства.

Свързване на принадлежности DHC

ИНФОРМАЦИЯ

ВИНАГИ поддържайте минимално разстояние от 50 cm между принадлежностите.

Можете да свържете принадлежности на DHC към вашата DHC Access Point по всяко време:

1. Отворете приложението ONECTA.
2. Щракнете върху символа плюс (+).
3. Изберете елемента от менюто **Добавяне на Daikin Home Controls**.
4. Изберете **Добавяне на DHC принадлежност**.
5. Приложението ONECTA ще поиска да включите принадлежността или да натиснете системния бутон DHC. DHC Access Point ще открие принадлежността.
6. Приложението ONECTA ще разпознае принадлежността и ще ви помоли да потвърдите вида му.
7. Приложението ONECTA ще поиска от вас да въведете последните 4 цифри от уникалния идентификатор на вашата принадлежност или да сканирате QR кода, който се доставя с нея.
8. В зависимост от вида на принадлежността приложението ONECTA ще ви преведе през конфигурацията на аксесоара и платформата на DHC, която искате да настроите.

Превключване на отопление/охлаждане

Ако вашият уред Daikin Altherma е реверсивен, възможно е да промените режима на работа САМО от уреда или от приложението ONECTA. НЕ е възможно да превключите режима на работа директно от принадлежностите на DHC.

Режим за празници

В приложението ONECTA може да бъде активиран режимът за празници, за да се отклоните от нормалните си програми, без да се налага да ги променяте. Докато режимът за празници е активен, отоплението/охлаждането на помещенията ще бъде изключено и вашата система ще бъде поставена в режим на готовност.

Връзка между Daikin Altherma и принадлежности DHC

Принадлежностите на DHC ВИНАГИ работят с външни RT контакти.

Зони	За отопление/охлаждане	Свържете се с вашия уред Daikin Altherma чрез...
Единична зона	Само за отопление	Основен IO модул DHC
	За отопление/охлаждане	DHC Multi IO Box[a]

Зони	За отопление/охлаждане	Свържете се с вашия уред Daikin Altherma чрез...
Двойна зона	Само за отопление	Основен IO модул DHC
	За отопление/охлаждане	DHC Multi IO Box[(a)] ▪ Основната зона може да осигури охлаждане чрез подово отопление или конвектори. ▪ Допълнителната зона може да има САМО термостатични радиаторни вентили. Те НЕ поддържат охлаждане.

[(a)] За свързване на уреда Daikin Altherma и DHC Multi IO Box е необходимо допълнително реле [нормално отворено; бобина: 220~240 VAC; некорозиращи контакти (за предпочитане позлатени); минимален брой операции: 100000]. Това се налага, тъй като уредът Daikin Altherma осигурява 230 V сигнал за състояние отопление/охлаждане, а входът на DHC Multi IO Box приема САМО ниско напрежение.

2.1 Единична зона

2.1.1 Само отопление на единична зона

БЕЛЕЖКА

Първо ТРЯБВА да се коригират настройките на MMI. Вижте "5 Настройки на потребителския интерфейс" [▶ 24].

Радиатор

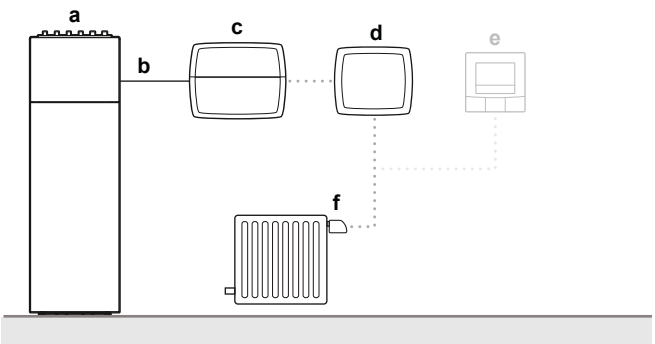

- **a** Daikin Altherma
- **b** Потребление на радиатора
- **c** Основен IO модул DHC
- **d** DHC Access Point
- **e** (Опция) Стаен термостат DHC – 1 или 2
- **f** Радиаторен термостат DHC

Подово отопление

За това приложение ТРЯБВА да има по един стаен термостат DHC – 1 или 2 за всяко помещение, което искате да контролирате.

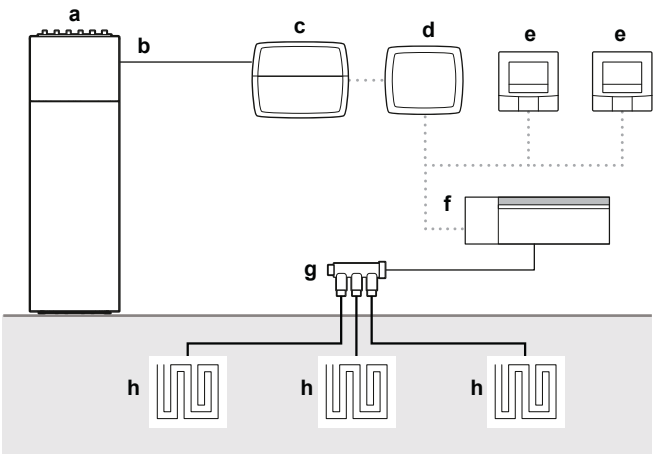

- **a** Daikin Altherma
- **b** Потребление на радиатора
- **c** Основен IO модул DHC
- **d** DHC Access Point
- **e** Стаен термостат DHC – 1 или 2
- **f** Контролер за подово отопление на DHC
- **g** Колектор
- **h** Подово отопление

2.1.2 Отопление/охлаждане на единична зона

БЕЛЕЖКА

Първо ТРЯБВА да се коригират настройките на MMI. Вижте "5 Настройки на потребителския интерфейс" [▸ 24].

За това приложение ТРЯБВА да има по един стаен термостат DHC – 1 или 2 за всяко помещение, което искате да контролирате.

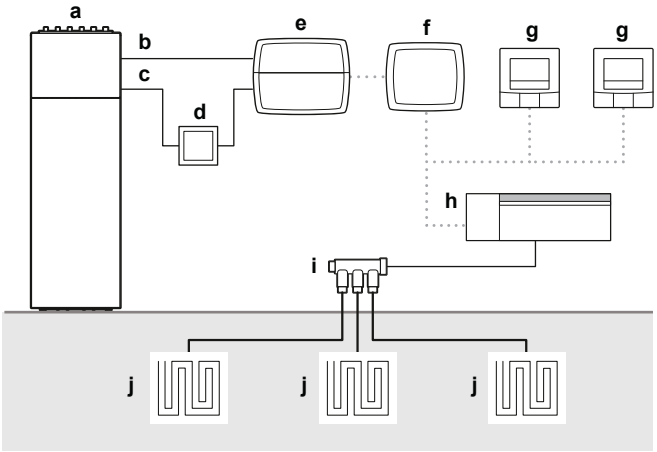

- **a** Daikin Altherma
- **b** Потребление на подовото отопление
- **c** За отопление/охлаждане
- **d** Реле
- **e** DHC Multi IO Box
- **f** DHC Access Point
- **g** Стаен термостат DHC – 1 или 2
- **h** Контролер за подово отопление на DHC
- **i** Колектор
- **j** Подово отопление

2.1.3 От единична към двойна зона

БЕЛЕЖКА

Първо ТРЯБВА да се коригират настройките на MMI. Вижте "5 Настройки на потребителския интерфейс" [▶ 24].

Може да се създаде приложение за две зони с устройство за единична зона. Това може да се направи с помощта на допълнителен спирателен вентил по показания на фигурата начин.

В тази установка радиаторите на първия етаж се контролират от стаен термостат (HCI), а радиаторите на втория етаж се контролират от принадлежностите на DHC (радиаторен термостат DHC и стаен термостат DHC).

Спирателният вентил се задвижва от управляващ сигнал от Daikin Altherma, който отразява генерирания от HCI сигнал за нужда от отопление. В зависимост от конфигурацията това може да бъде нормално затворен или нормално отворен вентил.

Ако HCI активира нужда от отопление, спирателният вентил ще се отвори и към двата контура ще се подаде топла вода от устройството.

Ако HCI не активира нужда от отопление, спирателният вентил остава затворен. В този случай нуждата от отопление се определя от принадлежностите на DHC и топла вода се подава само към водния кръг на първия етаж.

Вижте справочното ръководство за монтажника за вашата Daikin Altherma, за да определите кой сигнал от X2M може да се използва за управление на спирателния вентил в двузоновата комбинация.

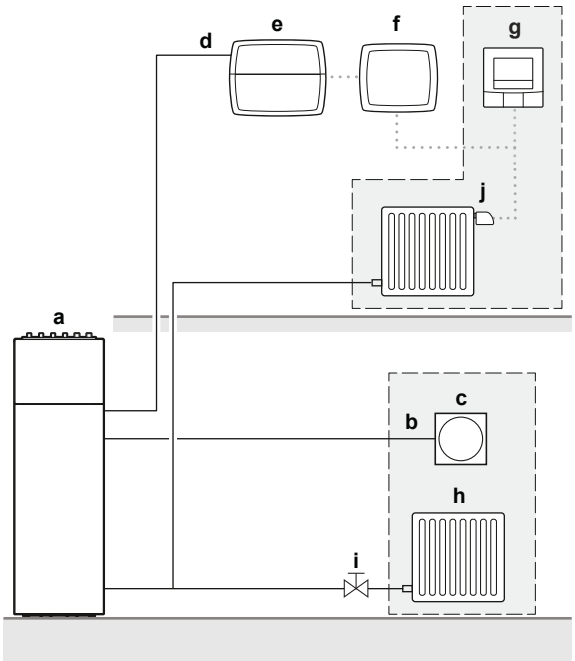

- **a** Daikin Altherma
- **b** P1/P2
- **c** Потребителски интерфейс за комфорт (BRC1HHDA)
- **d** Нужда на базата на външен стаен термостат
- **e** Основен IO модул DHC
- **f** DHC Access Point
- **g** Стаен термостат DHC
- **h** Радиатор
- **i** Спирателен вентил
- **j** Радиаторен термостат DHC

2.1.4 Специално приложение: еднозоново реверсивно с влагоуловител

ИНФОРМАЦИЯ

Това специално приложение се предлага САМО в Италия.

БЕЛЕЖКА

- Вашият уред Daikin Altherma ТРЯБВА да бъде свързан към интернет чрез WLAN адаптер, а НЕ чрез LAN адаптер.
- Принадлежностите DHC се нуждаят от безжична комуникация, за да работят. Металът може да блокира сигнала. НЕ поставяйте никоя от принадлежностите DHC в метална кутия.

ИНФОРМАЦИЯ

Понастоящем се поддържат САМО 2 вида влагоуловители на трети страни:

- IT.RE*
- IT.RS*

БЕЛЕЖКА

Първо ТРЯБВА да се коригират настройките на MMI. Вижте "5 Настройки на потребителския интерфейс" [▸ 24].

С реверсивно устройство Daikin Altherma може да се предостави подово охлаждане. Охлаждането може да причини кондензация, ако нивото на влажност е твърде високо. Принадлежностите на DHC осигуряват средство за измерване на относителната влажност и температура на помещението, а в комбинация с комплекта за свързване на подово охлаждане (EKRK) осигуряват решение, което осигурява контрамерки за предотвратяване на мокри подове въз основа на откритото ниво на относителна влажност. Приложението ще:

- Активира влагоуловителя, когато се достигне Граница за влага 1[1] и
- Спре процеса на охлаждане, като затвори вентилите на подовото охлаждане, когато се достигне Граница за влага 2[1]. Влагоуловителят все още е активиран.

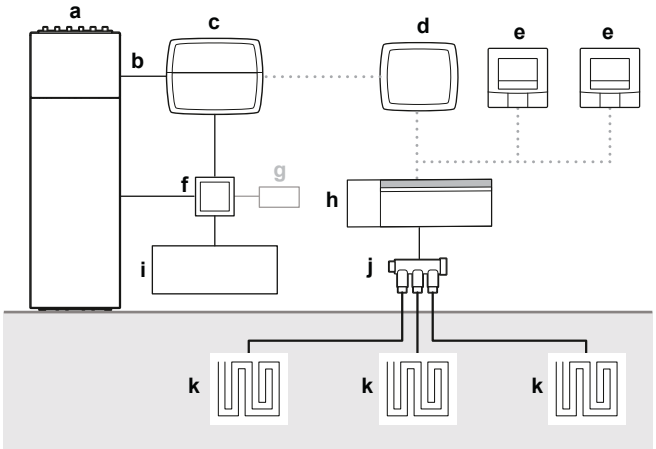

a Daikin Altherma
b Потребление на подовото отопление
c DHC Multi IO Box
d DHC Access Point

[1] За повече информация вижте "5.3 Настройки за специално приложение: еднозоново реверсивно с влагоуловител" [▸ 26].

e Стаен термостат DHC – 1 или 2
f Комплект за свързване на подово охлаждане (EKRK)
g (Опция) Датчик за влажност
h Контролер за подово отопление на DHC
i Влагоуловител
j Колектор
k Подово отопление

Конфигуриране

Конфигурацията се извършва чрез добавяне на уреда Daikin Altherma в приложението ONECTA. За повече информация как да направите това вижте ръководствата на DHC Access Point.

След като зададете наличието на влагоуловителя и коригирате настройките на режима на инсталатора на уреда Daikin Altherma, приложението ONECTA автоматично ще се погрижи за всички конфигурации на принадлежностите DHC.

Конфигуриране на влагоуловителя

Тези настройки се отнасят САМО за влагоуловител от тип RE*. За влагоуловител от тип RS* не е необходимо конфигуриране. За по-подробна информация относно конфигурирането вижте ръководството на съответния влагоуловител.

			Описание	Стойност
17-IC	Вход за използване	Логика за инвертиране	Използва се за включване/изключване на функциите за отопление/ охлаждане/ обезвлажняване.	Не
18-IC	Вход за сезон		Използва се за настройка на сезона (лято/зима).	Не
11-14	Аларма за точка на оросяване		Задейства се при достигане на аларма за точка на оросяване.	Не

2.2 Двойна зона

2.2.1 Само отопление на двойна зона

БЕЛЕЖКА

Първо ТРЯБВА да се коригират настройките на MMI. Вижте "5 Настройки на потребителския интерфейс" [▸ 24].

За това приложение ТРЯБВА да има по един стаен термостат DHC – 1 или 2 за всяко помещение, което искате да контролирате. Ако в помещението има радиаторен термостат DHC, стайният термостат DHC – 1 или 2 е по желание.

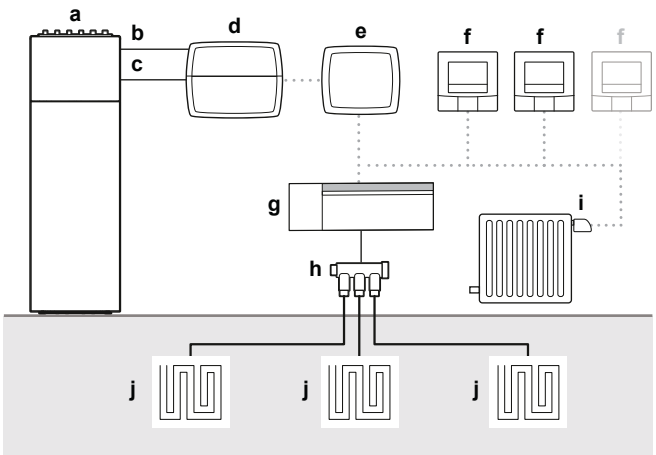

- **a** Daikin Altherma
- **b** Потребление на подовото отопление
- **c** Потребление на радиатора
- **d** Основен IO модул DHC
- **e** DHC Access Point
- **f** Стаен термостат DHC – 1 или 2
- **g** Контролер за подово отопление на DHC
- **h** Колектор
- **i** Радиаторен термостат DHC
- **j** Подово отопление

2.2.2 Двузоново отопление/охлаждане

БЕЛЕЖКА

Първо ТРЯБВА да се коригират настройките на MMI. Вижте "5 Настройки на потребителския интерфейс" [▸ 24].

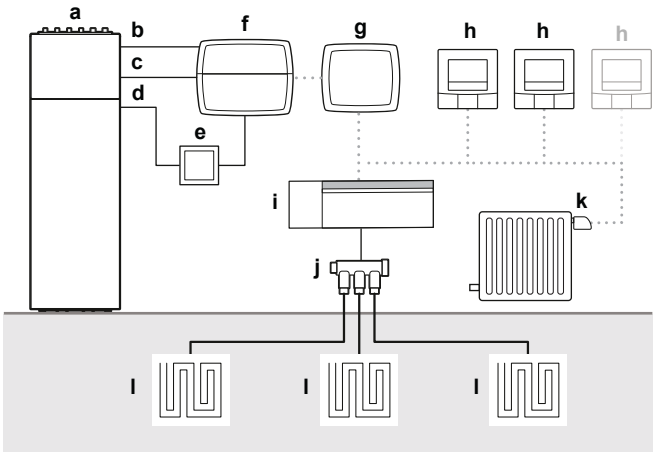

- **a** Daikin Altherma
- **b** Потребление на подовото отопление
- **c** Потребление на радиатора
- **d** За отопление/охлаждане
- **e** Реле
- **f** DHC Multi IO Box
- **g** DHC Access Point
- **h** Стаен термостат DHC – 1 или 2
- **i** Контролер за подово отопление на DHC
- **j** Колектор
- **k** Радиаторен термостат DHC
- **l** Подово отопление

2.2.3 Двузоново отопление само със стаен термостат (Потребителски интерфейс за комфорт)

БЕЛЕЖКА

Първо ТРЯБВА да се коригират настройките на MMI. Вижте "5 Настройки на потребителския интерфейс" [▶ 24].

В това приложение потребителският интерфейс за комфорт (BRC1HHDA) се използва за управление на основната зона с подово отопление.

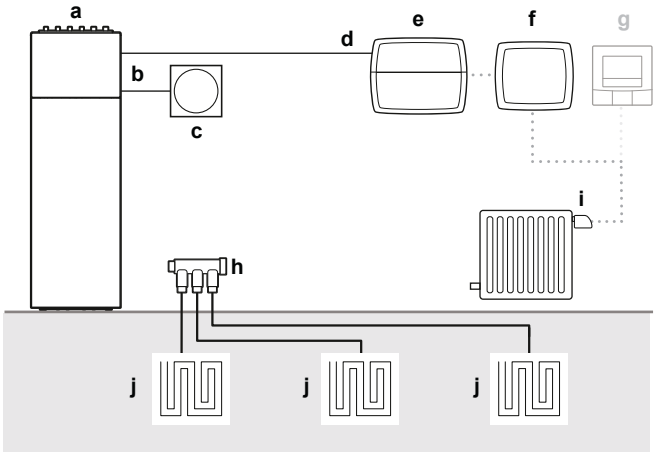

- **a** Daikin Altherma
- **b** P1/P2
- **c** Потребителски интерфейс за комфорт (BRC1HHDA)
- **d** Потребление на радиатора
- **e** Основен IO модул DHC
- **f** DHC Access Point
- **g** (Опция) Стаен термостат DHC – 1 или 2
- **h** Колектор
- **i** Радиаторен термостат DHC
- **j** Подово отопление

2.2.4 Двузоново реверсивно със стаен термостат (Потребителски интерфейс за комфорт)

БЕЛЕЖКА

Първо ТРЯБВА да се коригират настройките на MMI. Вижте "5 Настройки на потребителския интерфейс" [▶ 24].

В това приложение потребителският интерфейс за комфорт (BRC1HHDA) се използва за управление на основната зона с подово отопление.

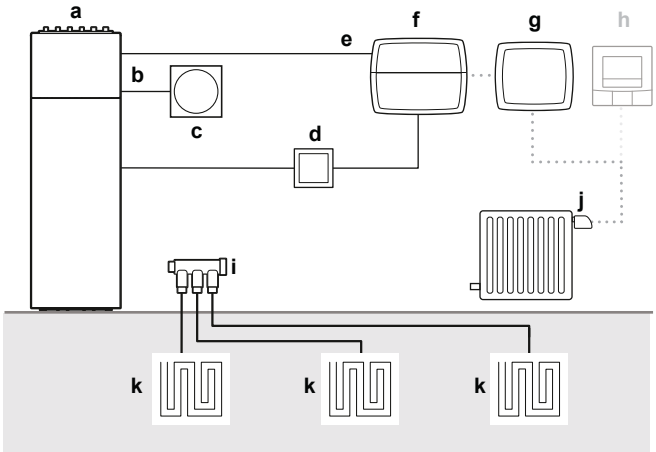

a Daikin Altherma
b P1/P2
c Потребителски интерфейс за комфорт (BRC1HHDA)
d Реле
e Потребление на радиатора
f DHC Multi IO Box
g DHC Access Point
h (Опция) Стаен термостат DHC – 1 или 2
i Колектор
j Радиаторен термостат DHC
k Подово отопление

3 Връзки към уреда Daikin Altherma

За свързване с вашия уред Daikin Altherma е необходима следната принадлежност DHC:

Уред	Единична зона	Двойна зона
Само за отопление	Основен IO модул DHC	
Реверсивен	DHC Multi IO Box	

4 Съвместимост

	Уред	На открито	На закрито			Съвместим с DHC
ASHP	Daikin Altherma 3 H HT	EPRA-D2/W1(7)	F	ETVH/X/Z-E(7)	MMI2	Да
			ECH_2O	ETSH(B)/X(B)-P-E(7)		
			W	ETBH/X-D(7)		
	Daikin Altherma 3 H MT	EPRA-E	F	ETVH/X/Z-E		
			ECH_2O	ETSH(B)/X(B)-P-E		
			W	ETBH/X-D		
	Daikin Altherma 3 R	ERGA-EV(7)	F	EHVH/X/Z-E		
			ECH_2O	EHSH(B)/X(B)-P-E		
			W	EHBH/X-E		
	Daikin Altherma 3 M	EBLA-D EDLA-D	–			
	Daikin Altherma 3 R	ERLA-D	F	EBVH/X/Z-D		
			ECH_2O	EBSH/X-D		
			W	EBBH/X-D		
	Daikin Altherma 3 R	ERLA-D	F	EHFH/Z-S18D3V	EKRUDAL1	
	Daikin Altherma 3 H	EPGA-DV	F	EAVH/X/Z-D	MMI	
			W	EABH/X-D		
	Daikin Altherma 3 M	EBLA-E EDLA-E	–		MMI2	
	Daikin Altherma M	EB/DLQ-CV3 EB/DLQ-CW1 EB/DLQ-C3V3/W1	–		EKRUCBL*	
	Daikin Altherma R HT	ERR/SQ-AV1/Y1	EKHBRD-DV/Y17		–	Не
	Daikin Altherma R Flex Type	SERHQ-BAW1	SEHVX-BAW		–	
GEO/WS	Daikin Altherma 3 GEO	–	EGSAH/X-D		MMI	Да
	Daikin Altherma GEO		EGSQH-S18A9W		EKRUCBL*	Не
	Daikin Altherma 3 WS		EWSAH/X-D9W		MMI	Да
Hybrid	Daikin Altherma R Hybrid	EVLQ-CV3	EHYHBH-AV32 + EHYKOMB-A		EKRUCBL*	
	Daikin Altherma H Hybrid	EJHA-AV3	EHY2KOMB28/32A A		EKRUHML*	
Gas	Daikin Altherma 3 C Gas W	–	D2CND-A		–	Не
			D2TND-A4			

5 Настройки на потребителския интерфейс

Надстройка на потребителския интерфейс (MMI) на Daikin Altherma

БЕЛЕЖКА

Надграждане на фърмуера на потребителския интерфейс на Daikin Altherma до най-новата версия.

5.1 Настройки за единична зона

Елемент от менюто	Режим	Описание	Стойност
Основна зона > Управление	САМО в режим за монтажник	Тази настройка определя дали основната зона ще бъде активирана за производство на вода за отопление/охлаждане на помещения въз основа на входа на външни RT контакти.	Външен стаен термостат
Основна зона > Тип на термостата на удължителя		Тази настройка конфигурира контакта на външния стаен термостат за основната зона (излъчватели с ниска температура) като единично потребление на топлина.	1 контакт

5.2 Настройки за двузоново отопление

Двузоново отопление без стаен термостат

Елемент от менюто	Режим	Описание	Стойност
Основна зона > Управление	САМО в режим за монтажник	Тази настройка определя дали основната зона ще бъде активирана за производство на вода за отопление/охлаждане на помещения въз основа на входа на външни RT контакти.	Външен стаен термостат
Основна зона > Тип на термостата на удължителя		Тази настройка конфигурира контакта на външния стаен термостат за основната зона (излъчватели с ниска температура) като единично потребление на топлина.	1 контакт
Допълнителна зона > Управление		Тази настройка определя дали допълнителната зона ще бъде активирана за производство на вода за отопление/охлаждане на помещенията въз основа на входа на външен(ни) RT контакт(и).	Външен стаен термостат
Допълнителна зона > Тип на термостата на удължителя		Тази настройка конфигурира контакта на външния стаен термостат за допълнителната зона (излъчватели с висока температура) като единично потребление на топлина.	1 контакт

Двузоново отопление със стаен термостат

Елемент от менюто	Режим	Описание	Стойност
Основна зона > Управление	САМО в режим за монтажник	Тази настройка дефинира, че стайната температура се управлява чрез специалния потребителски интерфейс за комфорт (BRC1HHDA, който се използва като стаен термостат)	Стаен термостат
Допълнителна зона > Управление		Тази настройка определя дали допълнителната зона ще бъде активирана за производство на вода за отопление/охлаждане на помещенията въз основа на входа на външен(ни) RT контакт(и).	Външен стаен термостат
Допълнителна зона > Тип на термостата на удължителя		Тази настройка конфигурира контакта на външния стаен термостат за допълнителната зона (излъчватели с висока температура) като единично потребление на топлина.	1 контакт

5.3 Настройки за специално приложение: еднозоново реверсивно с влагоуловител

Елемент от менюто	Режим	Описание	Стойност
Daikin Home Controls > Активиране на Daikin Home Controls	САМО в режим за монтажник	–	Да

Елемент от менюто (Daikin Home Controls > Изсушител на въздуха > ...)	Режим	Описание	Стойност
Монтиран е изсушител на въздуха	САМО в режим за монтажник	Тази настройка определя наличието на влагоуловител в системата.	Да
Монтиран е датчик за точка на оросяване		Тази настройка определя наличието и вида на външен датчик за оросяване, свързан към комплекта за свързване на подово охлаждане (EKRK).	▪ Не (в случай на RS*) ▪ Нормално отворен ▪ Нормално затворен (в случай на RE*)

Елемент от менюто (Daikin Home Controls > Изсушител на въздуха > ...)	Режим	Описание	Стойност
Граница за влага 1	Потребителски режим	Когато се достигне това ниво на относителна влажност, влагоуловителят се активира.	▪ Диапазон: 40 – 80% ▪ По подразбиране: 55%
Граница за влага 2	САМО в режим за монтажник	Когато се достигне това ниво на относителна влажност, подовото охлаждане спира.	▪ Диапазон: 41 – 80% ▪ По подразбиране: 70%

6 Актуализации на фърмуера

За да поддържате вашите принадлежности и поддържани устройства на DHC винаги актуални и за да можете да използвате пълния набор от функции, облакът ONECTA ще актуализира автоматично софтуера на устройството (фърмуера) на компонентите.

Като правило фърмуерът на принадлежностите на DHC се актуализира във фонов режим чрез радиовръзка. Вашите принадлежности DHC остават активни по време на актуализацията.

7 Отстраняване на проблеми

7.1 Възстановяване на фабричните настройки

Фабричните настройки на вашите принадлежности DHC, както и на цялата ви инсталация, могат да бъдат възстановени.

- **Възстановяване на принадлежност DHC:** ще бъдат възстановени само фабричните настройки на принадлежността DHC. Цялата инсталация НЯМА да бъде изтрита.
- **Възстановяване и изтриване на цялата инсталация:** премахва се цялата инсталация. Фабричните настройки на отделните принадлежности DHC трябва да бъдат възстановени, така че те да могат да бъдат свързани отново.

7.1.1 Възстановяване на фабричните настройки и изтриване на цялата инсталация

ИНФОРМАЦИЯ

По време на възстановяването DHC Access Point ТРЯБВА да бъде свързана към облак, така че всички данни да могат да бъдат изтрити. Това означава, че мрежовият кабел ТРЯБВА да бъде включен по време на процеса и светодиодът ТРЯБВА да свети постоянно в синьо.

За да възстановите фабричните настройки на цялата инсталация, DHC Access Point ТРЯБВА да се възстанови до фабрични настройки два пъти последователно в рамките на 5 минути:

1. Възстановете DHC Access Point. Вижте "7.1.2 За възстановяване на фабричните настройки на DHC Access Point " [▸ 29].
2. Изчакайте най-малко 10 секунди, докато светодиодът светне постоянно в синьо.
3. Веднага след това извършете възстановяване за втори път.

Резултат: След второто рестартиране фабричните настройки на системата ви са възстановени.

DHC Access Point все още се вижда

Ако след възстановяване на фабричните настройки DHC Access Point все още се вижда в приложението (състояние офлайн), трябва да я премахнете ръчно:

1. Щракнете върху символа плюс (+).
2. Изберете елемента от менюто **Добавяне на Daikin Home Controls**.
3. Проверете дали вашата DHC Access Point е в списъка.
4. Изберете **Премахване**.

Резултат: Вашата DHC Access Point е премахната от приложението.

7.1.2 За възстановяване на фабричните настройки на DHC Access Point

1. Изключете DHC Access Point от захранването, като изключите захранващия адаптер.
2. Натиснете системния бутон и едновременно с това включете адаптера отново, докато светодиодът започне да мига в оранжево.
3. Освободете системния бутон.

4 Натиснете системния бутон отново, докато светодиодът светне в зелено. Ако светодиодът светне в червено, опитайте отново.

5 Освободете системния бутон, за да завършите процедурата.

7.1.3 За възстановяване на фабричните настройки на радиаторния термостат DHC

1 Отворете отделението за батерии, като го издърпате надолу.

2 Извадете батерията.

3 Поставете отново батерията и едновременно с това натиснете продължително системния бутон, докато светодиодът бързо започне да мига в оранжево.

4 Освободете системния бутон.

5 Натиснете продължително системния бутон отново, докато светодиодът светне в зелено.

6 Освободете системния бутон, за да завършите процедурата.

7.1.4 За възстановяване на фабричните настройки на радиаторния термостат DHC (OK)

1 Отворете отделението за батерии, като дръпнете капака назад и след това надолу.

2 Извадете батериите.

3 Поставете отново батериите и едновременно с това натиснете продължително системния бутон, докато светодиодът бързо започне да мига в оранжево.

4 Освободете системния бутон.

5 Натиснете продължително системния бутон отново, докато светодиодът светне в зелено.

6 Освободете системния бутон, за да завършите процедурата.

7.1.5 За възстановяване на фабричните настройки на стайния датчик DHC

1 Хванете страните на електронното устройство и го издърпайте от защипващата рамка.

2 Извадете батерията.

3 Поставете отново батерията и едновременно с това натиснете продължително системния бутон, докато светодиодът бързо започне да мига в оранжево.

4 Освободете системния бутон.

5 Натиснете продължително системния бутон отново, докато светодиодът светне в зелено.

6 Освободете системния бутон, за да завършите процедурата.

7.1.6 Възстановяване на фабричните настройки на стайния термостат DHC – 1

1 Хванете страните на електронното устройство и го издърпайте от монтажната плоча на стената.

2 Извадете батерията.

3 Поставете отново батерията и едновременно с това натиснете продължително системния бутон, докато светодиодът бързо започне да мига в оранжево.

4 Освободете системния бутон.

5 Натиснете продължително системния бутон отново, докато светодиодът светне в зелено.

6 Освободете системния бутон, за да завършите процедурата.

7.1.7 За възстановяване на фабричните настройки на стайния термостат DHC – 2

1 Хванете страните на електронното устройство и го издърпайте от защипващата рамка.

2 Извадете батерията.

3 Поставете отново батерията и едновременно с това натиснете продължително системния бутон, докато светодиодът бързо започне да мига в оранжево.

4 Освободете системния бутон.

5 Натиснете продължително системния бутон отново, докато светодиодът светне в зелено.

6 Освободете системния бутон, за да завършите процедурата.

7.1.8 За възстановяване на фабричните настройки на основния IO модул DHC

1 Натиснете продължително системния бутон, докато светодиодът бързо започне да мига в оранжево.

2 Освободете системния бутон.

3 Натиснете продължително системния бутон отново, докато светодиодът светне в зелено.

4 Освободете системния бутон, за да завършите процедурата.

7.1.9 За възстановяване на фабричните настройки на контролера за подово отопление DHC – 6-зонов

1 Натиснете продължително системния бутон, докато светодиодът бързо започне да мига в оранжево.

2 Освободете системния бутон.

3 Натиснете продължително системния бутон отново, докато светодиодът светне в зелено.

4 Освободете системния бутон, за да завършите процедурата.

7.1.10 За възстановяване на фабричните настройки на DHC Multi IO Box

1 Натиснете продължително системния бутон, докато светодиодът бързо започне да мига в оранжево.

2 Освободете системния бутон.

3 Натиснете продължително системния бутон отново, докато светодиодът светне в зелено.

4 Освободете системния бутон, за да завършите процедурата.

7.2 Устройства, с които не може да се установи връзка

ИНФОРМАЦИЯ

Препоръчва се устройствата да се държат близо до DHC Access Point, когато се добавят към приложението ONECTA.

Възможно е след разполагане на дадено устройство в предназначената за него зона с него да не може да се установи връзка в приложението ONECTA. Това показва, че с устройството не може да се установи връзка чрез DHC Access Point. Чрез EQ3-RFA можете да проверите дали безжичният сигнал на DHC Access Point е достатъчно силен (вижте "Радиочестотен анализатор" [▸ 5]). Ако НЕ е, тогава трябва да добавите превключвател и измервателен уред за вграждане (HmIP-PSM) към вашата система ONECTA, за да разширите диапазона на безжичната мрежа на DHC (вижте "1.4 Относно поддържаните устройства" [▸ 9]) Поставете HmIP-PSM между DHC Access Point и желаното местоположение на устройството, с което не може да се установи връзка, и активирайте функцията на удължителя на радиочестотния диапазон. Щом активирате удължителя на радиочестотния диапазон, приложението ONECTA ще може да покаже устройството в списъка с устройства на DHC.

ИНФОРМАЦИЯ

НЕ се препоръчва в сградата да има повече от 2 удължителя на радиочестотния диапазон.

8 Електромонтажна схема

8.1 Основен IO модул DHC

Бележки, които трябва да се прегледат, преди да се пусне модулът

Английски	Превод
X*M	Клема за свързване на място за променлив ток
	Заземяващ кабел
①	Няколко възможности за свързване с кабели
	Опция
	Не е монтирано в превключвателната кутия
	Свързването с кабели зависи от модела
	Печатна платка

ЗАБЕЛЕЖКИ:

1 За приложимите уреди вижте "4 Съвместимост" [▶ 23].

ЛЕГЕНДА:

A2P	Печатна платка (основен IO модул DHC)
X*M	Клеморед

Подово отопление или комбинация от подово отопление и радиатор

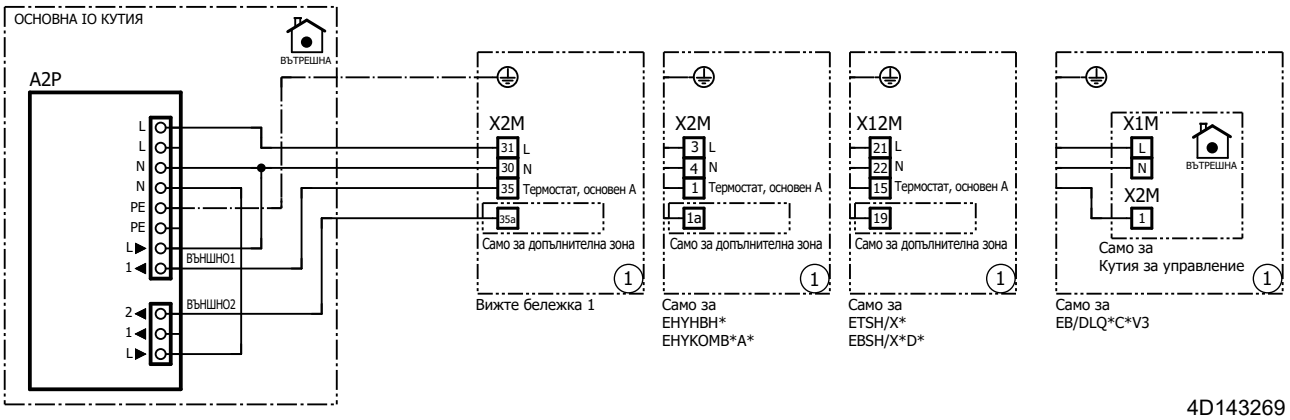

Само радиатор

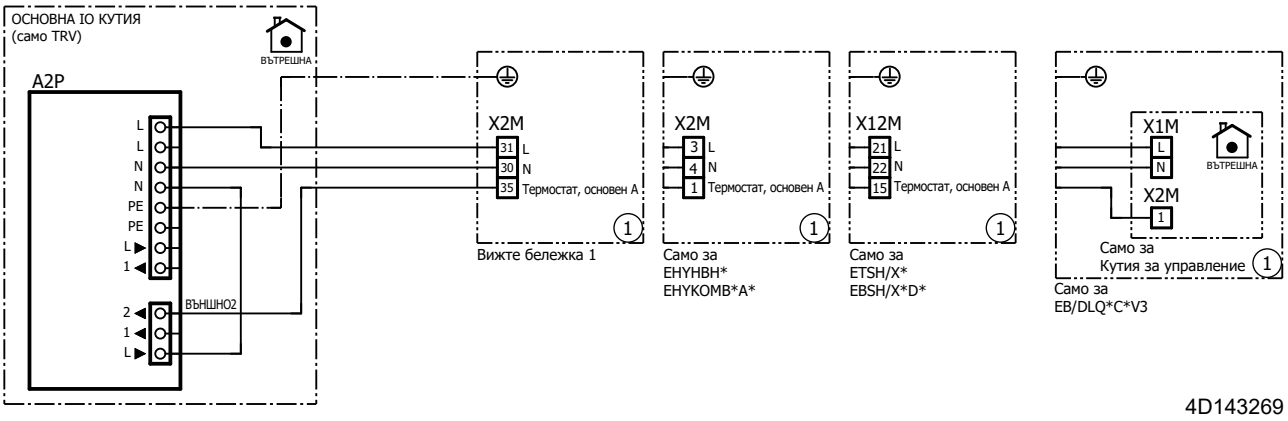

8.2 DHC Multi IO Box

Бележки, които трябва да се прегледат, преди да се пусне модулът

Английски	Превод
X*M	Клема за свързване на място за променлив ток
	Заземяващ кабел
①	Няколко възможности за свързване с кабели
	Опция
	Не е монтирано в превключвателната кутия
	Свързването с кабели зависи от модела
	Печатна платка

ЗАБЕЛЕЖКИ:

1 За приложимите уреди вижте "4 Съвместимост" [▶ 23].

ЛЕГЕНДА:

A2P	Печатна платка (DHC Multi IO Box)
K1A	Реле за високо напрежение
X*M	Клеморед

Подово отопление или комбинация от подово отопление и радиатор

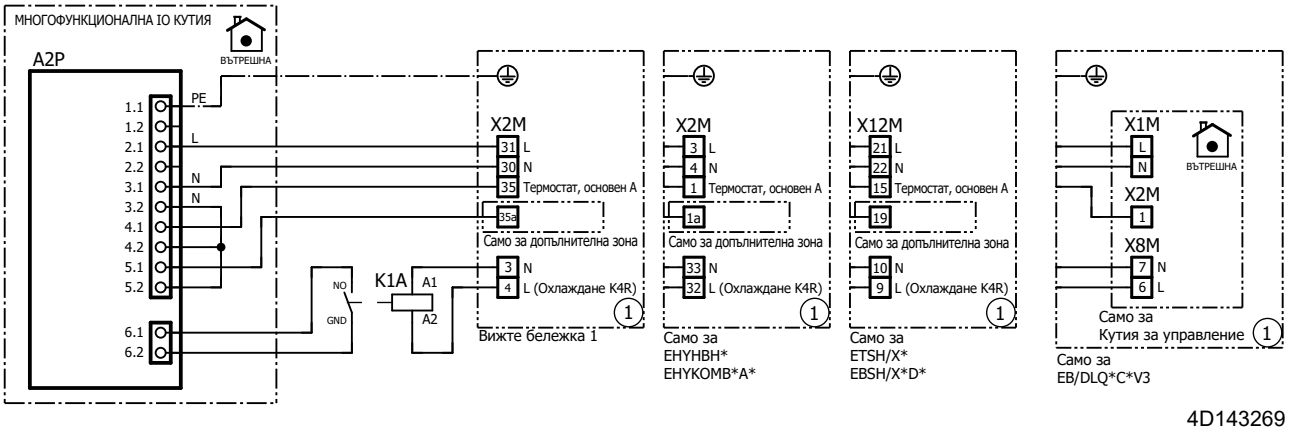

Само радиатор

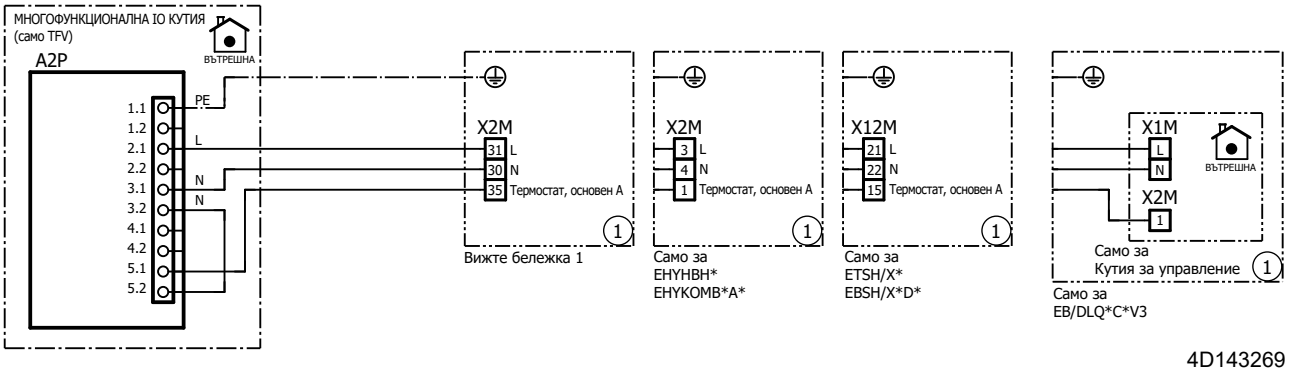

Специално приложение: еднозоново реверсивно с влагоуловител

Бележки, които трябва да се прегледат, преди да се пусне модулът

Английски	Превод
X2M, X12M	Клема за свързване на място за променлив ток
	Заземяващ кабел
①	Няколко възможности за свързване с кабели
	Не е монтирано в превключвателната кутия
	Свързването с кабели зависи от модела
	Печатна платка

ЗАБЕЛЕЖКИ:

1 Конфигурирайте като вход за сезон без логика на инвертиране.

2 Конфигурирайте като вход за използване без логика на инвертиране.

ЛЕГЕНДА:

A1P	Печатна платка (комплект за свързване на подово охлаждане)

A2P	Печатна платка (DHC Multi IO Box)
IC	Клеморед (влагоуловител)
J*	Конектор
M1P	Помпа
M1S	2-пътен вентил за влагоуловител
X2M, X12M	Клеморед (хидро)

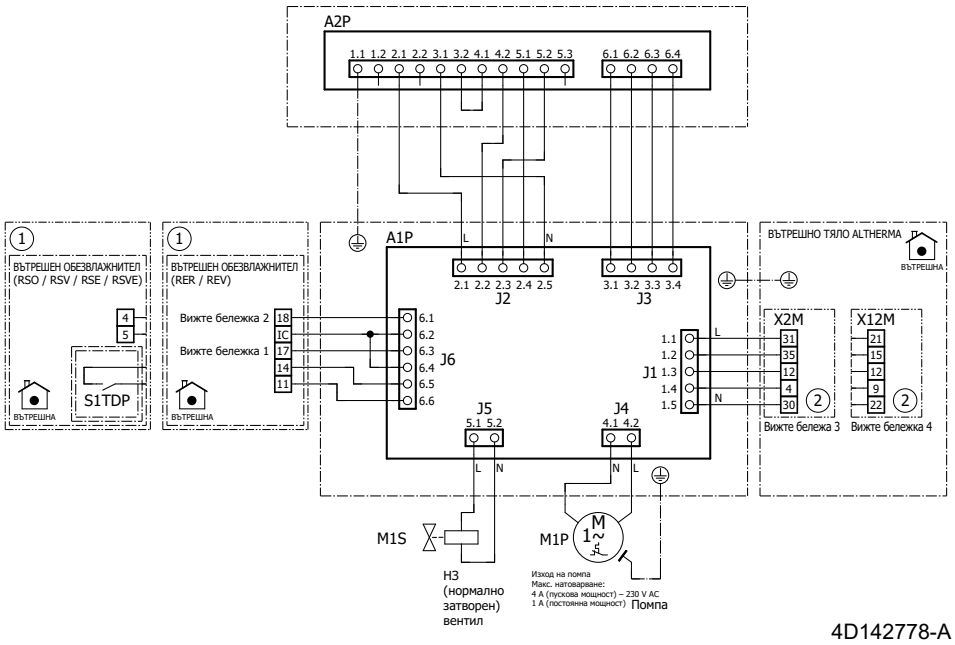

9 Приложение

9.1 Указания за монтаж на контролер на DHC за подово отопление

9.1.1 Основни изисквания

Изискванията за устройството продължават да се прилагат и трябва да се разглеждат при затворено състояние на всички вентили:

- Валиден ли е все още минималният обем на водата?
- Валиден ли е все още минималният дебит?

Когато искате да удължите съществуващата инсталация с помощта на DHC, първо трябва да се проверят тези изисквания.

Задължително е поставяне на байпасен вентил, когато се предвижда използване на контролер за подово отопление на DHC. Препоръчва се байпасният вентил да се поставя близо до колектора.

9.1.2 Относно многозоновия вариант

Контролерът за подово отопление на DHC има изходи за задействане на до 9 задвижващи механизма на вентили, разделени на 6 отоплителни зони.

Чрез приложението ONECTA вие можете да присвоявате тези изходи на определени помещения. За всяко помещение е необходим стаен термостат DHC, който да осигури възможност за следене на температурата и конфигуриране на зададената точка.

Ако стайният термостат DHC регистрира нужда от отопление, тогава контролерът за подово отопление на DHC ще активира задвижващите механизми и ще подаде топла вода към контурите с нужда от отопление.

Затварянето на вентил ще затвори серпентината за подовото отопление и ще изключи съответния воден кръг от наличния воден обем.

9.1.3 Относно използването на контролер за подово отопление на DHC

Кога е полезно да се монтира контролер за подово отопление на DHC?

Използването на контролер за подово отопление на DHC е полезно, ако има повече помещения с подово отопление, които имат различна нужда от отопление от останалата част на сградата:

- В сградата има няколко помещения с контури за подово отопление, с намалена нужда от отопление (например необитаеми помещения, складови помещения, спални и др.). Понижената температура в тези помещения води до по-малки общи топлинни загуби на сградата, което може да доведе до потенциална икономия на енергия.
- В сградата има няколко помещения с контури за подово отопление, с особено висока нужда от отопление (например бани, всекидневни и др.). Тази принадлежност осигурява възможност за постигане на по-високи температури в тези помещения в сравнение с други.

Кога НЕ е полезно да се монтира контролер за подово отопление на DHC?

Ако желаната температура във всички помещения в сградата е повече или по-малко еднаква или е с един и същ график, тогава няма нужда от управление на зони.

Използване на контролер за подово отопление на DHC не се препоръчва също, ако има само едно помещение с особено висока нужда от отопление:

- Обикновено минималната мощност на устройството е по-висока от топлинното натоварване на 1 помещение. Последицата е по-неефективна работа на устройството (работа в режим ВКЛ./ИЗКЛ. поради минимално натоварване).
- Поради по-студените съседни помещения е необходимо по-високо зададена точка на температурата на изходящата вода, за да се достигне желаната температура в помещението. Това оказва негативно въздействие върху ефективността на устройството.

9.1.4 Технически спецификации

Типична стойност на дебита в 1 контур на подово отопление (UFH): 1~2 l/min

- Типична стойност на Делта T в 1 контур на UFH: 3~8°C
- Типично натоварване в 1 контур на UFH 4,18 kJ/kgK×2 l/min×1/60 min/s×5°C=0,7 kW

Проверка на нормалното функциониране на базата на натоварването на UFH:

- Типична отдавана мощност на UFH: 30~100 W/m²
- Типична повърхност, обхваната от 1 контур на UFH: 10~20 m²
- Типично натоварване на 1 контур на UFH: 65 W/m²×15 m²≈1 kW

Типична минимална мощност на термопомпата ≈ ± 3 kW[1]

- Непрекъснатата работа се нуждае от 3~4 отворени контура на UFH
- 3 отворени контура на UFH: очаква се лъжлива операция ВКЛ./ИЗКЛ.
- 2 отворени контура на UFH: очаква се не много често изпълнение на операцията ВКЛ./ИЗКЛ.
- 1 отворен контур на UFH: очаква се често изпълнение на операцията ВКЛ./ИЗКЛ.

Бележка: Когато могат да бъдат достигнати минималният обем и минималният дебит при затворено състояние на всички вентили, не е необходимо да се добавя байпасен вентил към системата.

За да се гарантира съответствието на минималното натоварване на минималната мощност на устройството, има 2 опции:

1. Да се поддържат неконтролирани известен брой контури на UFH (без свързани задвижващи механизми на вентили към контролера за подово отопление на DHC). Неконтролираните контури се отопляват само тогава, когато има нужда от отопление от някое от контролираните помещения. Препоръчва се това да бъде помещение, което е достатъчно голямо и се използва най-често.
2. Контролерът за подово отопление на DHC ще поддържа активни 2 отоплителни зони. В някои отоплителни зони има 2 електрически изхода за подаване на топлина. Ако отоплителните зони с двойно подаване на топлина са приоритизирани по време на разпределението, минималната

[1] Тази минимална мощност ще бъде различна за устройствата с по-голяма мощност. Полезно правило е това, минималната мощност бъде приблизително 30 – 40% от публикуваната в таблицата на мощностите.

мощност ще бъде съгласувана по-бързо при възникване на нужда от отопление. В този случай 2 активни отоплителни зони ще съответстват на 3~4 контура на UFH.

9.2 Относно решенията без свързване

Друг начин да използвате принадлежностите DHC е без връзка с интернет. Този тип конфигуриране поддържа САМО конкретни специални приложения, които използват директна безжична връзка между принадлежностите и НЕ използват DHC Access Point. Без DHC Access Point, тези приложения НЕ предлагат удобството на приложението ONECTA за конфигуриране или наблюдение.

Възможно е да преминете към свързана, базирана на ONECTA, система по-късно, но това ще изисква закупуване на DHC Access Point и пълно повторно пускане в експлоатация.

Ако все пак решите да добавите DHC Access Point към вашата екосистема на по-късен етап, ще трябва да възстановите фабричните настройки на всички принадлежности. Вижте "7.1 Възстановяване на фабричните настройки" [▸ 29].

9.2.1 Уред само за отопление на една водна температурна зона и подово отопление

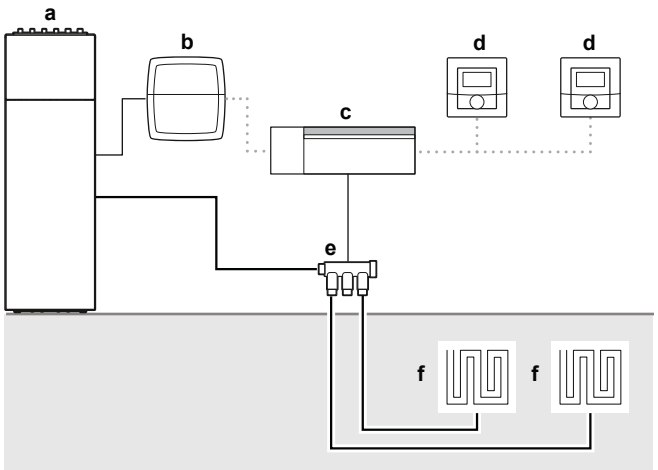

- **a** Daikin Altherma (външен RT)
- **b** Основен IO модул DHC
- **c** Контролер за подово отопление DHC
- **d** Стаен термостат DHC – 2
- **e** Колектор
- **f** Подово отопление

За да настроите конфигурацията, трябва:

1. Да свържете контролера за подово отопление DHC към стайния термостат DHC – 2,
2. Да свържете контролера за подово отопление DHC към основния IO модул DHC и
3. Да конфигурирате стайния термостат DHC – 2.

Свързване на контролера за подово отопление DHC към стайния термостат DHC – 2

> **ИНФОРМАЦИЯ**
>
> ВИНАГИ поддържайте минимално разстояние от 50 cm между принадлежностите.

ИНФОРМАЦИЯ

Можете да отмените процедурата за свързване, като натиснете отново за кратко системния бутон. Това ще бъде указано от светодиода на принадлежността, който свети в червено.

ИНФОРМАЦИЯ

Ако не се извършват операции по свързване, режимът на свързване приключва автоматично след 3 минути.

Ако искате да свържете контролера за подово отопление DHC към стайния термостат DHC – 2, първо трябва да се активира режимът на свързване на двете принадлежности. За да направите това, постъпете по следния начин:

1 Натиснете за кратко бутона за избор, за да изберете канал. Натиснете веднъж за канал 1, два пъти за канал 2 и т.н.

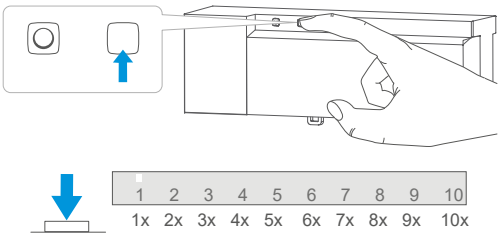

Резултат: Светодиодът на канала светва постоянно за съответния канал.

2 Натиснете продължително системния бутон на контролера на подовото отопление DHC, докато светодиодът бързо започне да мига в оранжево.

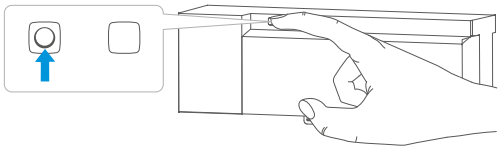

3 Натиснете продължително системния бутон на стайния термостат DHC – 2, докато светодиодът бързо започне да мига в оранжево.

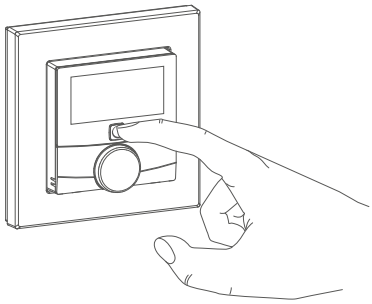

Резултат: Ако свързването е успешно, светодиодът светва в зелено. Ако свързването е неуспешно, светодиодът светва в червено. Опитайте отново.

Свързване на контролера за подово отопление DHC към основния IO модул DHC

ИНФОРМАЦИЯ

ВИНАГИ поддържайте минимално разстояние от 50 cm между принадлежностите.

ИНФОРМАЦИЯ

Можете да отмените процедурата за свързване, като натиснете отново за кратко системния бутон. Това ще бъде указано от светодиода на принадлежността, който свети в червено.

ИНФОРМАЦИЯ

Ако не се извършват операции по свързване, режимът на свързване приключва автоматично след 3 минути.

Ако искате да свържете контролера за подово отопление DHC към основен IO модул DHC, първо трябва да се активира режимът на свързване на двете принадлежности. За да направите това, постъпете по следния начин:

1 Натиснете бутона за избор на контролера на подовото отопление DHC за кратко, докато светодиодите на всички канали светнат в зелено.

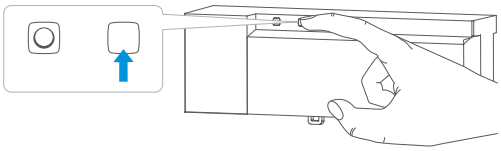

2 Натиснете продължително системния бутон на контролера на подовото отопление DHC, докато светодиодът бързо започне да мига в оранжево.

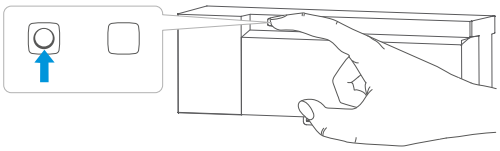

Резултат: Режимът на свързване остава активен 3 минути.

3 Натиснете продължително системния бутон на основния IO модул DHC, докато светодиодът бързо започне да мига в оранжево.

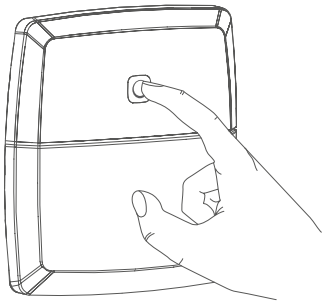

Резултат: Ако свързването е успешно, светодиодът светва в зелено. Ако свързването е неуспешно, светодиодът светва в червено. Опитайте отново.

Резултат: Основният IO модул DHC вече е конфигуриран да осигурява ТЕРМО ВКЛЮЧВАНЕ/ИЗКЛЮЧВАНЕ на вашия уред Daikin Altherma.

9.2.2 Двузонов уред с две независими водни зони

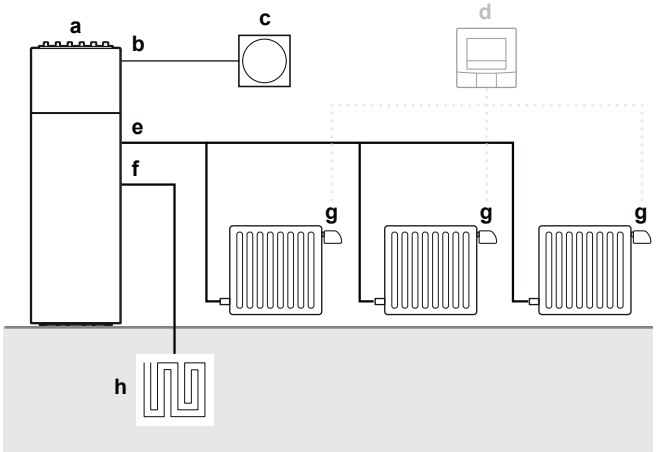

a Daikin Altherma (LWT)
b P1P2
c Потребителски интерфейс за комфорт (BRC1HHDA)
d (Опция) стаен термостат DHC – 1
e Водна зона с висока температура
f Водна зона с ниска температура
g Радиаторен термостат DHC
h Подово отопление

> **ИНФОРМАЦИЯ**
> Тази конфигурация се основава на уред Daikin Altherma, работещ с ТИВ вместо с външен RT.

Високотемпературната водна зона е оборудвана с радиатори. На всеки радиатор се поставя радиаторен термостат DHC, който ще регулира въз основа на зададената температура.

За да настроите конфигурацията, трябва:

1. Свържете радиаторните термостати DHC,
2. (Опция) Поставете стаен термостат DHC – 1,
3. (Опция) Конфигурирайте стайния термостат DHC – 1.

Свързване на радиаторните термостати DHC

> **ИНФОРМАЦИЯ**
> ВИНАГИ поддържайте минимално разстояние от 50 cm между принадлежностите.

> **ИНФОРМАЦИЯ**
> Можете да отмените процедурата за свързване, като натиснете отново за кратко системния бутон. Това ще бъде указано от светодиода на принадлежността, който свети в червено.

> **ИНФОРМАЦИЯ**
> Ако не се извършват операции по свързване, режимът на свързване приключва автоматично след 3 минути.

ИНФОРМАЦИЯ

Ако искате да добавите още една принадлежност към съществуващите, първо трябва да активирате режима на свързване на съществуващата принадлежност и след това режима на свързване на новата принадлежност.

Трябва да свържете всички принадлежности в едно помещение едно с друго. Да свържете директно радиаторен термостат DHC към друг радиаторен термостат DHC. За да направите това, режимът на свързване на двете принадлежности трябва да бъде активиран. За да направите това, постъпете по следния начин:

1 Отворете отделението за батерии, като го издърпате надолу.

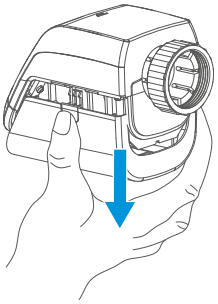

2 Отстранете изолационната лента от отделението за батерията.

3 Натиснете продължително системния бутон, докато светодиодът започне да мига в оранжево.

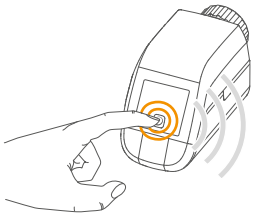

Резултат: Режимът на свързване остава активен 3 минути.

4 Натиснете продължително системния бутон на принадлежността, която искате да свържете, докато светодиодът започне да мига в оранжево.

Резултат: Ако свързването е успешно, светодиодът светва в зелено. Ако свързването е неуспешно, светодиодът светва в червено. Опитайте отново.

Свързване на стаен термостат DHC – 1

Възможно е да добавите стаен термостат DHC – 1 към дадено помещение. Това осигурява по-ефективен начин за регулиране на стайната температура, тъй като можете да поставите принадлежността там, където желаете да се следи температурата.

За да свържете стаен термостат DHC – 1 към радиаторен термостат DHC, трябва да бъде активиран режимът на свързване на двете принадлежности. За да направите това, постъпете по следния начин:

1 Отворете отделението за батерии на стайния термостат DHC – 1 с помощта на права отвертка, за да разхлабите монтажната плоча на стената.

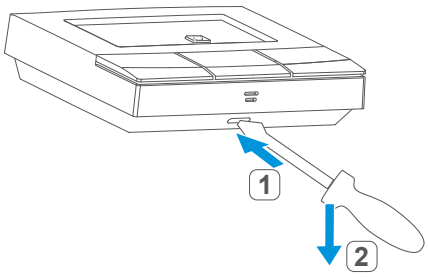

2 Отстранете изолационната лента от отделението за батерията.

3 Натиснете продължително системния бутон, докато светодиодът започне да мига в оранжево.

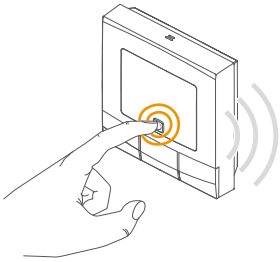

Резултат: Режимът на свързване остава активен 3 минути.

4 Натиснете продължително системния бутон на принадлежността, която искате да свържете, докато светодиодът започне да мига в оранжево.

Резултат: Ако свързването е успешно, светодиодът светва в зелено. Ако свързването е неуспешно, светодиодът светва в червено. Опитайте отново.

Таблица за настройки на потребителския интерфейс

Елемент от менюто	Режим	Описание	Стойност
Основна зона > Управление	САМО в режим за монтажник	Тази настройка определя дали уредът непрекъснато ще произвежда вода за отопление на помещението в основната зона.	Изходяща вода
Допълнителна зона > Управление		Тази настройка определя дали уредът непрекъснато ще произвежда вода за отопление на помещението в допълнителната зона.	

9.3 Конфигуриране

9.3.1 Стаен термостат DHC – 1

Когато използвате стайния термостат DHC – 1 без DHC Access Point, можете да изберете следните режими чрез менюто за конфигуриране директно на принадлежността и да коригирате настройките според вашите лични нужди.

Символ на дисплея	Режими и настройки
AUTO	Автоматичен режим
MANU	Ръчен режим
Offset	Изместване на температурата
Prg	Програмиране на графици
	Заключване на работата
	Дата и час
	Режим за празници

ИНФОРМАЦИЯ

Натиснете продължително бутона на менюто, за да се върнете на предишното ниво. Ако няма действие повече от 1 минута, менюто се затваря автоматично без прилагане на промените.

Автоматичен режим

В автоматичен режим температурата се контролира в съответствие със зададената програма. Ръчните промени се активират до следващата точка, в която се променя програмата. След това зададената програма ще бъде активирана отново.

ИНФОРМАЦИЯ

Превключването от ръчен към автоматичен режим е възможно САМО ако датата и часът са настроени.

Ръчен режим

В ръчен режим температурата се контролира в съответствие с текущата температура, зададена чрез бутоните. Температурата остава активирана до следващата ръчна промяна.

Изместване на температурата

Тъй като температурата се измерва на самата принадлежност, разпределението на температурата в помещението може да варира. За да коригирате това, може да се зададе температурно изместване. Например, ако е зададена температура от 20°C, но в помещението са отчетени САМО 18°C, трябва да се зададе отместване от –2°C.

Програмиране на програма

Можете да създадете програма с 6 времеви интервала за отопление и охлаждане (13 настройки за промяна) според вашите лични нужди.

Заключване на работата

Работата на принадлежността може да бъде заключена, за да се избегне нежелана промяна на настройките (например чрез неволно докосване).

Дата и час

Можете да настроите текущата дата и час да се показват на принадлежността.

Режим за празници

В режим за празници можете да поддържате постоянна температура за определен период, например по време на празник или парти.

Активиране на автоматичен режим

За да активирате автоматичния режим, направете следното:

1. Натиснете продължително бутона на менюто, за да отворите менюто за конфигуриране.
2. Чрез бутоните плюс и минус изберете **Auto** (Автоматичен).
3. Потвърдете с бутона на менюто.

Резултат: Символът примигва два пъти и принадлежността преминава в автоматичен режим.

Активиране на ръчен режим

За да активирате ръчния режим, направете следното:

1. Натиснете продължително бутона на менюто, за да отворите менюто за конфигуриране.
2. Чрез бутоните плюс и минус изберете **Manu** (Ръчен).
3. Потвърдете с бутона на менюто.

Резултат: Символът примигва два пъти и принадлежността преминава в ръчен режим.

Регулиране на изместване на температурата

За да регулирате изместването на температурата, направете следното:

1. Натиснете продължително бутона на менюто, за да отворите менюто за конфигуриране.
2. Чрез бутоните плюс и минус изберете **Offset** (Изместване).
3. Потвърдете с бутона на менюто.
4. Изберете желаното изместване на температурата, като използвате бутона плюс или минус.
5. Потвърдете с бутона на менюто.

Резултат: Температурата примигва два пъти и принадлежността се връща към стандартния дисплей.

За програмиране на програма

За да програмирате програма, направете следното:

1. Натиснете продължително бутона на менюто, за да отворите менюто за конфигуриране.
2. Чрез бутоните плюс и минус изберете **Prg** (Програмиране).
3. Потвърдете с бутона на менюто.
4. В елемента **dAy** (Ден) от менюто използвайте бутоните плюс и минус, за да изберете отделни дни от седмицата, всички дни от седмицата, уикенда или цялата седмица за вашата програма за отопление.
5. Потвърдете с бутона на менюто.
6. Потвърдете началния час 00:00 с бутона на менюто.
7. Изберете желаната температурата, като използвате бутоните плюс или минус.

8 Потвърдете с бутона на менюто.

Резултат: Следващият час се показва на дисплея.

9 (По избор) Коригирайте часа чрез бутоните плюс и минус.

10 Изберете желаната температурата за следващия часови период, като използвате бутоните плюс или минус.

11 Потвърдете с бутона на менюто.

12 Повторете тази процедура, докато температурите се запаметят за целия период между 00:00 и 23:59.

Резултат: Часът примигва два пъти и принадлежността се връща към стандартния дисплей.

Активиране и дезактивиране на заключването на работата

Активиране на заключването на работата

За да активирате заключването на работата, направете следното:

1 Натиснете продължително бутона на менюто, за да отворите менюто за конфигуриране.

2 Чрез бутоните плюс и минус изберете **Заключване на работата**.

3 Потвърдете с бутона на менюто.

4 За да активирате заключването на работата, изберете **On** с помощта на бутона плюс.

5 Потвърдете с бутона на менюто.

Резултат: On примигва два пъти и принадлежността се връща към стандартния дисплей.

Резултат: След активиране на заключването на работата, на дисплея се извежда символ на катинар.

Дезактивиране на заключването на работата

За да дезактивирате заключването на работата, направете следното:

1 Натиснете продължително бутона на менюто, за да отворите менюто за конфигуриране.

2 Чрез бутоните плюс и минус изберете **Заключване на работата**.

3 Потвърдете с бутона на менюто.

4 За да дезактивирате заключването на работата, изберете **OFF** с помощта на бутона минус.

5 Потвърдете с бутона на менюто.

Резултат: OFF примигва два пъти и принадлежността се връща към стандартния дисплей.

За да се зададе дата и час

За да зададете дата и час, направете следното:

1 Натиснете продължително бутона на менюто, за да отворите менюто за конфигуриране.

2 Чрез бутоните плюс и минус изберете **Дата/час**.

3 Потвърдете с бутона на менюто.

4 Задайте година, месец, ден, час и минути с помощта на бутоните плюс или минус и потвърдете.

Резултат: Часът примигва два пъти и принадлежността се връща към стандартния дисплей.

Активиране на режим за празници

За да активирате режима за празници, направете следното:

1 Натиснете продължително бутона на менюто, за да отворите менюто за конфигуриране.

2 Чрез бутоните плюс и минус изберете **Празник**.

3 Потвърдете с бутона на менюто.

4 Използвайте бутоните плюс или минус, за да изберете времето, до което искате да активирате режима за празници и потвърдете.

5 Изберете датата, до която искате да активирате режима за празници и потвърдете.

6 Изберете температурата за режима за празници и потвърдете.

Резултат: Символът примигва два пъти и принадлежността преминава в режим за празници.

9.3.2 Стаен термостат DHC – 2

Когато използвате стайния термостат DHC – 2 без DHC Access Point, можете да изберете следните режими чрез менюто за конфигуриране директно на принадлежността и да коригирате настройките според вашите лични нужди.

Символ на дисплея	Режими и настройки
AUTO	Автоматичен режим
MANU	Ръчен режим
Offset	Изместване на температурата
Prg	Програмиране на графици
	Заключване на работата
	Дата и час
	Режим за празници
LCD	Избор на желания температурен дисплей
FAL	Конфигуриране на контролер за подово отопление DHC
	Проверка на комуникацията

ИНФОРМАЦИЯ

Натиснете продължително въртящия регулатор, за да се върнете на предишното ниво. Ако няма действие повече от 1 минута, менюто се затваря автоматично без прилагане на промените.

Автоматичен режим

В автоматичен режим температурата се контролира в съответствие със зададената програма. Ръчните промени се активират до следващата точка, в която се променя програмата. След това зададената програма ще бъде активирана отново.

> **ИНФОРМАЦИЯ**
> Превключването от ръчен към автоматичен режим е възможно САМО ако датата и часът са настроени.

Ръчен режим

В ръчен режим температурата се контролира в съответствие с текущата температура, зададена чрез въртящия регулатор. Температурата остава активирана до следващата ръчна промяна.

> **ИНФОРМАЦИЯ**
> Можете да затворите или отворите напълно вентила, като завъртите въртящия регулатор докрай в посока, обратна на часовниковата стрелка или по посока на часовниковата стрелка. Извежда се **OFF** или **On**.

Изместване на температурата

Тъй като температурата се измерва на самата принадлежност, разпределението на температурата в помещението може да варира. За да коригирате това, може да се зададе температурно изместване. Например, ако е зададена температура от 20°C, но в помещението са отчетени САМО 18°C, трябва да се зададе отместване от –2°C.

Програмиране на програма

Можете да създадете програма с 6 времеви интервала (13 настройки за промяна) за всеки ден от седмицата според вашите лични нужди.

- **Отопление или охлаждане**

Можете да използвате вашата система за подово отопление за отопление или охлаждане на помещения, при условие че вашият уред Daikin Altherma го поддържа.

> **ИНФОРМАЦИЯ**
> Тази конфигурация (уред за отопление само на една водна температурна зона и подово отопление) е САМО за отопление, охлаждането НЕ е възможно.

- **Функция за оптимално стартиране/спиране**

При оптимално стартиране/спиране можете да достигнете желаната температура в помещението в определеното време.

- **Номера на седмична програма**

Можете да избирате между следните 6 предварително конфигурирани програми:

1 Предварително конфигурирано отопление с радиатор

От понеделник до петък	Температура
00:00 – 06:00	17,0°C
06:00 – 09:00	21,0°C
09:00 – 17:00	17,0°C

От понеделник до петък	Температура
17:00 – 22:00	21,0°C
22:00 – 23:59	17,0°C

От събота до неделя	Температура
00:00 – 06:00	17,0°C
06:00 – 22:00	21,0°C
22:00 – 23:59	17,0°C

2 Предварително конфигурирано отопление с подово отопление

От понеделник до петък	Температура
00:00 – 05:00	19,0°C
05:00 – 08:00	21,0°C
08:00 – 15:00	19,0°C
15:00 – 22:00	21,0°C
22:00 -23:59	19,0°C

От събота до неделя	Температура
00:00 – 06:00	19,0°C
06:00 – 23:00	21,0°C
23:00 – 23:59	19,0°C

3 Алтернативна програма за отопление

От понеделник до събота	Температура
00:00 – 06:00	17,0°C
06:00 – 22:00	21,0°C
22:00 – 23:59	17,0°C

4 Алтернативна програма за охлаждане 1

От понеделник до петък	Температура
00:00 – 06:00	17,0°C
06:00 – 09:00	21,0°C
09:00 – 17:00	17,0°C
17:00 – 22:00	21,0°C
22:00 – 23:59	17,0°C

От събота до неделя	Температура
00:00 – 06:00	17,0°C
06:00 – 22:00	21,0°C
22:00 – 23:59	17,0°C

5 Предварително конфигурирано охлаждане с подово отопление

От понеделник до петък	Температура
00:00 – 05:00	23,0°C
05:00 – 08:00	21,0°C

От понеделник до петък	Температура
08:00 – 15:00	23,0°C
15:00 – 22:00	21,0°C
22:00 -23:59	23,0°C

От събота до неделя	Температура
00:00 – 06:00	23,0°C
06:00 – 22:00	21,0°C
22:00 – 23:59	23,0°C

6 Алтернативна програма за охлаждане 2

От понеделник до събота	Температура
00:00 – 06:00	17,0°C
06:00 – 22:00	21,0°C
22:00 – 23:59	17,0°C

ИНФОРМАЦИЯ

Тази конфигурация (уред за отопление само на една водна температурна зона и подово отопление) е САМО за отопление, охлаждането НЕ е възможно.

Заключване на работата

Работата на принадлежността може да бъде заключена, за да се избегне нежелана промяна на настройките (например чрез неволно докосване).

Дата и час

Можете да настроите текущата дата и час да се показват на принадлежността.

Режим за празници

В режим за празници можете да поддържате постоянна температура за определен период, например по време на празник или парти.

Избор на желания температурен дисплей

Можете да изберете коя температура да се показва на принадлежността. Има 3 възможности:

- Показване на действителната температура,
- Показване на зададената точка или
- Последователно показване на действителната температура и влажността.

Конфигуриране на контролер за подово отопление DHC

Можете да конфигурирате вашия контролер за подово отопление DHC чрез стайния термостат DHC.

Проверка на комуникацията

Можете да проверите връзката между вашия стаен термостат DHC и контролера за подово отопление DHC.

Активиране на автоматичен режим

За да активирате автоматичния режим, направете следното:

1 Натиснете продължително въртящия се регулатор, за да отворите менюто за конфигуриране.
2 Изберете **Auto**, като завъртите въртящия регулатор.
3 Натиснете за кратко въртящия регулатор, за да потвърдите.

Активиране на ръчен режим

За да активирате ръчния режим, направете следното:

1 Натиснете продължително въртящия се регулатор, за да отворите менюто за конфигуриране.
2 Изберете **Manu**, като завъртите въртящия регулатор.
3 Натиснете за кратко въртящия регулатор, за да потвърдите.
4 Завъртете въртящия регулатор, за да зададете желаната температура.

Регулиране на изместване на температурата

За да регулирате изместването на температурата, направете следното:

1 Натиснете продължително въртящия се регулатор, за да отворите менюто за конфигуриране.
2 Изберете **Offset**, като завъртите въртящия регулатор.
3 Натиснете за кратко въртящия регулатор, за да потвърдите.
4 Изберете желаното изместване на температурата, като използвате въртящия регулатор.
5 Натиснете за кратко въртящия регулатор, за да потвърдите.

За програмиране на програма

За да програмирате програма, направете следното:

1 Натиснете продължително въртящия се регулатор, за да отворите менюто за конфигуриране.
2 Изберете **Prg**, като завъртите въртящия регулатор.
3 Натиснете за кратко въртящия регулатор, за да потвърдите.
4 Завъртете въртящия регулатор и изберете:
   - **type** за превключване между отопление (**HEAT**) и охлаждане (**COOL**),
   - **Pr.nr**, за да зададете номер на седмична програма (**№ 1, № 2, … № 6**),
   - **Pr.Ad** за индивидуални настройки на седмичната програма,
   - **OSSF** (Функция за оптимално стартиране/спиране) за активиране (**On**) или дезактивиране (**OFF**) на функцията за оптимално стартиране/спиране.

> **ИНФОРМАЦИЯ**
> Тази конфигурация (уред за отопление само на една водна температурна зона и подово отопление) е САМО за отопление, охлаждането НЕ е възможно.

Програмиране на седмична програма

За да програмирате седмична програма, направете следното:

1 Натиснете продължително въртящия се регулатор, за да отворите менюто за конфигуриране.
2 Изберете **Prg**, като завъртите въртящия регулатор.
3 Натиснете за кратко въртящия регулатор, за да потвърдите.

4 Изберете **Pr.Ad.**, като завъртите въртящия регулатор.

5 Натиснете за кратко въртящия регулатор, за да потвърдите.

6 Изберете необходимата програма, като завъртите въртящия регулатор.

7 Натиснете за кратко въртящия регулатор, за да потвърдите.

8 В елемента **dAy** от менюто изберете отделни дни от седмицата, всички дни от седмицата, уикенда или цялата седмица за вашата програма за отопление.

9 Натиснете за кратко въртящия регулатор, за да потвърдите.

10 Потвърдете началния час 00:00 с въртящия регулатор.

11 Завъртете въртящия регулатор, за да изберете желаната температура за началния час.

12 Натиснете за кратко въртящия регулатор, за да потвърдите.

Резултат: Следващият час се показва на дисплея. Можете да промените този час с помощта на въртящия регулатор.

13 Завъртете въртящия регулатор, за да изберете желаната температура за следващия период.

14 Натиснете за кратко въртящия регулатор, за да потвърдите.

15 Повторете тази процедура, докато зададете температурите за целия период между 00:00 и 23:59.

Активиране и дезактивиране на заключването на работата

За да активирате или дезактивирате заключването на работата, направете следното:

1 Натиснете продължително въртящия се регулатор, за да отворите менюто за конфигуриране.

2 Изберете **Заключване на работата**, като завъртите въртящия регулатор.

3 Натиснете за кратко въртящия регулатор, за да потвърдите.

4 Завъртете въртящия регулатор, за да изберете **On**, за да активирате заключването на работата, или **OFF**, за да дезактивирате заключването на работата.

Задаване на дата и час

За да зададете дата и час, направете следното:

1 Натиснете продължително въртящия се регулатор, за да отворите менюто за конфигуриране.

2 Изберете **Дата/час**, като завъртите въртящия регулатор.

3 Задайте годината, месеца, деня, часа и минутите, като завъртите въртящия регулатор.

4 Натиснете за кратко въртящия регулатор, за да потвърдите.

Активиране на режим за празници

За да активирате режима за празници, направете следното:

1 Натиснете продължително въртящия се регулатор, за да отворите менюто за конфигуриране.

2 Изберете **Празник**, като завъртите въртящия регулатор.

3 Натиснете за кратко въртящия регулатор, за да потвърдите.

4 Завъртете въртящия регулатор, за да изберете началните час и дата (**S**), и потвърдете.

5 Завъртете въртящия регулатор, за да изберете крайните час и дата (**E**), и потвърдете.

6 Завъртете въртящия регулатор, за да зададете температурата, която искате да поддържате през определеното време, и потвърдете.

7 Завъртете въртящия регулатор, за да изберете в кои помещения искате да активирате режима за празници:

- **OnE**: режимът за празници е активиран за текущия стаен термостат DHC.
- **ALL**: режимът за празници е активиран за всички стайни термостати DHC, които са свързани с контролера на подовото отопление DHC.

Избор на желания температурен дисплей

1 Натиснете продължително въртящия се регулатор, за да отворите менюто за конфигуриране.

2 Изберете **LCD**, като завъртите въртящия регулатор.

3 Натиснете за кратко въртящия регулатор, за да потвърдите.

4 Завъртете въртящия регулатор и изберете:

- **ACT**, за да се изведе действителната температура,
- **Set**, за да се изведе зададената точка,
- **ACtH** за редуващо се показване на действителна температура и влажност.

5 Натиснете за кратко въртящия регулатор, за да потвърдите.

Конфигуриране на контролера за подово отопление DHC

Можете да конфигурирате вашия контролер за подово отопление DHC чрез стайния термостат DHC – 2. Направете следното:

1 Натиснете продължително въртящия се регулатор, за да отворите менюто за конфигуриране.

2 Изберете **FAL**, като завъртите въртящия регулатор.

3 Натиснете за кратко въртящия регулатор, за да потвърдите.

4 (Опция) Ако стайният термостат DHC е свързан към повече от един контролер за подово отопление DHC, изберете необходимия с помощта на въртящия регулатор.

5 Изберете дали искате да конфигурирате параметрите на принадлежността (**UnP1/UnP2**) или параметрите на канала (**ChAn**).

6 Коригирайте времето преди активиране/времето, през което уредът работи, еко температурит, интервалите и т.н.

Извършване на проверка на комуникацията

За да проверите връзката между вашия стаен термостат DHC – 2 и контролера за подово отопление DHC, направете следното:

1 Натиснете продължително въртящия се регулатор, за да отворите менюто за конфигуриране.

2 Изберете **проверка на комуникацията**, като завъртите въртящия регулатор.

3 Натиснете за кратко въртящия регулатор, за да потвърдите.

Резултат: В зависимост от текущото състояние на контролера на подовото отопление DHC принадлежността се включва или изключва за комуникация.

9.3.3 Контролер за подово отоплениеDHC

Контролерът на подовото отопление DHC може да бъде конфигуриран САМО чрез стайния термостат DHC – 2. Вижте "Конфигуриране на контролера за подово отопление DHC" [▸ 54].

9.4 Ръчен режим

9.4.1 Стаен термостат DHC – 1

След свързване и монтиране има прости операции директно на принадлежността.

- **Температура:** използвайте бутоните плюс и минус, за да промените температурата. В автоматичен режим ръчните промени се активират до следващата точка, в която се променя програмата. След това зададената програма ще бъде активирана отново. В ръчен режим температурата остава активирана до следващата ръчна промяна.
- **Функция на усилване:** натиснете за кратко бутона за усилване, за да активирате функцията за усилване. Функцията на усилване ще загрее радиатора бързо и за кратко чрез отваряне на вентила.

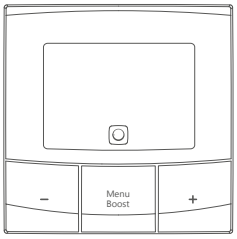

9.4.2 Стаен термостат DHC – 2

След конфигуриране са достъпни прости операции директно на принадлежността.

> **ИНФОРМАЦИЯ**
> Ако стайният термостат DHC е в режим на готовност, натиснете въртящия регулатор веднъж, за да го активирате.

- **Температура:** използвайте въртящия регулатор, за да промените температурата. В автоматичен режим ръчните промени се активират до следващата точка, в която се променя програмата. След това зададената програма ще бъде активирана отново. В ръчен режим температурата остава активирана до следващата ръчна промяна.
- **Функция на усилване:** натиснете за кратко въртящия регулатор, за да активирате функцията за усилване. Функцията на усилване ще загрее радиатора бързо и за кратко чрез отваряне на вентила.

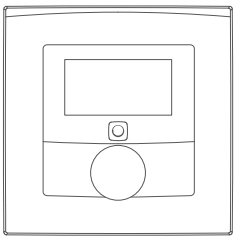

9.4.3 Контролер за подово отоплениеDHC

След конфигуриране са достъпни прости операции директно на принадлежността.

Включване или изключване на отоплителни зони

За целите на монтажа и проверката можете да включвате или изключвате ръчно отделни отоплителни зони. Направете следното:

1. Изберете желания канал с помощта на бутона за избор.
2. Натиснете бутона за избор, докато светодиодът примигне в зелено 3 пъти.

Резултат: Каналът ще бъде включен или изключен в продължение на 15 минути. След това ще продължи нормалната работа на отоплителната зона.

Copyright 2022 Daikin

DAIKIN EUROPE N.V.

Zandvoordestraat 300, B-8400 Oostende, Belgium

4P701747-1A 2023.10